ТИПОВЫЕ КОНСТРУКЦИИ, ИЗДЕЛИЯ И УЗЛЫ ЗДАНИЙ И СООРУЖЕНИЙ

СЕРИЯ 1.463.1-17

ФЕРМЫ СТРОПИЛЬНЫЕ ЖЕЛЕЗОБЕТОННЫЕ ПОЛИГОНАЛЬНЫЕ ПРОЛЕТОМ 18 И 24 м ДЛЯ ПОКРЫТИЙ ЗДАНИЙ С МАЛОУКЛОННОЙ КРОВЛЕЙ

ВЫПУСК 8

ФЕРМЫ ПРОЛЕТОМ 18 И 24 м ТИПОРАЗМЕРА 2

АРМАТУРНЫЕ ИЗДЕЛИЯ

РАБОЧИЕ ЧЕРТЕЖИ

ЦЕНТРАЛЬНЫЙ ИНСТИТУТ ТИПОВОГО ПРОЕКТИРОВАНИЯ
ГОССТРОЯ СССР

Москва А-445 Смольная ул 22

Сдано в печать X 1990 года

Заказ № 8863 Тираж 5360 экз

ТИПОВЫЕ КОНСТРУКЦИИ, ИЗДЕЛИЯ И УЗЛЫ ЗДАНИЙ И СООРУЖЕНИЙ

СЕРИЯ 1.463.1–17

ФЕРМЫ СТРОПИЛЬНЫЕ ЖЕЛЕЗОБЕТОННЫЕ ПОЛИГОНАЛЬНЫЕ ПРОЛЕТОМ 18 И 24 м ДЛЯ ПОКРЫТИЙ ЗДАНИЙ С МАЛОУКЛОННОЙ КРОВЛЕЙ

ВЫПУСК 8

ФЕРМЫ ПРОЛЕТОМ 18 И 24 м ТИПОРАЗМЕРА 2

АРМАТУРНЫЕ ИЗДЕЛИЯ

РАБОЧИЕ ЧЕРТЕЖИ

УТВЕРЖДЕНЫ

ГЛАВОРГПРОЕКТОМ ГОССТРОЯ СССР
ПИСЬМО ОТ 18.12.89 №4/5-1546
ВВЕДЕНЫ В ДЕЙСТВИЕ С 01.08.90
ГПИ ПРОМСТРОЙПРОЕКТ
ПРИКАЗ ОТ 05.01.90 № 1

РАЗРАБОТАНЫ

ГПИ ПРОМСТРОЙПРОЕКТ

ГЛ. ИНЖЕНЕР ИНСТИТУТА В.И. КОРОЛЁВ
НАЧАЛЬНИК СКО-1 Г.П. ВЧЕРАШНИЙ
ГЛ. ИНЖЕНЕР ПРОЕКТА Ю.А. РЕПЕНКО

НИИЖБ

ЗАМ. ДИРЕКТОРА Т.И. МАМЕДОВ
ЗАВ. ЛАБОРАТОРИЕЙ № 2 В.А. КЛЕВЦОВ
ЗАВ. ЛАБОРАТОРИЕЙ № 3 В.А. ЯКУШИН

НИИСК

ЗАМ. ДИРЕКТОРА П.И. КРИВОШЕЕВ
ЗАВ. ЛАБОРАТОРИЕЙ ЖБК №14 М.А. ЯНКЕЛЕВИЧ

© ЦИТП Госстроя СССР, 1990

Обозначение	Наименование	Стр.
1.463.1-17.8-ТТ	Технические требования	3
1.463.1-17.8-1	Каркас пространственный КП10-1; КП10-2;	
	КП11-1... КП11-3	4
1.463.1-17.8-2	Каркас пространственный КП12-1...КП12-3	5
1.463.1-17.8-3	Каркас пространственный КП13-1...КП13-3	5
1.463.1-17.8-4	Каркас пространственный КП14-1...КП14-10	6
1.463.1-17.8-5	Каркас пространственный КП15-1...КП15-12	7
1.463.1-17.8-6	Каркас пространственный КП16-1...КП16-12	8
1.463.1-17.8-7	Каркас пространственный КП17-1...КП17-12	9
1.463.1-17.8-8	Каркас пространственный КП18-1...КП18-6	10
1.463.1-17.8-9	Каркас КР14	11
1.463.1-17.8-10	Каркас КР15	11
1.463.1-17.8-11	Каркас КР31-1; КР31-2; КР32-1; КР32-2	12
1.463.1-17.8-12	Каркас КР33-1...КР33-3; КР34-1...КР34-3;	
	КР35-1...КР35-3	13
1.463.1-17.8-13	Каркас КР36-1...КР36-10	14
1.463.1-17.8-14	Каркас КР37-1...КР37-12; КР38-1...КР38-12	15
1.463.1-17.8-15	Каркас КР39-1...КР39-12	16
1.463.1-17.8-16	Каркас КР40-1...КР40-12	17
1.463.1-17.8-17	Каркас КР41-1...КР41-12	18
1.463.1-17.8-18	Каркас КР42-1...КР42-6	19
1.463.1-17.8-19	Каркас КР43-1...КР43-6	20
1.463.1-17.8-20	Каркас КР44; КР45-1...КР45-4	21
1.463.1-17.8-21	Каркас КР46-1...КР46-8	22
1.463.1-17.8-22	Каркас КР47-1; КР47-2	23

Нач.СКО-1	Вчерашний	
Н.контр.	Копылов	
Гл.конст.	Матвеев	
ГИП	Репенко	
Зав.груп	Милютина	

1.463.1-17.8

Содержание

Стадия	Лист	Листов
Р	1	2

ПРОМСТРОЙПРОЕКТ

Копировал Формат А4

Обозначение	Наименование	Стр.
1.463.1-17.8-23	Каркас КР48	23
1.463.1-17.8-24	Каркас КР49	24
1.463.1-17.8-25	Каркас КР50	24
1.463.1-17.8-26	Каркас КР51-1...КР51-8	25
1.463.1-17.8-27	Каркас КР52-1; КР52-2	26
1.463.1-17.8-28	Каркас КР53-1...КР53-3	26
1.463.1-17.8-29	Изделие арматурное Ст1; Ст2	27
1.463.1-17.8-30	Стержень напрягаемый СТН1...СТН22	28
1.463.1-17.8-31	Стержень напрягаемый СТН23...СТН44	28
1.463.1-17.8-32	Стержень напрягаемый СТН45...СТН66	29
1.463.1-17.8-33	Стержень напрягаемый СТН67...СТН88	29

Инв.№ подл. | Подп. и дата | Взам.инв.№

1.463.1-17.8

Лист 2

Копировал 24407-09 3 Формат А4

1. Выпуск 8 настоящей серии содержит рабочие чертежи арматурных изделий для стропильных железобетонных полигональных ферм пролетом 18 и 24 м типоразмера 2, разработанных соответственно в выпусках 2 и 5.

2. Арматурные изделия изготовлять в соответствии с требованиями ГОСТ 14098-85.

3 Плоские каркасы и сетки изготовлять с помощью контактной точечной сварки. Сварку производить во всех точках пересечения стержней.

4. Объединение плоских каркасов в пространственные следует производить в кондукторах при помощи электросварочных клещей (дуговая электросварка не допускается).

5 Упрочнение напрягаемой арматуры класса А-IIIв производить с контролем напряжений и удлинений в соответствии с ГОСТ 22362-77.

6. В готовых напрягаемых стержнях марок СТН1... СТН22 и СТН45...СТН66 стыковые соединения арматуры должны располагаться на расстоянии 1...1,5 м от места перегиба.

7. Марку стали арматурных изделий принимать в соответствии с указаниями, приведенными в проектной документации на конкретное здание, для которого изготовляются фермы, в соответствии с приложением I СНиП 2.03.01-84 и СНиП П-7-81.

8 Размеры (кроме оговоренных) сеток и каркасов даны по осям и торцам стержней.

9. Арматурные изделия должны быть приняты техническим контролем предприятия-изготовителя поштучно в соответствии с требованиями ГОСТ 10922-75. Качество сварных соединений арматуры следует проверять ультразвуковым методом согласно ГОСТ 23858-79

Каждое готовое изделие должно иметь бирку с указанием его марки.

Взам инв N | Подп. и дата | Инв. № подл.

Нач.СКО-1	Вчерашний		1.463.1-17.8-ТТ	
Н.контр.	Копылов			
Гл.констр	Матвеев			
ГИП	Репенко		Технические требования	Стадия: Р; Лист: 1; Листов: 2
Зав.груп	Милютина			ПРОМСТРОЙПРОЕКТ

Формат А4

Взам инв.№ | Подп. и дата | Инв № подл.

1.463.1-17.8-ТТ

Лист 2

Формат А4

КП10-1; КП10-2

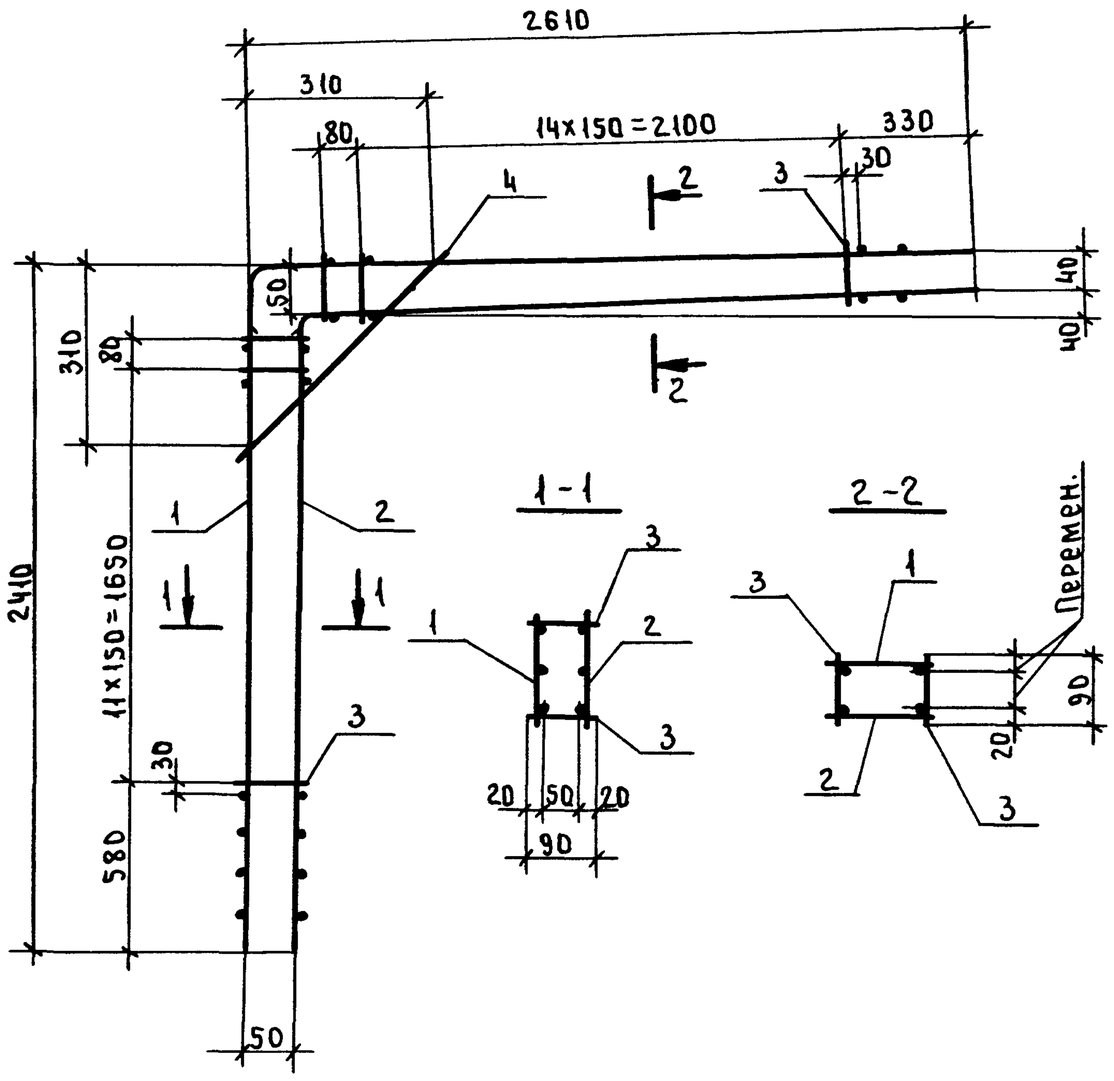

КП11-1...КП11-3

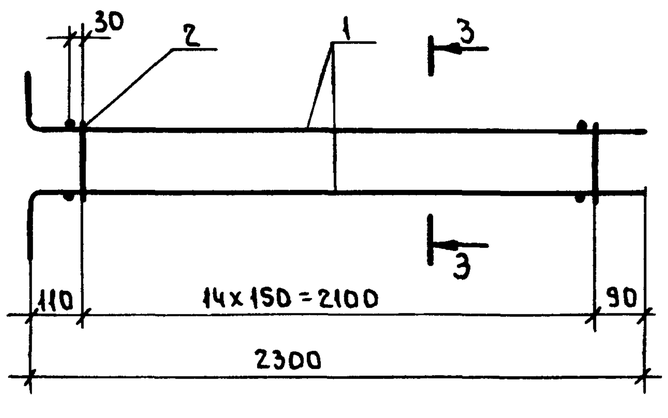

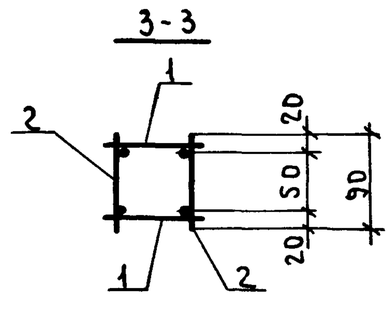

Марка каркаса	Поз.	Наименование	Кол.	Обозначение документа	Масса каркаса, кг
КП10-1	1	Каркас КР31-1	1	1.463.1-17.8-11	25,3
	2	КР32-1	1	-11	
	3	⌀5ВрI, ℓ=90; 0,01 кг	60	Без черт	
	4	12AIII, ℓ=500; 0,44 кг	2	Без черт.	
КП10-2	1	Каркас КР31-2	1	1.463.1-17.8-11	33.4
	2	КР32-2	1	-11	
	3	⌀5ВрI, ℓ=90; 0,01 кг	60	Без черт.	
	4	14AIII, ℓ=500; 0,6 кг	2	Без черт.	
КП11-1	1	Каркас КР33-1	2	1.463.1-17.8-12	7.1
	2	⌀5ВрI, ℓ=90; 0,01 кг	30	Без черт.	
КП11-2	1	Каркас КР33-2	2	1.463.1-17.8-12	9,7
	2	⌀5ВрI, ℓ=90; 0,01 кг	30	Без черт.	
КП11-3	1	Каркас КР33-3	2	1.463.1-17.8-12	12,9
	2	⌀5ВрI, ℓ=90; 0,01 кг	30	Без черт.	

Арматура: класса A-III по ГОСТ5781-82*;
класса ВрI по ГОСТ6727-80*

Нач СКО-1	Вчерашний		1.463.1-17.8-1
Н контр.	Копылов		
Гл конст.	Матвеев		
ГИП	Репенко		Каркас пространственный КП10-1; КП10-2; КП11-1...КП11-3
Зав. груп.	Милютина		
Инж I кат	Артемьева		
Техник	Букина		
Провер.	Калиновская		

Стадия	Лист	Листов
Р		1

ПРОМСТРОЙПРОЕКТ

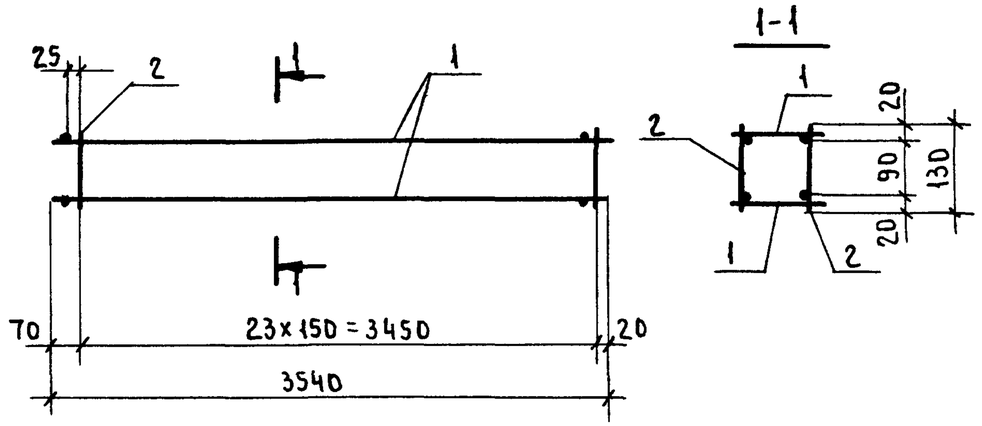

Марка каркаса	Поз	Наименование	Кол	Обозначение документа	Масса каркаса, кг
КП12-1	1	Каркас КР34-1	2	1.463.1-17.8-12	10,8
	2	ф5ВрI, ℓ=130; 0,02 кг	48	без черт.	
КП12-2	1	Каркас КР34-2	2	1.463.1-17.8-12	14,6
	2	ф5ВрI, ℓ=130; 0,02 кг	48	без черт	
КП12-3	1	Каркас КР34-3	2	1.463.1-17.8-12	19,2
	2	ф5ВрI, ℓ=130; 0,02 кг	48	без черт.	

Арматура: класса Вр-I по ГОСТ 6727-80*

Взам. инв №

Подп и дата

Инв. № подл

Нач. СКО-1	Вчерашний	
Н контр.	Копылов	
Гл констр.	Матвеев	
ГИП	Репенко	
Зав. груп	Милютина	
Вед. инж	Котова	
Инж I кат	Калиновская	
Проверил	Поляк	

1.463.1-17.8-2

Каркас пространственный КП12-1...КП12-3

Стадия	Лист	Листов
Р		1

ПРОМСТРОЙПРОЕКТ

Формат А4

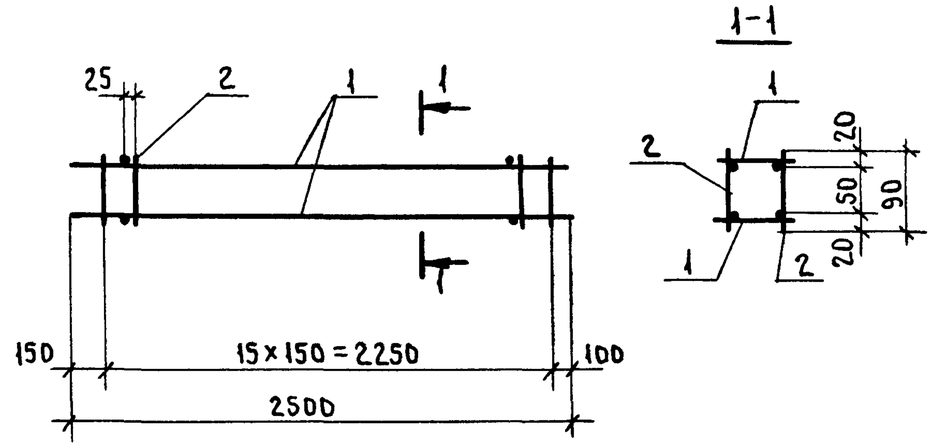

Марка каркаса	Поз.	Наименование	Кол.	Обозначение документа	Масса каркаса, кг
КП13-1	1	Каркас КР35-1	2	1.463.1-17.8-12	7,1
	2	ф5ВрI, ℓ=90; 0,01 кг	32	без черт.	
КП13-2	1	Каркас КР35-2	2	1.463.1-17.8-12	9,7
	2	ф5ВрI, ℓ=90; 0,01 кг	32	без черт.	
КП13-3	1	Каркас КР35-3	2	1.463.1-17.8-12	18,9
	2	ф5ВрI, ℓ=90; 0,01 кг	32	без черт.	

Арматура: класса Вр-I по ГОСТ 6727-80*

Взам. инв №

Подп и дата

Инв № подл

Нач. СКО-1	Вчерашний	
Н контр.	Копылов	
Гл конст.	Матвеев	
ГИП	Репенко	
Зав груп.	Милютина	
Вед инж	Котова	
Инж II кат	Калиновская	
Провер.	Поляк	

1.463.1-17.8-3

Каркас пространственный КП13-1...КП13-3

Стадия	Лист	Листов
Р		1

ПРОМСТРОЙПРОЕКТ

Формат А4

Марка каркаса	Поз.	Наименование	Кол.	Обозначение документа	Масса каркаса, кг
КП14-1	1	Каркас КР36-1	2	1.463.1-17.8-13	18,4
	2	⌀6АI, ℓ=160; 0,04 кг	34	Без черт	
КП14-2	1	Каркас КР36-2	2	1.463.1-17.8-13	23,4
	2	⌀6АI, ℓ=160; 0,04 кг	34	Без черт	
КП14-3	1	Каркас КР36-3	2	1.463.1-17.8-13	28,4
	2	⌀6АI, ℓ=160; 0,04 кг	26	Без черт.	
КП14-4	1	Каркас КР36-4	2	1.463.1-17.8-13	34,8
	2	⌀6АI, ℓ=160; 0,04 кг	26	Без черт	
КП14-5	1	Каркас КР36-5	2	1.463.1-17.8-13	41,8
	2	⌀6АI, ℓ=160; 0,04 кг	26	Без черт	
КП14-6	1	Каркас КР36-6	2	1.463.1-17.8-13	18,4
	2	⌀6АI, ℓ=160; 0,04 кг	34	Без черт.	
КП14-7	1	Каркас КР36-7	2	1.463.1-17.8-13	23,4
	2	⌀6АI, ℓ=160; 0,04 кг	34	Без черт	
КП14-8	1	Каркас КР36-8	2	1.463.1-17.8-13	28,4
	2	⌀6АI, ℓ=160; 0,04 кг	26	Без черт	
КП14-9	1	Каркас КР36-9	2	1.463-1-17.8-13	34,8
	2	⌀6АI, ℓ=160; 0,04 кг	26	Без черт.	
КП14-10	1	Каркас КР36-10	2	1.463-1-17.8-13	41,8
	2	⌀6АI, ℓ=160; 0,04 кг	26	Без черт.	

КП14-1; КП14-2; КП14-6; КП14-7

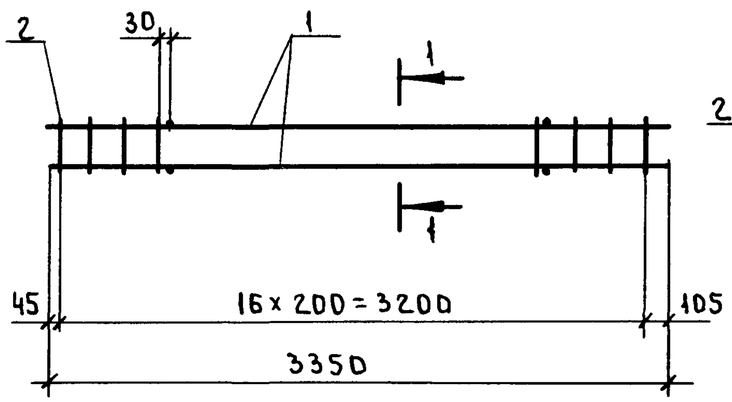

1-1

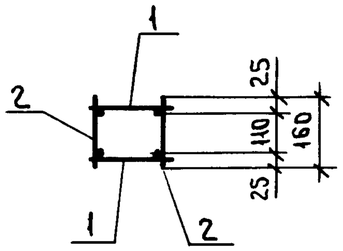

КП14-3...КП14-5; КП14-8...КП14-10

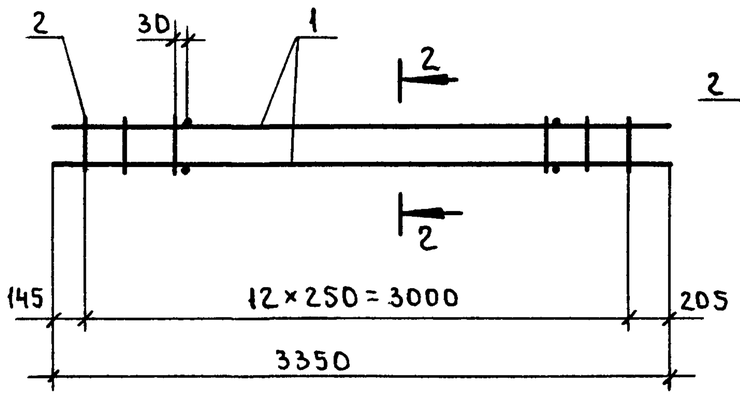

2-2

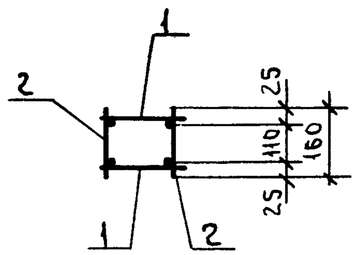

Арматура: класса А-I по ГОСТ5781-82*

Нач.СКО-1	Вчерашний		1.463.1-17.8-4
Н.контр	Копылов		
Гл конст.	Матвеев		
ГИП	Репенко		Каркас пространственный КП14-1...КП14-10.
Зав груп	Милютина		
Инж I кат	Артемьева		
Техник	Букина		
Провер.	Калиновская		

Стадия	Лист	Листов
Р		1

ПРОМСТРОЙПРОЕКТ

Копировал

24407-09 7

Формат А3

Марка каркаса	Поз.	Наименование	Кол.	Обозначение документа	Масса каркаса, кг
КП15-1	1	Каркас КР37-1	1	1.463.1-17.8-14	66,8
	2	КР38-1	1	-14	
	3	Ф6АI, ℓ=190; 0,04 кг	100	без черт	
КП15-2	1	Каркас КР37-2	1	1.463.1-17.8-14	84,2
	2	КР38-2	1	-14	
	3	Ф6АI, ℓ=190; 0,04 кг	100	без черт.	
КП15-3	1	Каркас КР37-3	1	1.463.1-17.8-14	104,0
	2	КР38-3	1	-14	
	3	Ф6АI, ℓ=190; 0,04 кг	100	без черт.	
КП15-4	1	Каркас КР37-4	1	1.463.1-17.8-14	124,0
	2	КР38-4	1	-14	
	3	Ф6АI, ℓ=190; 0,04 кг	76	без черт	
КП15-5	1	Каркас КР37-5	1	1.463.1-17.8-14	148,4
	2	КР38-5	1	-14	
	3	Ф6АI, ℓ=190; 0,04 кг	76	без черт.	
КП15-6	1	Каркас КР37-6	1	1.463.1-17.8-14	194,7
	2	КР38-6	1	-14	
	3	Ф8АI, ℓ=190; 0.07 кг	76	без черт.	
КП15-7	1	Каркас КР37-7	1	1.463.1-17.8-14	66,8
	2	КР38-7	1	-14	
	3	Ф6АI, ℓ=190; 0,04 кг	100	без черт.	
КП15-8	1	Каркас КР37-8	1	1.463.1-17.8-14	84,2
	2	КР38-8	1	-14	
	3	Ф6АI, ℓ=190; 0,04 кг	100	без черт	
КП15-9	1	Каркас КР37-9	1	1.463.1-17.8-14	104,0
	2	КР38-9	1	-14	
	3	Ф6АI, ℓ=190; 0,04 кг	100	без черт.	
КП15-10	1	Каркас КР37-10	1	1.463.1-17.8-14	124,0
	2	КР38-10	1	-14	
	3	Ф6АI, ℓ=190; 0,04 кг	76	без черт.	

Арматура: класса А-I по ГОСТ 5781-82*

Марка каркаса	Поз	Наименование	Кол.	Обозначение документа	Масса каркаса, кг
КП15-11	1	Каркас КР37-11	1	1.463.1-17.8-14	148,4
	2	КР38-11	1	-14	
	3	Ф6АI, ℓ=190; 0,04 кг	76	без черт	
КП15-12	1	Каркас КР37-12	1	1.463.1-17.8-14	194,7
	2	КР38-12	1	-14	
	3	Ф8АI, ℓ=190; 0,07 кг	76	без черт.	

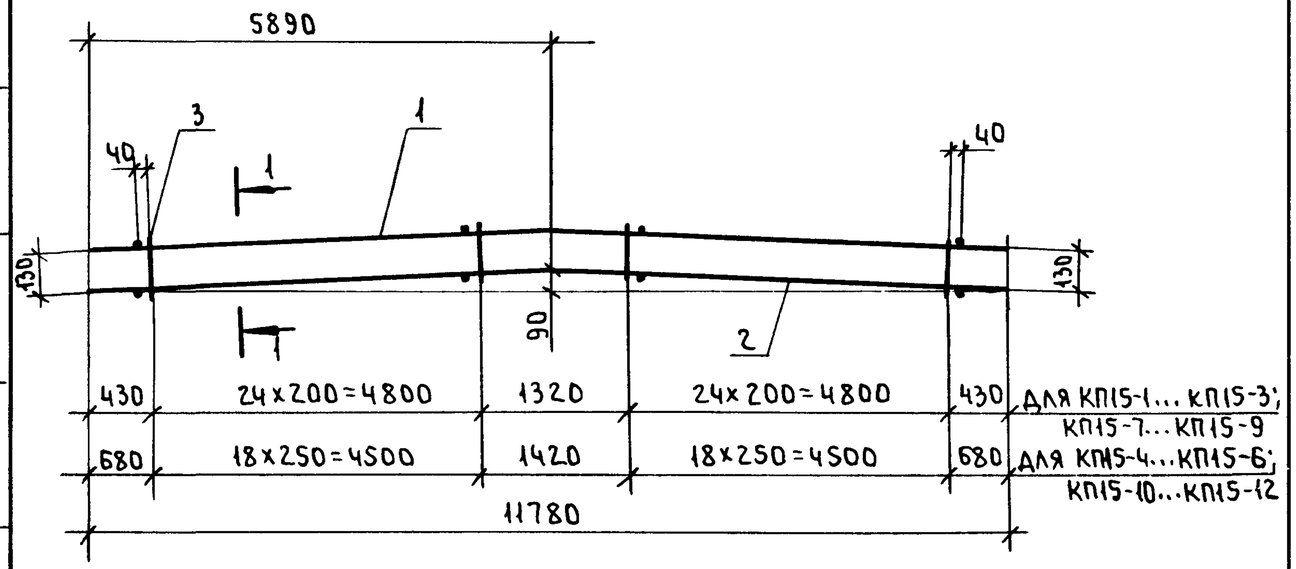

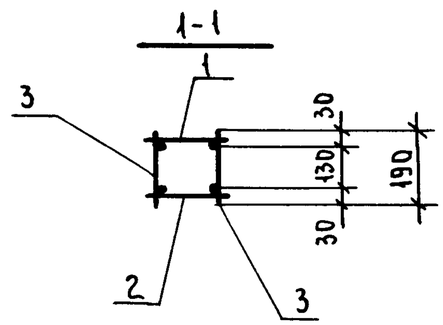

Нач СКО-1	Вчерашний		1.463.1-17.8-5
Н.контр	Копылов		
Гл конст	Матвеев		
ГИП	Репенко		
Зав груп	Милютина		Каркас пространственный КП15-1...КП15-12
Инж I кат	Артемьева		
Техник	Букина		
Провер	Калиновская		

Стадия	Лист	Листов
Р		1

ПРОМСТРОЙПРОЕКТ

Взам. инв №: | Подп. и дата | Инв № подл.

Марка каркаса	Поз.	Наименование	Кол.	Обозначение документа	Масса каркаса, кг
КП16-1	1	Каркас КР39-1	2	1.463.1-17.8-15	33,3
	2	⌀6АI, ℓ=190; 0,04кг	48	Без черт.	
КП16-2	1	Каркас КР39-2	2	1.463.1-17.8-15	42,1
	2	⌀6АI, ℓ=190; 0,04кг	48	Без черт.	
КП16-3	1	Каркас КР39-3	2	1.463.1-17.8-15	51,9
	2	⌀6АI, ℓ=190; 0,04кг	48	Без черт.	
КП16-4	1	Каркас КР39-4	2	1.463.1-17.8-15	62,6
	2	⌀6АI, ℓ=190; 0,04кг	40	Без черт.	
КП16-5	1	Каркас КР39-5	2	1.463.1-17.8-15	74,8
	2	⌀6АI, ℓ=190; 0,04кг	40	Без черт.	
КП16-6	1	Каркас КР39-6	2	1.463.1-17.8-15	98,6
	2	⌀8АI, ℓ=190; 0,07кг	40	Без черт.	
КП16-7	1	Каркас КР39-7	2	1.463.1-17.8-15	33,3
	2	⌀6АI, ℓ=190; 0,04кг	48	Без черт.	
КП16-8	1	Каркас КР39-8	2	1.463.1-17.8-15	42,1
	2	⌀6АI, ℓ=190; 0,04кг	48	Без черт.	
КП16-9	1	Каркас КР39-9	2	1.463.1-17.8-15	51,9
	2	⌀6АI, ℓ=190; 0,04кг	48	Без черт.	
КП16-10	1	Каркас КР39-10	2	1.463.1-17.8-15	62,6
	2	⌀6АI, ℓ=190; 0,04кг	40	Без черт.	
КП16-11	1	Каркас КР39-11	2	1.463.1-17.8-15	74,8
	2	⌀6АI, ℓ=190; 0,04кг	40	Без черт.	
КП16-12	1	Каркас КР39-12	2	1.463.1-17.8-15	98,6
	2	⌀8АI, ℓ=190; 0,07кг	40	Без черт.	

Арматура: класса А-I по ГОСТ5781-82*

КП16-1...КП16-3; КП16-7...КП16-9

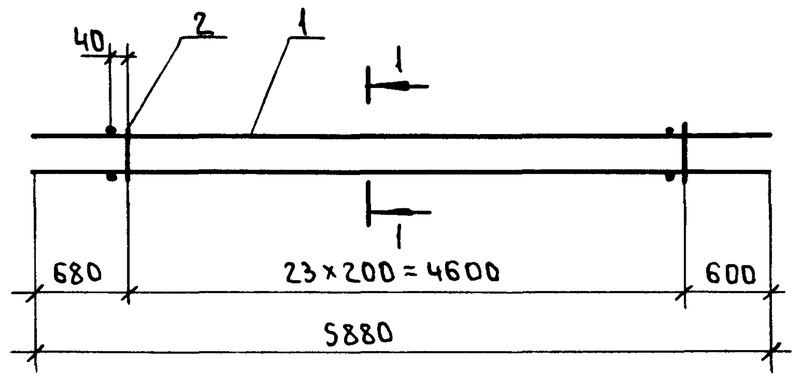

1-1

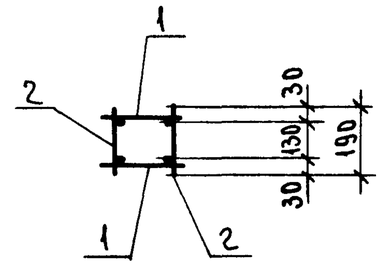

КП16-4...КП16-6; КП16-10...КП16-12

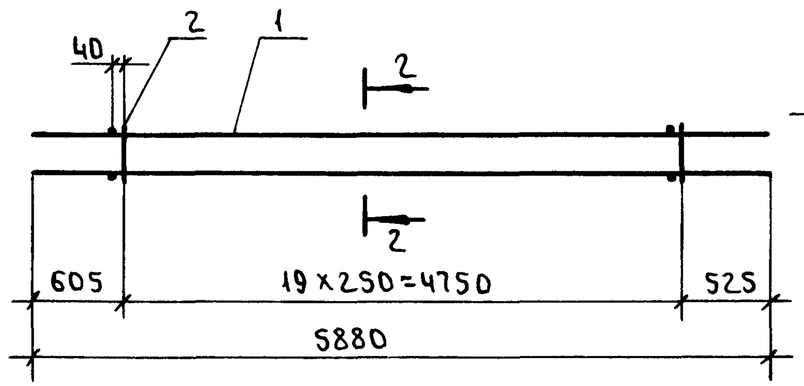

2-2

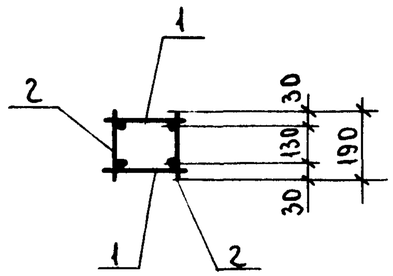

Нач.СКО-1	Вчерашний		
Н.контр.	Копылов		
Гл.конст.	Матвеев		
ГИП	Репенко		
Зав.груп.	Милютина		
Инж.I кат.	Артемьева		
Техник	Букина		
Провер.	Калиновская		

1.463.1-17.8-6

Каркас пространственный КП16-1...КП16-12

Стадия	Лист	Листов
Р		1

ПРОМСТРОЙПРОЕКТ

Марка каркаса	Поз	Наименование	Кол	Обозначение документа	Масса каркаса, кг
КП17-1	1	Каркас КР40-1	1	1.463.1-17.8-16	35,1
	2	КР41-1	1	-17	
	3	⌀6АI, ℓ=250; 0,06 кг	52	без черт	
КП17-2	1	Каркас КР40-2	1	1.463.1-17.8-16	43,9
	2	КР41-2	1	-17	
	3	⌀6АI, ℓ=250; 0,06 кг	52	без черт.	
КП17-3	1	Каркас КР40-3	1	1.463.1-17.8-16	54,1
	2	КР41-3	1	-17	
	3	⌀6АI, ℓ=250, 0,06 кг	52	без черт	
КП17-4	1	Каркас КР40-4	1	1.463.1-17.8-16	64,6
	2	КР41-4	1	-17	
	3	⌀6АI, ℓ=250; 0,06 кг	40	без черт.	
КП17-5	1	Каркас КР40-5	1	1.463.1-17.8-16	77,0
	2	КР41-5	1	-17	
	3	⌀6АI, ℓ=250; 0,06 кг	40	без черт.	
КП17-6	1	Каркас КР40-6	1	1.463.1-17.8-16	101,6
	2	КР41-6	1	-17	
	3	⌀8АI, ℓ=250; 0,10 кг	40	без черт.	
КП17-7	1	Каркас КР40-7	1	1.463.1-17.8-16	35,1
	2	КР41-7	1	-17	
	3	⌀6АI, ℓ=250; 0,06 кг	52	без черт.	
КП17-8	1	Каркас КР40-8	1	1.463.1-17.8-16	43,9
	2	КР41-8	1	-17	
	3	⌀6АI, ℓ=250; 0,06 кг	52	без черт.	
КП17-9	1	Каркас КР40-9	1	1.463.1-17.8-16	54,1
	2	КР41-9	1	-17	
	3	⌀6АI, ℓ=250; 0,06 кг	52	без черт	
КП17-10	1	Каркас КР40-10	1	1.463.1-17.8-16	64,6
	2	КР41-10	1	-17	
	3	⌀6АI, ℓ=250; 0,06 кг	40	без черт.	

Арматура: класса А-I по ГОСТ 5781-82*

Марка каркаса	Поз.	Наименование	Кол.	Обозначение документа	Масса каркаса, кг
КП17-11	1	Каркас КР40-11	1	1.463.1-17.8-16	77,0
	2	КР41-11	1	-17	
	3	⌀6АI, ℓ=250; 0,06 кг	40	без черт	
КП17-12	1	Каркас КР40-12	1	1.463.1-17.8-16	101,6
	2	КР41-12	1	-17	
	3	⌀8АI, ℓ=250; 0,10 кг	40	без черт.	

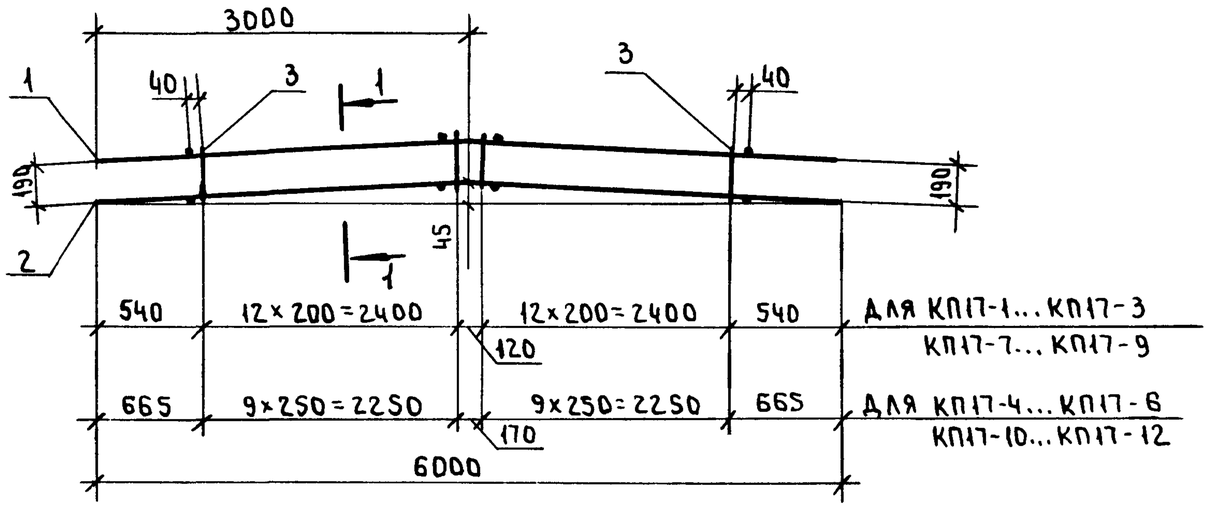

1-1

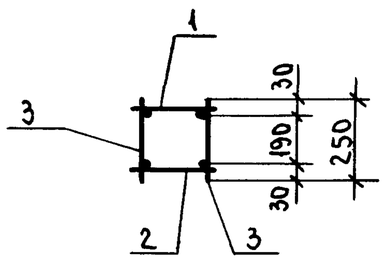

Нач СКО-1	Вчерашний	
Н контр	Копылов	
Гл. конст.	Матвеев	
ГИП	Репенко	
Зав груп	Милютина	
Инж. I кат.	Артемьева	
Техник	Букина	
Провер.	Калиновская	

1.463.1-17.8-7

Каркас пространственный КП17-1...КП17-12

Стадия	Лист	Листов
Р		1

ПРОМСТРОЙПРОЕКТ

Взам инв № | Подп и дата | Инв № подл

Копировал 24407-09 10 Формат А3

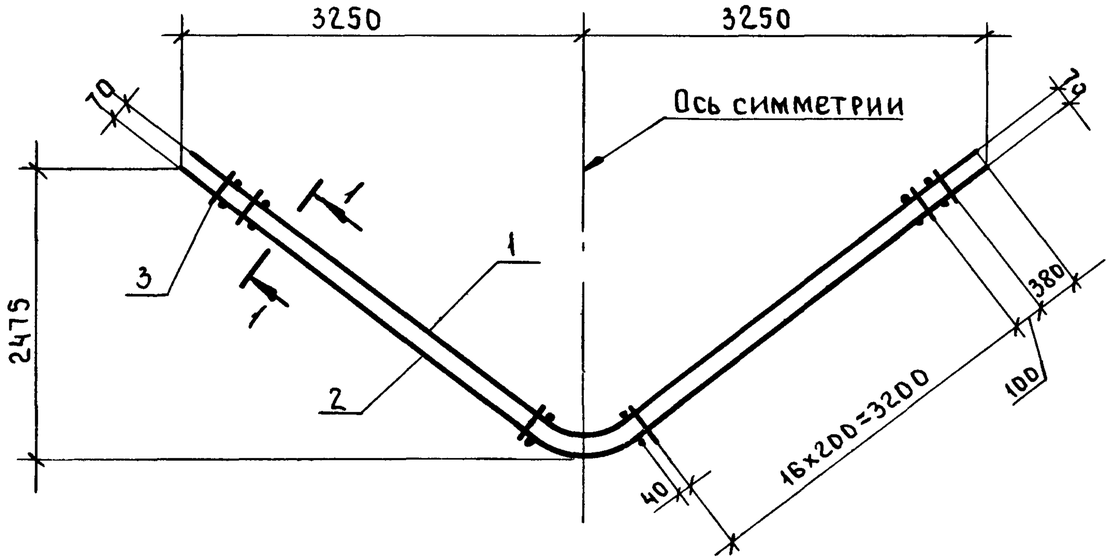

1-1

ДЛЯ КП18-1...КП18-5

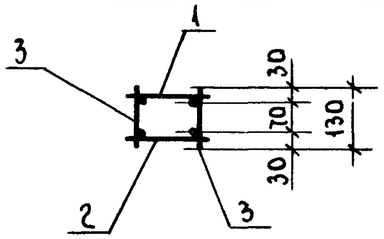

ДЛЯ КП18-6

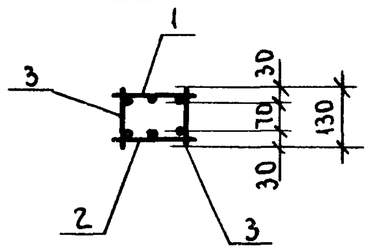

Марка каркаса	Поз.	Наименование	Кол.	Обозначение документа	Масса каркаса, кг.
КП18-1	1	Каркас КР42-1	1	1.463.1-17.8-17	68,4
	2	КР43-1	1	-18	
	3	⌀5ВрI, ℓ=130; 0,02кг	72	Без черт.	
КП18-2	1	Каркас КР42-2	1	1.463.1-17.8-17	83,8
	2	КР43-2	1	-18	
	3	⌀5ВрI, ℓ=130; 0,02кг	72	Без черт.	
КП18-3	1	Каркас КР42-3	1	1.463.1-17.8-17	103,3
	2	КР43-3	1	-18	
	3	⌀6AI, ℓ=130; 0,03кг	72	Без черт.	
КП18-4	1	Каркас КР42-4	1	1.463.1-17.8-17	134,3
	2	КР43-4	1	-18	
	3	⌀8AI, ℓ=130; 0,05кг	72	Без черт.	
КП18-5	1	Каркас КР42-5	1	1.463.1-17.8-17	166,9
	2	КР43-5	1	-18	
	3	⌀8AI, ℓ=130; 0,05кг	72	Без черт	
КП18-6	1	Каркас КР42-6	1	1.463.1-17.8-17	229,7
	2	КР43-6	1	-18	
	3	⌀8AI, ℓ=130; 0,05кг	72	Без черт.	

Арматура: класса А-I по ГОСТ 5781-82*;
класса Вр-I по ГОСТ 6727-80*

Нач.СКО-1	Вчерашний		1.463.1-17.8-8
Н.контр.	Копылов		
Гл.конст	Матвеев		Каркас пространственный КП18-1...КП18-6
ГИП	Репенко		Стадия: Р; Лист: ; Листов: 1
Зав груп.	Милютина		ПРОМСТРОЙПРОЕКТ
Инж.I кат.	Артемьева		
Техник	Букина		
Провер	Калиновская		

Копировал 24407-09 11 Формат А3

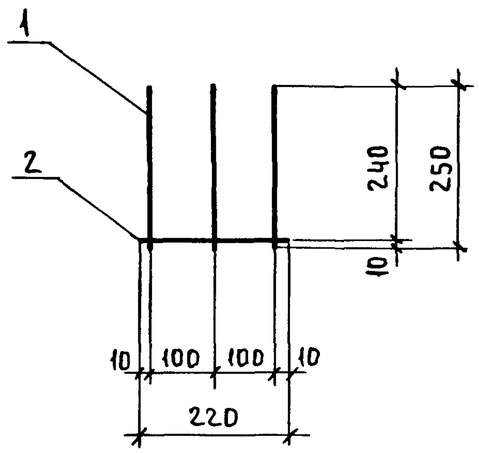

Марка каркаса	Поз.	Наименование	Кол.	Масса ед., кг	Масса каркаса, кг
КР14	1	Ф8АIII, ℓ=250	3	0.1	0.4
	2	8АIII, ℓ=220	1	0.09	

Арматура: класса А-III по ГОСТ 5781-82*

Нач СКО-1	Вчерашний	
Н контр	Копылов	
Гл.конст	Матвеев	
ГИП	Репенко	
Зав груп	Милютина	
Инж I кат	Артемьева	
Техник.	Букина	
Провер	Калиновская	

1.463.1-17.8-9

Каркас КР14

Стадия	Лист	Листов
Р		1

ПРОМСТРОЙПРОЕКТ

Формат А4

Инв.№ подл | Подп. и дата | Взам.инв.№

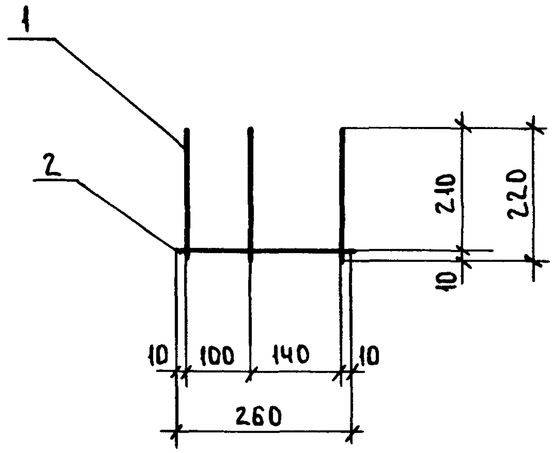

Марка каркаса	Поз.	Наименование	Кол.	Масса ед., кг	Масса каркаса, кг
КР15	1	Ф8АIII, ℓ=220	3	0.09	0.4
	2	8АIII, ℓ=260	1	0.1	

Арматура: класса А-III по ГОСТ 5781-82*

Нач СКО-1	Вчерашний	
Н контр	Копылов	
Гл конст	Матвеев	
ГИП	Репенко	
Зав.груп.	Милютина	
Инж.I кат	Артемьева	
Техник.	Букина	
Провер.	Калиновская	

1.463.1-17.8-10

Каркас КР15

Стадия	Лист	Листов
Р		1

ПРОМСТРОЙПРОЕКТ

Инв.№ подл | Подп. и дата | Взам.инв.№

Копировал 24407-09 12 Формат А4

КР31-1; КР31-2
Развертка

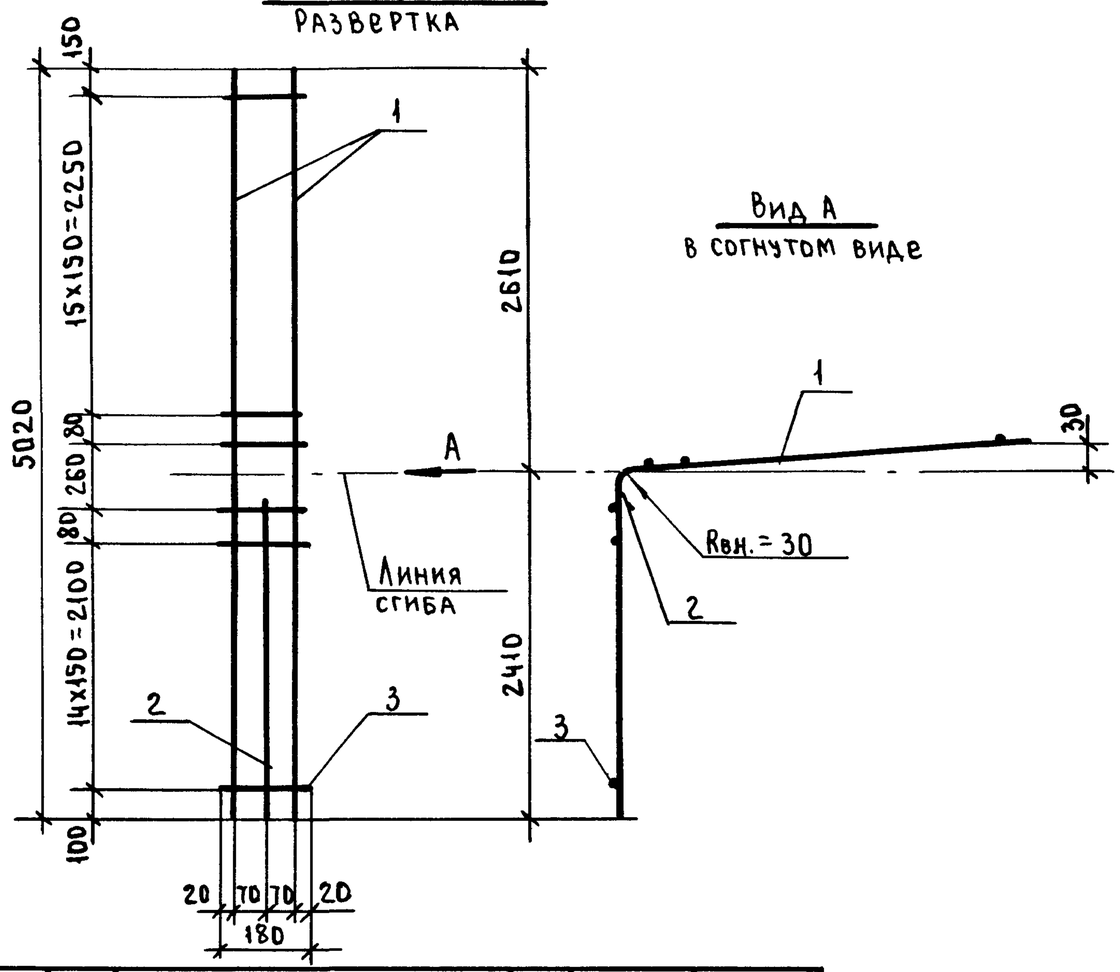

КР32-1; КР32-2
Развертка

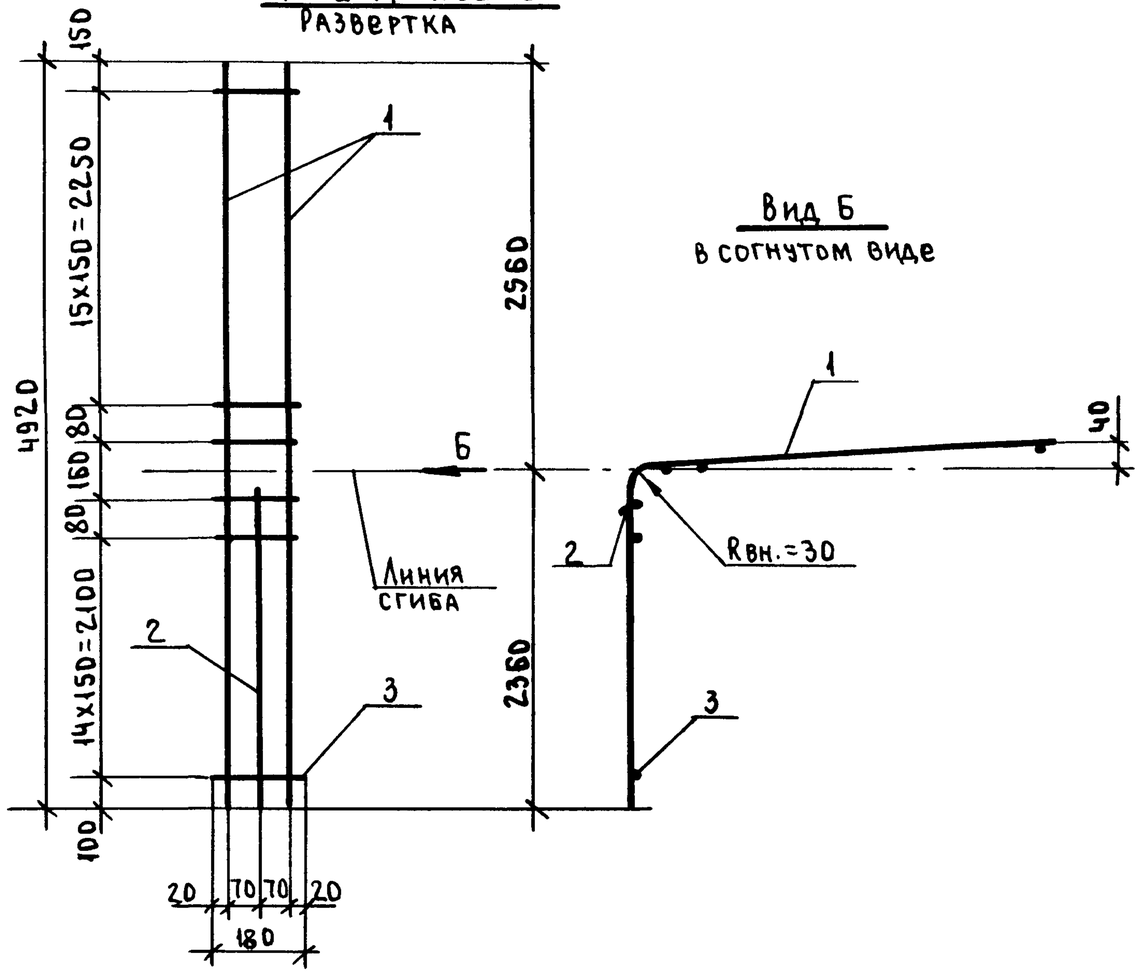

Марка каркаса	Поз.	Наименование	Кол.	Масса ед., кг.	Масса каркаса, кг.
КР31-1	1	ф12А$\overline{III}$, ℓ=5020	2	4,46	12,0
	2	12А$\overline{III}$, ℓ=2320	1	2,06	
	3	5Вр$\overline{I}$, ℓ=180	33	0,03	
КР31-2	1	ф14А$\overline{III}$, ℓ=5020	2	6,06	15,9
	2	14А$\overline{III}$, ℓ=2320	1	2,80	
	3	5Вр$\overline{I}$; ℓ=180	33	0,03	
КР32-1	1	ф12А$\overline{III}$; ℓ=4920	2	4,37	11,8
	2	12А$\overline{III}$, ℓ=2320	1	2,06	
	3	5Вр$\overline{I}$, ℓ=180	33	0,03	
КР32-2	1	ф14А$\overline{III}$, ℓ=4920	2	5,94	15,7
	2	14А$\overline{III}$, ℓ=2320	1	2,80	
	3	5Вр$\overline{I}$, ℓ=180	33	0,03	

Арматура: класса А-$\overline{III}$ по ГОСТ 5781-82*;
класса Вр-$\overline{I}$ по ГОСТ 6727-80*

Нач.СКО-1	Вчерашний	
Н контр	Копылов	
Гл констр	Матвеев	
ГИП	Репенко	
Зав груп.	Милютина	
Инж.I кат.	Артемьева	
Техник	Букина	
Провер	Калиновская	

1.463.1-17.8-11

Каркас
КР31-1; КР31-2
КР32-1; КР32-2

Стадия	Лист	Листов
Р		1

ПРОМСТРОЙПРОЕКТ

КР33-1... КР33-3

Развертка

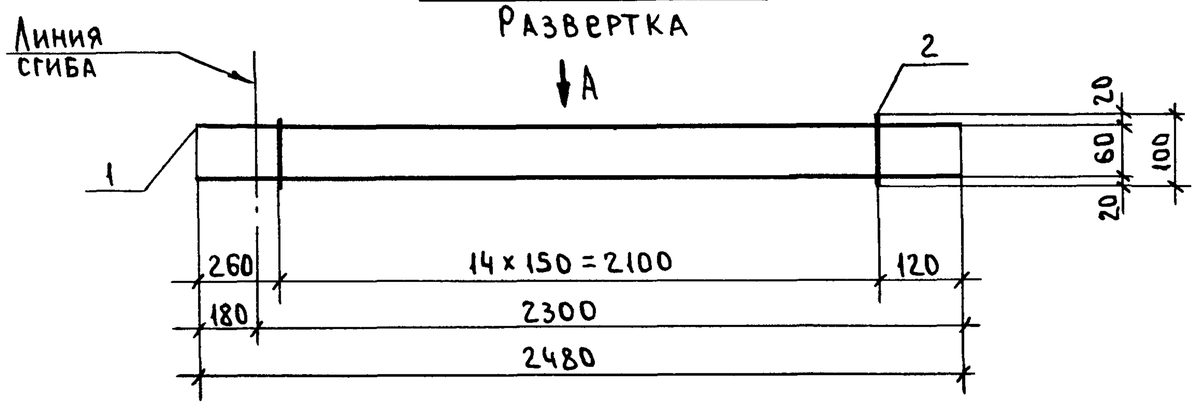

Вид А

в согнутом виде

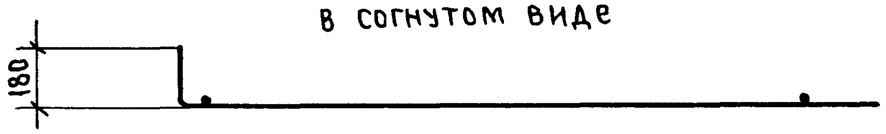

КР34-1... КР34-3

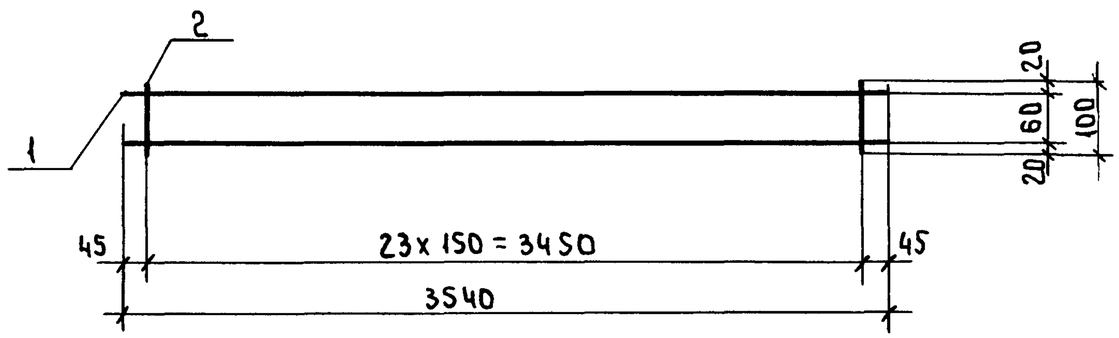

КР35-1... КР35-3

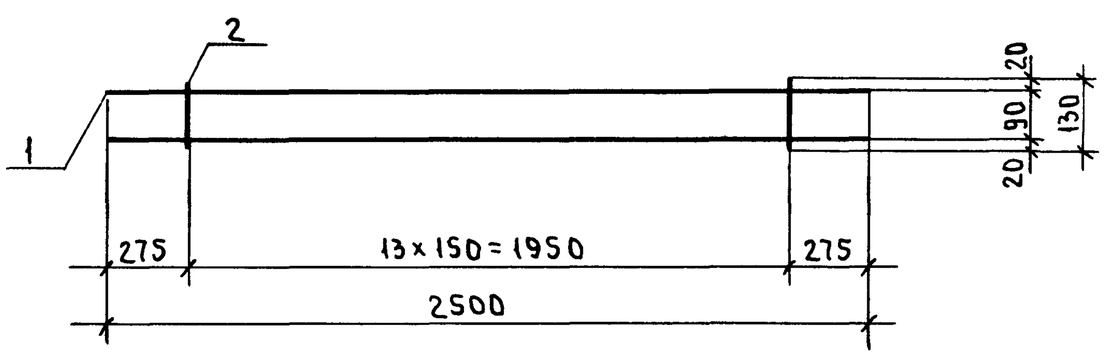

Марка каркаса	Поз.	Наименование	Кол.	Масса ед., кг	Масса каркаса, кг
КР33-1	1	Ф 10А III, ℓ = 2480	2	1,53	3,4
	2	5Вр I, ℓ = 100	15	0,02	
КР33-2	1	Ф 12А III, ℓ = 2480	2	2,20	4,7
	2	5Вр I, ℓ = 100	15	0,02	
КР33-3	1	Ф 14А III, ℓ = 2480	2	3,00	6,3
	2	5Вр I, ℓ = 100	15	0,02	
КР34-1	1	Ф 10А III, ℓ = 3540	2	2,18	4,9
	2	5Вр I, ℓ = 100	24	0,02	
КР34-2	1	Ф 12А III, ℓ = 3540	2	3,13	6,8
	2	5Вр I, ℓ = 100	24	0,02	
КР34-3	1	Ф 14А III, ℓ = 3540	2	4,28	9,1
	2	5Вр I, ℓ = 100	24	0,02	
КР35-1	1	Ф 10А III, ℓ = 2500	2	1,54	3,4
	2	5Вр I, ℓ = 130	14	0,02	
КР35-2	1	Ф 12А III, ℓ = 2500	2	2,22	4,7
	2	5Вр I, ℓ = 130	14	0,02	
КР35-3	1	Ф 14А III, ℓ = 2500	2	3,02	6,3
	2	5Вр I, ℓ = 130	14	0,02	

Арматура: класса А-III по ГОСТ 5781-82*;
класса Вр-I по ГОСТ 6727-80*

Нач СКО-1	Вчерашний	
Н. контр.	Копылов	
Гл констр	Матвеев	
ГИП	Репенко	
Зав груп.	Милютина	
Вед инж.	Котова	
Инж II кат.	Калиновская	
Провер.	Поляк	

1.463.1-17.8-12

Каркас КР33-1...КР33-3; КР34-1...КР34-3; КР35-1...КР35-3

Стадия	Лист	Листов
Р		1

ПРОМСТРОЙПРОЕКТ

Инв. № подл. | Подп. и дата | Взам. инв. №

Копировал 24407-09 14 Формат А3

Марка каркаса	Поз	Наименование	Кол.	Масса ед., кг	Масса каркаса, кг
КР36-1	1	Ф14АIII, ℓ=3350	2	4,05	8,5
	2	6АI, ℓ=170	11	0,04	
КР36-2	1	Ф16АIII, ℓ=3350	2	5,29	11,0
	2	6АI, ℓ=170	11	0,04	
КР36-3	1	Ф18АIII, ℓ=3350	2	6,69	13,7
	2	6АI, ℓ=170	9	0,04	
КР36-4	1	Ф20АIII, ℓ=3350	2	8,26	16,9
	2	6АI, ℓ=170	9	0,04	
КР36-5	1	Ф22АIII, ℓ=3350	2	10,0	20,4
	2	6АI, ℓ=170	9	0,04	
КР36-6	1	Ф14АтIVС, ℓ=3350	2	4,05	8,5
	2	6АI, ℓ=170	11	0,04	
КР36-7	1	Ф16АтIVС, ℓ=3350	2	5,29	11,0
	2	6АI, ℓ=170	11	0,04	
КР36-8	1	Ф18АтIVС, ℓ=3350	2	6,69	13,7
	2	6АI, ℓ=170	9	0,04	
КР36-9	1	Ф20АтIVС, ℓ=3350	2	8,26	16,9
	2	6АI, ℓ=170	9	0,04	
КР36-10	1	Ф22АтIVС, ℓ=3350	2	10,0	20,4
	2	6АI, ℓ=170	9	0,04	

Арматура: классов А-I, А-III по ГОСТ 5781-82*,
класса Ат-IVС по ГОСТ 10884-81*

КР36-1; КР36-2; КР36-6; КР36-7

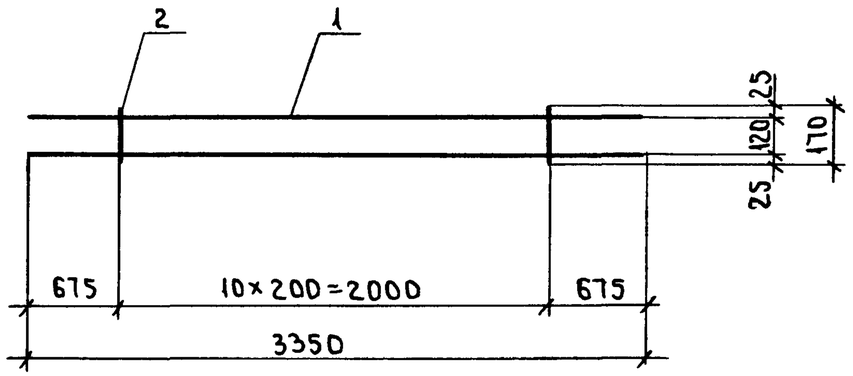

КР36-3...КР36-5; КР36-8...КР36-10

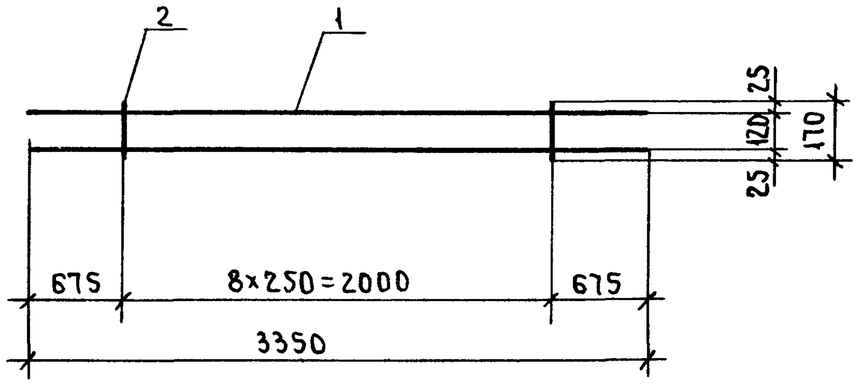

Нач СКО-1	Вчерашний	
Н.контр	Копылов	
Гл конст	Матвеев	
ГИП	Репенко	
Зав.груп	Милютина	
Инж I кат	Артемьева	
Техник	Букина	
Провер	Калиновская	

1.463.1-17.8-13

Каркас
КР36-1...КР36-10

Стадия	Лист	Листов
Р		1

ПРОМСТРОЙПРОЕКТ

КР37-1...КР37-12
Развертка

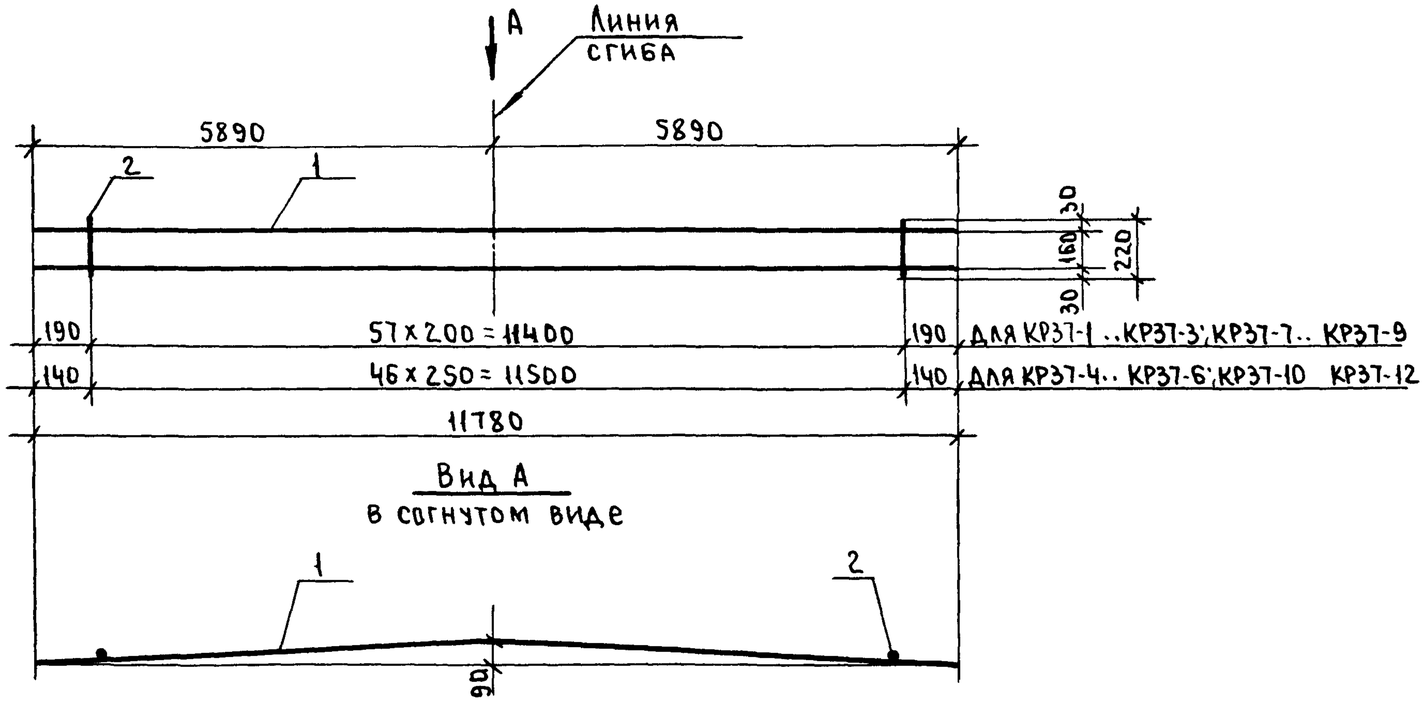

Вид А
в согнутом виде

КР38-1...КР38-12
Развертка

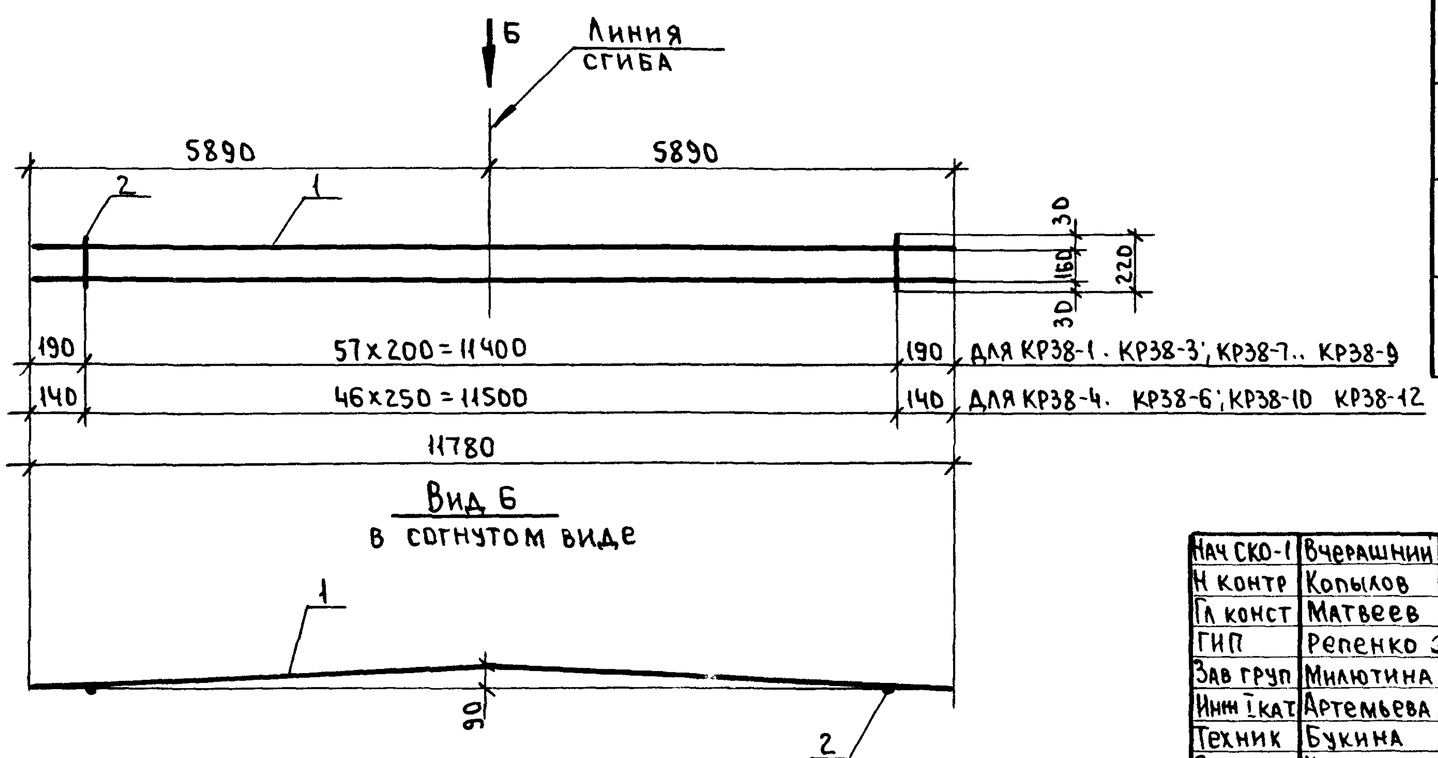

Вид Б
в согнутом виде

Марка каркаса	Поз	Наименование	Кол	Масса ед., кг	Масса каркаса, кг
КР37-1 КР38-1	1	Ф14А III, ℓ=11780	2	14,23	31,4
	2	6А I, ℓ=220	58	0,05	
КР37-2 КР38-2	1	Ф16А III, ℓ=11780	2	18,59	40,1
	2	6А I, ℓ=220	58	0,05	
КР37-3 КР38-3	1	Ф18А III, ℓ=11780	2	23,54	50,0
	2	6А I ℓ=220	58	0,05	
КР37-4 КР38-4	1	Ф20А III, ℓ=11780	2	29,05	60,5
	2	6А I, ℓ=220	47	0,05	
КР37-5 КР38-5	1	Ф22А III, ℓ=11780	2	35,15	72,7
	2	6А I, ℓ=220	47	0,05	
КР37-6 КР38-6	1	Ф25А III, ℓ=11780	2	45,24	94,7
	2	8А I, ℓ=220	47	0,09	
КР37-7 КР38-7	1	Ф14АТ IVС, ℓ=11780	2	14,23	31,4
	2	6А I, ℓ=220	58	0,05	
КР37-8 КР38-8	1	Ф16АТ IVС, ℓ=11780	2	18,59	40,1
	2	6А I, ℓ=220	58	0,05	
КР37-9 КР38-9	1	Ф18АТ IVС, ℓ=11780	2	23,54	50,0
	2	6А I, ℓ=220	58	0,05	
КР37-10 КР38-10	1	Ф20АТ IVС, ℓ=11780	2	29,05	60,5
	2	6А I, ℓ=220	47	0,05	
КР37-11 КР38-11	1	Ф22АТ IVС, ℓ=11780	2	35,15	72,7
	2	6А I, ℓ=220	47	0,05	
КР37-12 КР38-12	1	Ф25АТ IVС, ℓ=11780	2	45,24	94,7
	2	8А I, ℓ=220	47	0,09	

Арматура классов А-I, А-III по ГОСТ 5781-82*;
класса АТ-IVС по ГОСТ 10884-81*

Нач СКО-1	Вчерашний	
Н контр	Копылов	
Гл конст	Матвеев	
ГИП	Репенко	
Зав груп	Милютина	
Инж I кат	Артемьева	
Техник	Букина	
Провер	Калиновская	

1.463.1-17.8-14

Каркас
КР37-1..КР37-12;
КР38-1..КР38-12

Стадия	Лист	Листов
Р		1

ПРОМСТРОЙПРОЕКТ

Инв № подл | Подп и дата | Взам инв №

Копировал 24407-09 16 Формат А3

Марка каркаса	Поз	Наименование	Кол.	Масса ед., кг	Масса каркаса, кг.
КР39-1	1	Ф14АIII, ℓ=5880	2	7,10	15,7
	2	6АI, ℓ=220	30	0,05	
КР39-2	1	Ф16АIII, ℓ=5880	2	9,28	20,1
	2	6АI, ℓ=220	30	0,05	
КР39-3	1	Ф18АIII, ℓ=5880	2	11,75	25,0
	2	6АI, ℓ=220	30	0,05	
КР39-4	1	Ф20АIII, ℓ=5880	2	14,50	30,5
	2	6АI, ℓ=220	30	0,05	
КР39-5	1	Ф22АIII, ℓ=5880	2	17,55	36,6
	2	6АI, ℓ=220	30	0,05	
КР39-6	1	Ф25АIII, ℓ=5880	2	22,58	47,9
	2	8АI, ℓ=220	30	0,09	
КР39-7	1	Ф14АтIVС, ℓ=5880	2	7,10	15,7
	2	6АI, ℓ=220	30	0,05	
КР39-8	1	Ф16АтIVС, ℓ=5880	2	9,28	20,1
	2	6АI, ℓ=220	30	0,05	
КР39-9	1	Ф18АтIVС, ℓ=5880	2	11,75	25,0
	2	6АI, ℓ=220	30	0,05	
КР39-10	1	Ф20АтIVС, ℓ=5880	2	14,50	30,5
	2	6АI, ℓ=220	30	0,05	
КР39-11	1	Ф22АтIVС, ℓ=5880	2	17,55	36,6
	2	6АI, ℓ=220	30	0,05	
КР39-12	1	Ф25АтIVС, ℓ=5880	2	22,58	47,9
	2	8АI, ℓ=220	30	0,09	

Арматура: классов А-I, А-III по ГОСТ 5781-82*;
класса Ат-IVС по ГОСТ 10884-81*

КР39-1...КР39-3; КР39-7...КР39-9

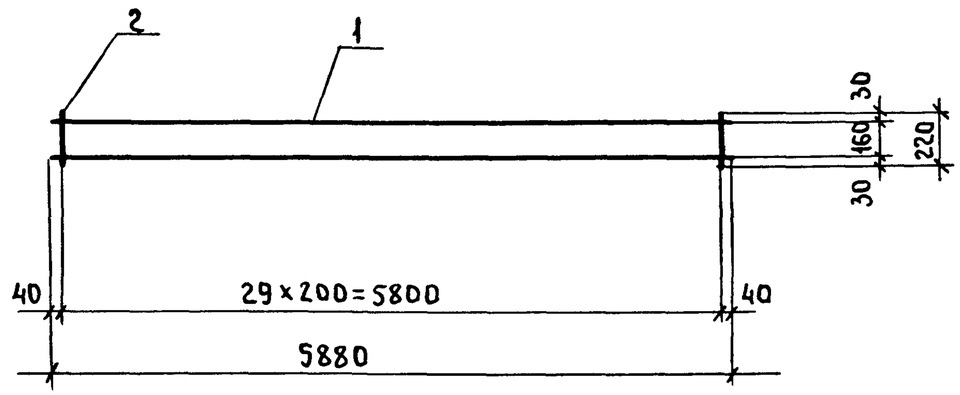

КР39-4...КР39-6; КР39-10..КР39-12

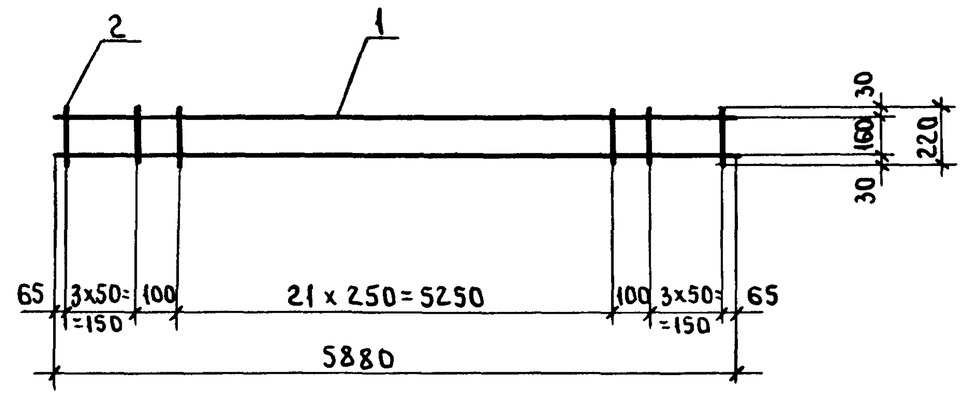

Нач СКО-1	Вчерашний		1.463.1-17.8-15
Н контр	Копылов		
Гл констр	Матвеев		
ГИП	Репенко		Каркас КР39-1...КР39-12
Зав.груп.	Милютина		
Инж.I кат.	Артемьева		
Техник	Букина		
Провер.	Клаиновская		

Стадия	Лист	Листов
Р		1

ПРОМСТРОЙПРОЕКТ

Копировал 24407-09 17 Формат А3

КР40-1... КР40-3; КР40-7... КР40-9

Развертка

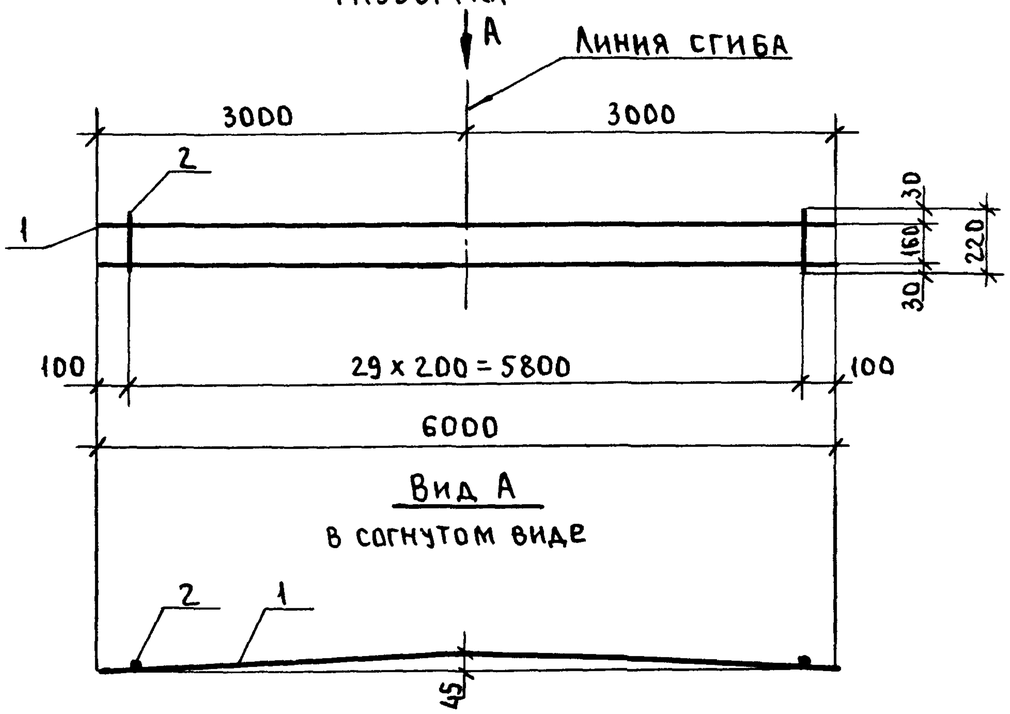

КР40-4... КР40-6; КР40-10... КР40-12

Развертка

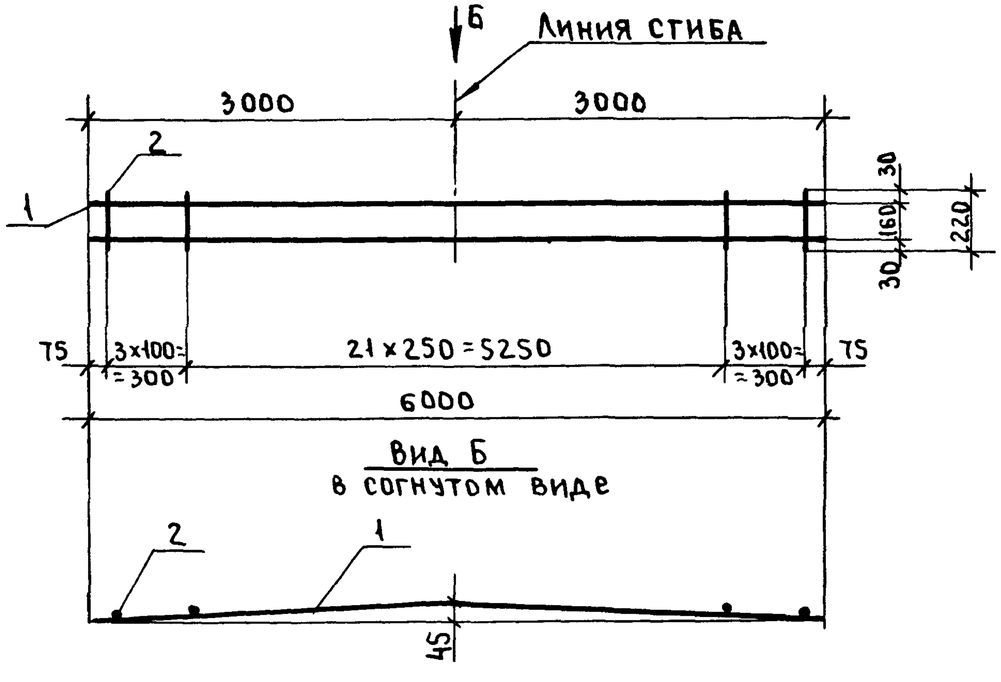

Марка каркаса	Поз.	Наименование	Кол	Масса ед, кг	Масса каркаса, кг
КР40-1	1	Ф14АIII, ℓ=6000	2	7.25	16,0
	2	6АI, ℓ=220	30	0,05	
КР40-2	1	Ф16АIII, ℓ=6000	2	9,47	20,4
	2	6АI, ℓ=220	30	0,05	
КР40-3	1	Ф18АIII, ℓ=6000	2	12,0	25,5
	2	6АI, ℓ=220	30	0,05	
КР40-4	1	Ф20АIII, ℓ=6000	2	14,80	31,1
	2	6АI, ℓ=220	30	0,05	
КР40-5	1	Ф22АIII, ℓ=6000	2	17,90	37,3
	2	6АI, ℓ=220	30	0,05	
КР40-6	1	Ф25АIII, ℓ=6000	2	23,04	48,8
	2	8АI, ℓ=220	30	0,09	
КР40-7	1	Ф14АтIVс, ℓ=6000	2	7.25	16,0
	2	6АI, ℓ=220	30	0,05	
КР40-8	1	Ф16АтIVс, ℓ=6000	2	9,47	20,4
	2	6АI, ℓ=220	30	0,05	
КР40-9	1	Ф18АтIVс, ℓ=6000	2	12,0	25,5
	2	6АI, ℓ=220	30	0,05	
КР40-10	1	Ф20АтIVс, ℓ=6000	2	14,80	31,1
	2	6АI, ℓ=220	30	0,05	
КР40-11	1	Ф22АтIVс, ℓ=6000	2	17,90	37,3
	2	6АI, ℓ=220	30	0,05	
КР40-12	1	Ф25АтIVс, ℓ=6000	2	23,04	48,8
	2	8АI, ℓ=220	30	0,09	

Арматура: классов А-I, А-III по ГОСТ5781-82*;
класса Ат-IVс по ГОСТ10884-81*

Нач.СКО-1	Вчерашний	
Н.контр	Копылов	
Гл.конст.	Матвеев	
ГИП	Репенко	
Зав.груп.	Милютина	
Инж.I кат.	Артемьева	
Техник	Букина	
Провер	Калиновская	

1.463.1-17.8-16

Каркас
КР40-1... КР40-12

Стадия	Лист	Листов
Р		1

ПРОМСТРОЙПРОЕКТ

Инв № подл | Подп и дата | Взам.инв.№

Копировал 24407-09 18 Формат А3

КР41-1... КР41-3; КР41-7... КР41-9

Развертка

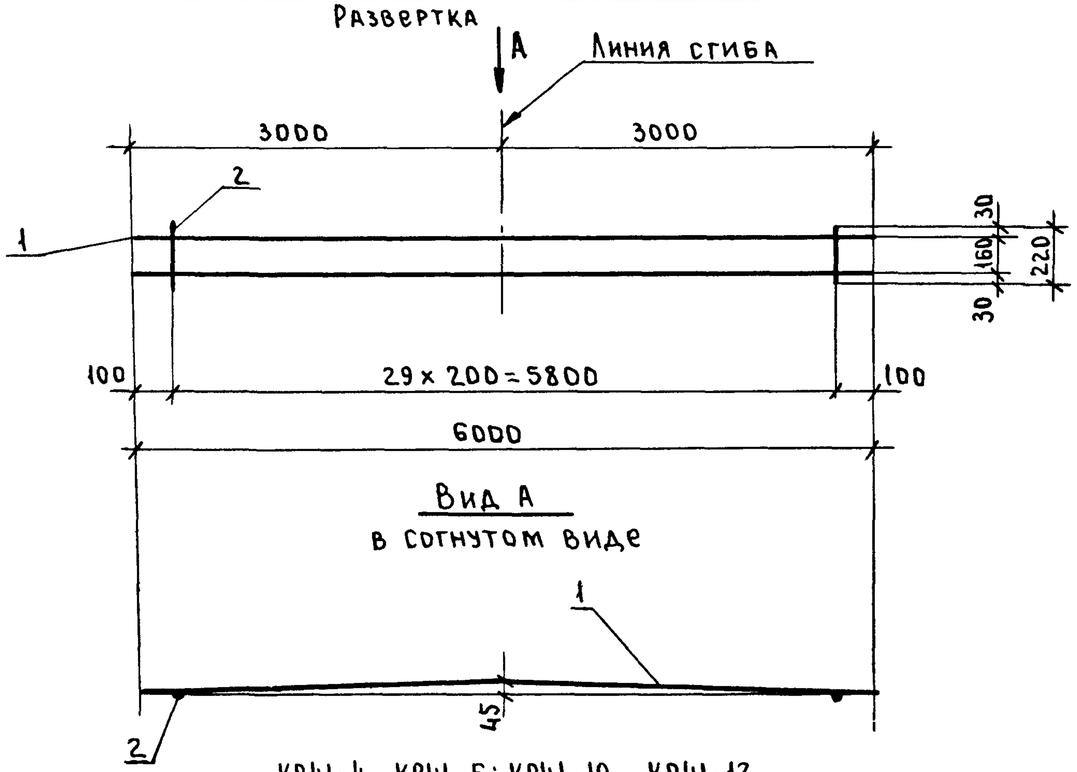

КР41-4... КР41-6; КР41-10... КР41-12

Развертка

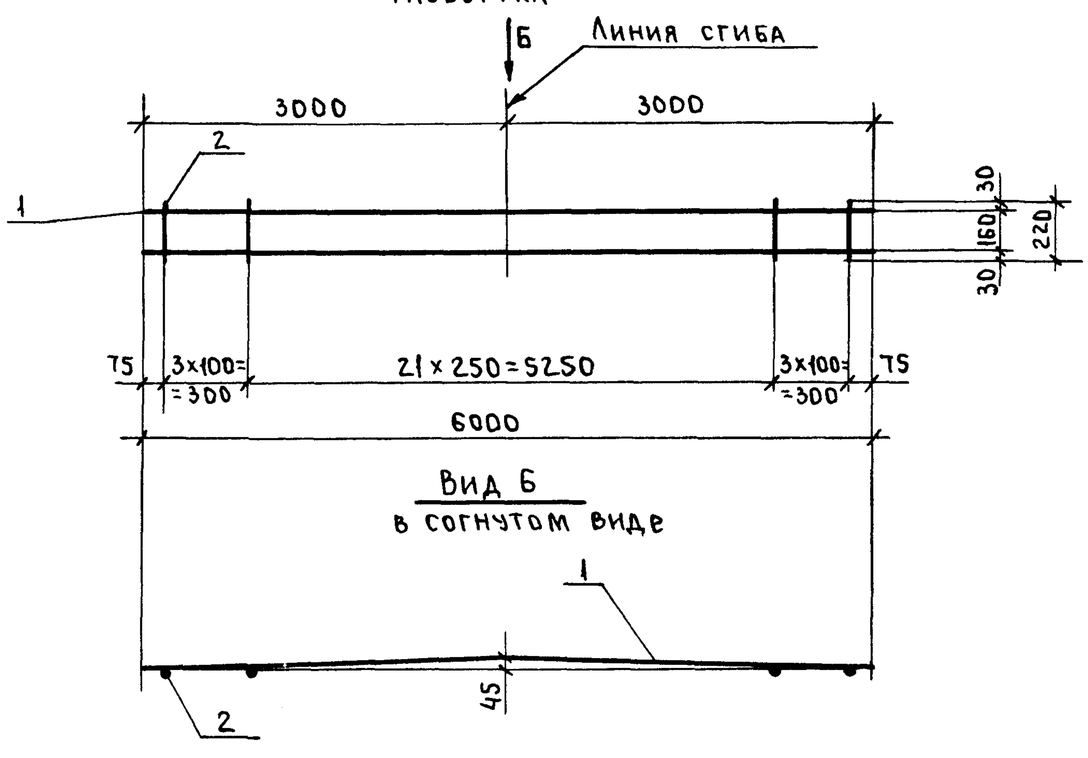

Марка каркаса	Поз.	Наименование	Кол.	Масса ед., кг	Масса каркаса, кг
КР41-1	1	Ф14А III, ℓ=6000	2	7.25	16,0
	2	6А I, ℓ=220	30	0,05	
КР41-2	1	Ф16А III, ℓ=6000	2	9.47	20,4
	2	6А I, ℓ=220	30	0,05	
КР41-3	1	Ф18А III, ℓ=6000	2	12,0	25,5
	2	6А I, ℓ=220	30	0,05	
КР41-4	1	Ф20А III, ℓ=6000	2	14.80	31,1
	2	6А I, ℓ=220	30	0,05	
КР41-5	1	Ф22А III, ℓ=6000	2	17,90	37,3
	2	6А I, ℓ=220	30	0,05	
КР41-6	1	Ф25А III, ℓ=6000	2	23,04	48,8
	2	8А I, ℓ=220	30	0,09	
КР41-7	1	Ф14АтIVс, ℓ=6000	2	7,25	16,0
	2	6А I, ℓ=220	30	0,05	
КР41-8	1	Ф16АтIVс, ℓ=6000	2	9.47	20.4
	2	6А I, ℓ=220	30	0,05	
КР41-9	1	Ф18АтIVс, ℓ=6000	2	12,0	25,5
	2	6А I, ℓ=220	30	0,05	
КР41-10	1	Ф20АтIVс, ℓ=6000	2	14,80	31.1
	2	6А I, ℓ=220	30	0,05	
КР41-11	1	Ф22АтIVс, ℓ=6000	2	17.90	37,3
	2	6А I, ℓ=220	30	0,05	
КР41-12	1	Ф25АтIVс, ℓ=6000	2	23.04	48,8
	2	8А I, ℓ=220	30	0,09	

Арматура: классов А-I, А-III по ГОСТ 5781-82*;
класса Ат-IVс по ГОСТ 10884-81*

Нач СКО-1	Вчерашний		1.463.1-17.8-17
Н.контр	Копылов		
Гл.конст.	Матвеев		Каркас КР41-1...КР41-12
ГИП	Репенко		Стадия: Р; Лист: ; Листов: 1
Зав.груп	Милютина		
Инж I кат	Артемьева		Промстройпроект
Техник	Букина		
Провер.	Калиновская		

КР42-1... КР42-5

Развертка

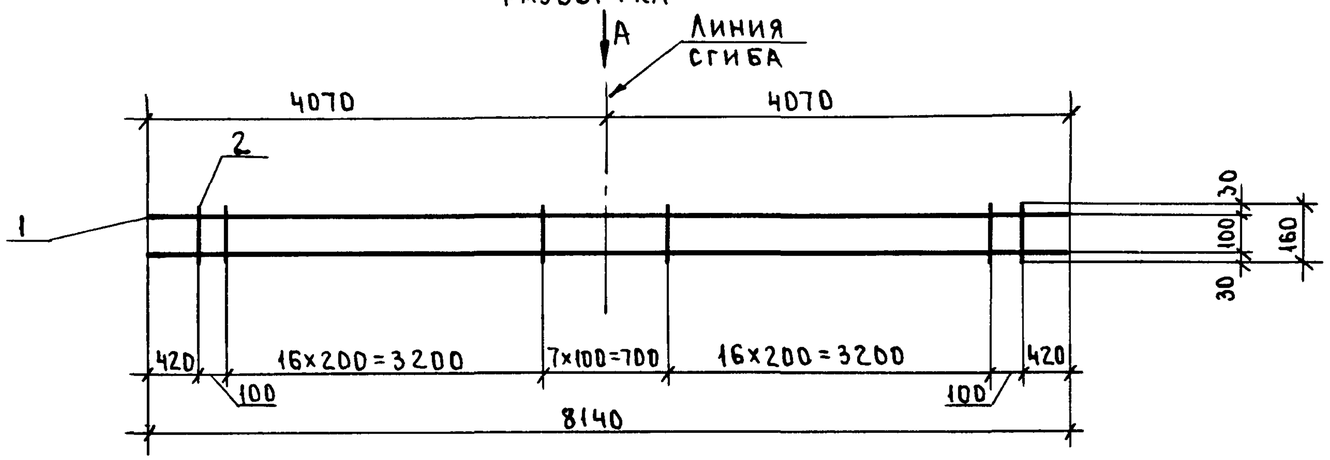

КР42-6

Развертка

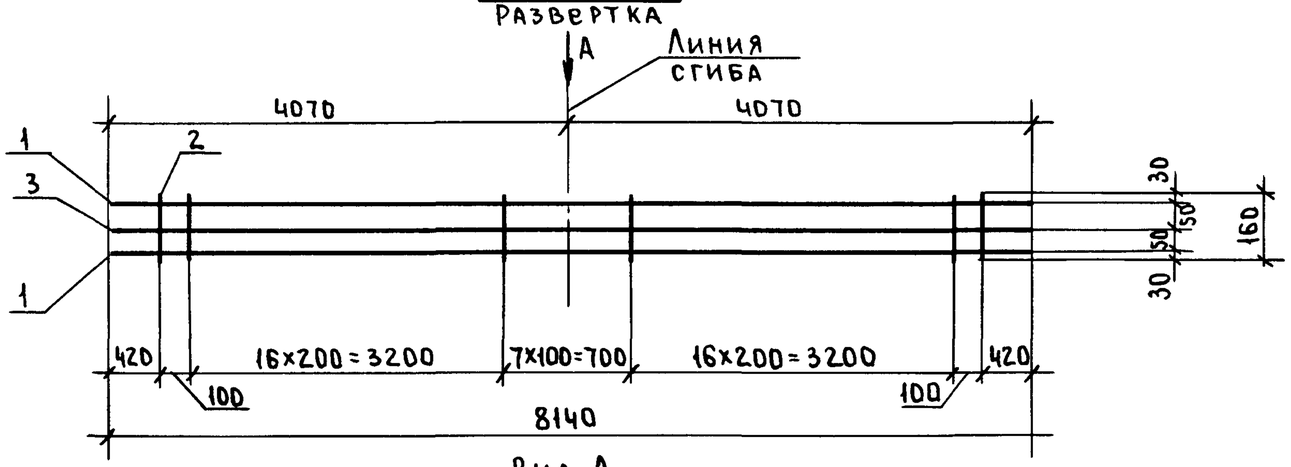

Вид А

в согнутом виде

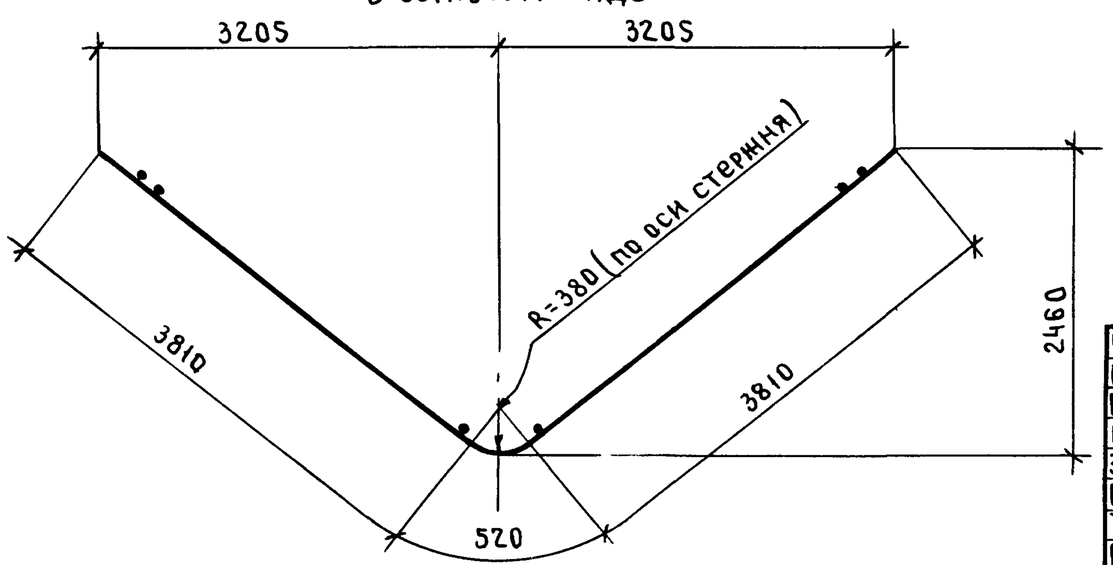

Марка каркаса	Поз.	Наименование	Кол.	Масса ед., кг	Масса каркаса кг.
КР42-1	1	Ф18А III, ℓ=8140	2	16.26	33,3
	2	5Вр I, ℓ=160	42	0.02	
КР42-2	1	Ф20А III, ℓ=8140	2	20,07	40,9
	2	5Вр I, ℓ=160	42	0.02	
КР42-3	1	Ф22А III, ℓ=8140	2	24,29	50,3
	2	6А I, ℓ=160	42	0,04	
КР42-4	1	Ф25А III, ℓ=8140	2	31,26	65.0
	2	8А I, ℓ=160	42	0.06	
КР42-5	1	Ф28А III, ℓ=8140	2	39,32	81,1
	2	8А I, ℓ=160	42	0.06	
КР42-6	1	Ф28А III, ℓ=8140	2	39,32	112,4
	2	8А I, ℓ=160	42	0.06	
	3	25А III, ℓ=8140	1	31,26	

Арматура: классов А-I, А-III по ГОСТ 5781-82*;
класса Вр-I по ГОСТ 6727-80*

Нач.СКО-1	Вчерашний	
Н. контр	Копылов	
Гл конст.	Матвеев	
ГИП	Репенко	
Зав груп	Милютина	
Инж I кат.	Артемьева	
Техник	Букина	
Провер	Калиновская	

1.463.1-17.8-18

Каркас КР42-1... КР42-6

Стадия	Лист	Листов
Р		1

ПРОМСТРОЙПРОЕКТ

Взам. инв№ | Подп. и дата | Инв № подл

Копировал 24407-09 20 Формат А3

КР43-1 ... КР43-5
Развертка

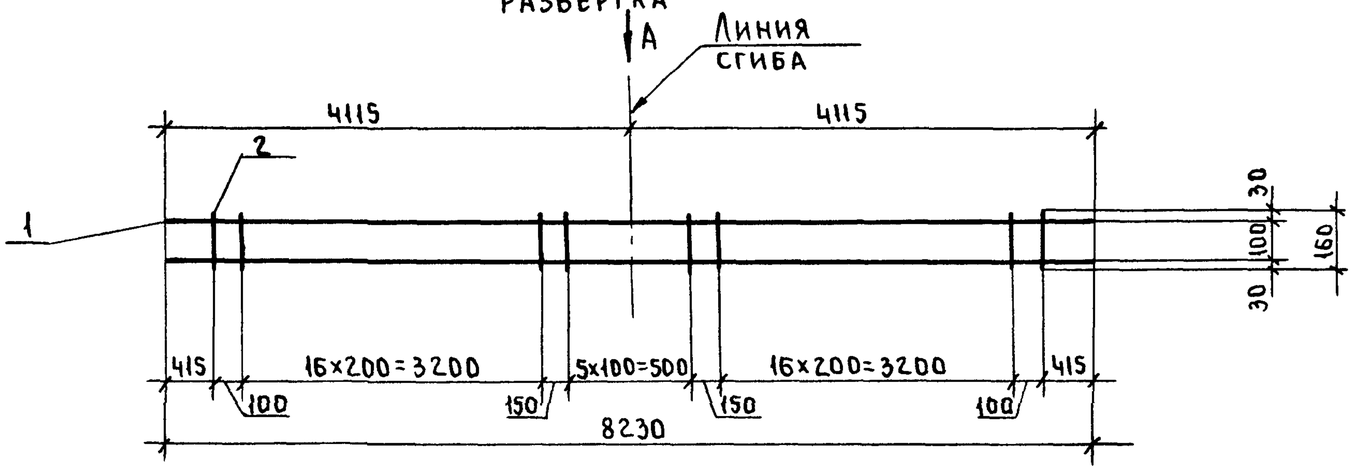

КР43-6
Развертка

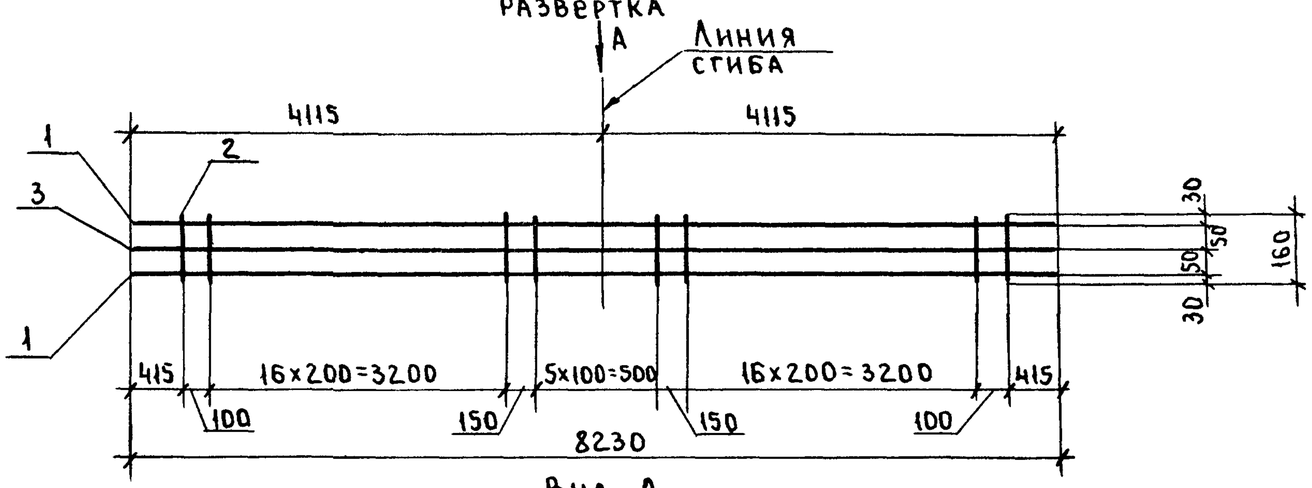

Вид А
в согнутом виде

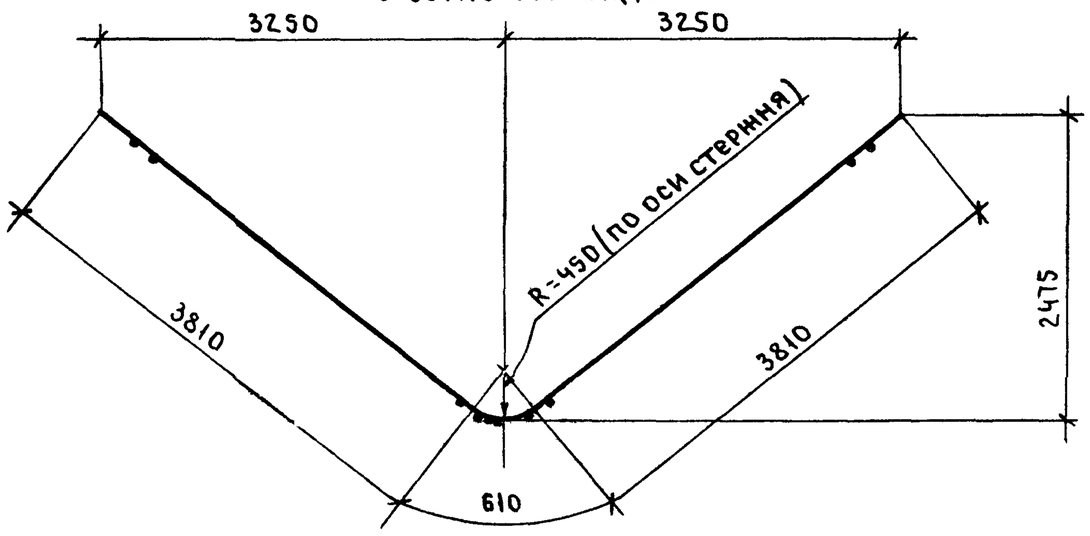

Марка каркаса	Поз.	Наименование	Кол.	Масса ед., кг	Масса каркаса, кг
КР43-1	1	Ф18А III, ℓ=8230	2	16,44	33,7
	2	5Вр I, ℓ=160	42	0,02	
КР43-2	1	Ф20А III, ℓ=8230	2	20,30	41,4
	2	5Вр I, ℓ=160	42	0,02	
КР43-3	1	Ф22А III, ℓ=8230	2	24,56	50,8
	2	6А I, ℓ=160	42	0,04	
КР43-4	1	Ф25А III, ℓ=8230	2	31,60	65,7
	2	8А I, ℓ=160	42	0,06	
КР43-5	1	Ф28А III, ℓ=8230	2	39,75	82,0
	2	8А I, ℓ=160	42	0,06	
КР43-6	1	Ф28А III, ℓ=8230	2	39,75	113,6
	2	8А I, ℓ=160	42	0,06	
	3	25А III, ℓ=8230	1	31,60	

Арматура: классов А-I, А-III по ГОСТ 5781-82*; класса Вр-I по ГОСТ 6727-80*

Нач СКО-1	Вчерашний	
Н.контр.	Ковылов	
Гл.конст	Матвеев	
	Репенко	
Зав грп		

1.463.1-17.8-19

Каркас КР43-1 ... КР43-6

Стадия	Лист	Листов
Р		1

ПРОМСТРОЙПРОЕКТ

КР45-1...КР45-4

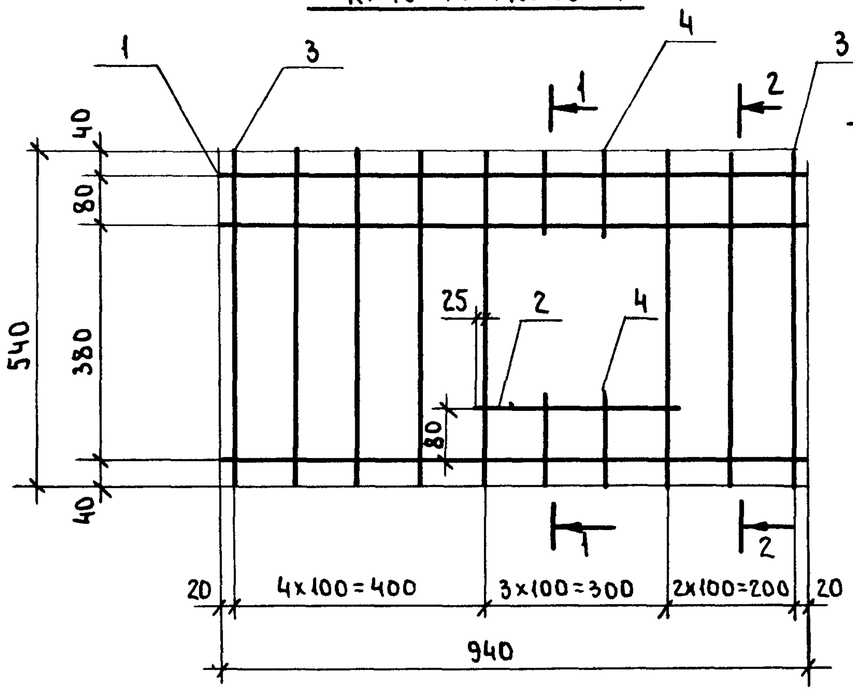

1-1

Для КР45-1; КР45-3 Для КР45-2; КР45-4

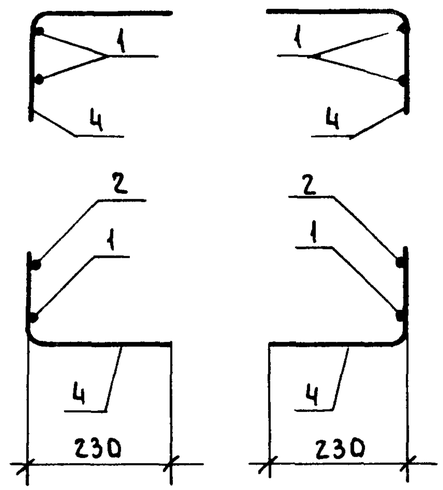

КР44

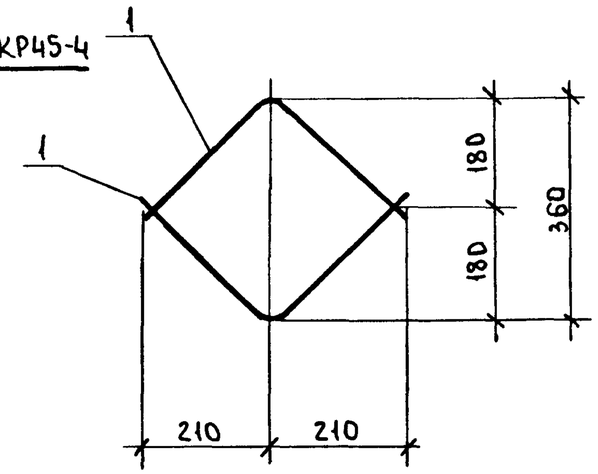

Поз.1 для КР44

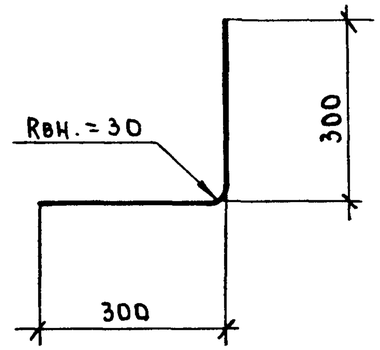

2-2

Для КР45-1; КР45-3 Для КР45-2; КР45-4

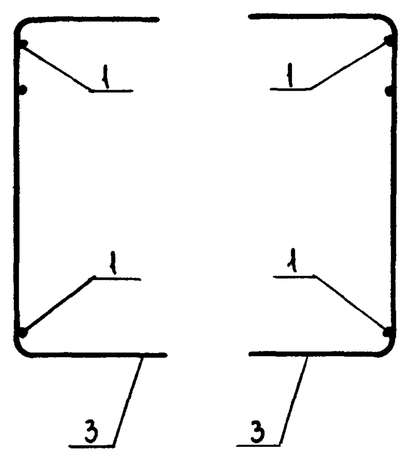

Поз 3

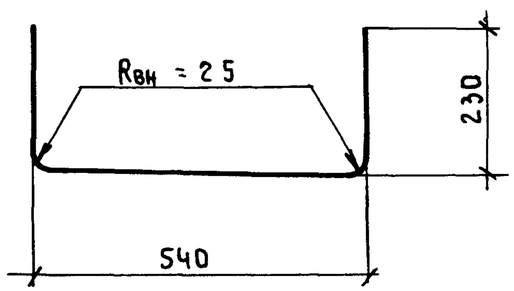

Поз.4

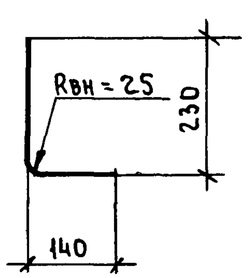

Марка каркаса	Поз.	Наименование	Кол	Масса ед., кг	Масса каркаса, кг
КР44	1	Ф14А III, ℓ=590	2	0.71	1.4
КР45-1 КР45-2	1	Ф12А III, ℓ=940	3	0,83	11.0
	2	12А III, ℓ=350	1	0,31	
	3	12А III, ℓ=970	8	0,86	
	4	12А III, ℓ=355	4	0,32	
КР45-3 КР45-4	1	Ф14А III, ℓ=940	3	1.14	14.9
	2	14А III, ℓ=350	1	0,42	
	3	14А III, ℓ=970	8	1,17	
	4	14А III, ℓ=355	4	0,43	

Арматура: класса А-III по ГОСТ5781-82*

Нач.СКО-1	Вчерашний	
Н.контр	Копылов	
Гл.конст	Матвеев	
ГИП	Репенко	
Зав груп	Милютина	
Инж.I кат	Артемьева	
Техник	Букина	
Провер.	Калиновская	

1.463.1-17.8-20

Каркас КР44; КР45-1...КР45-4

Стадия	Лист	Листов
Р		1

ПРОМСТРОЙПРОЕКТ

Инв.№ подл | Подп. и дата | Взам инв.№

Копировал 24407-09 22 Формат А3

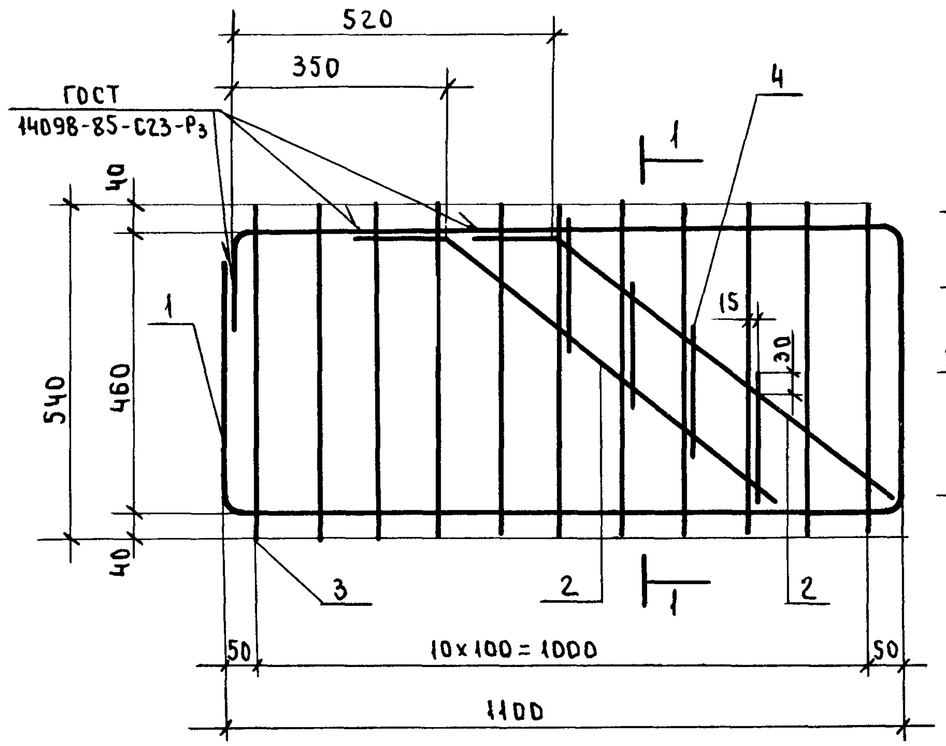

1-1

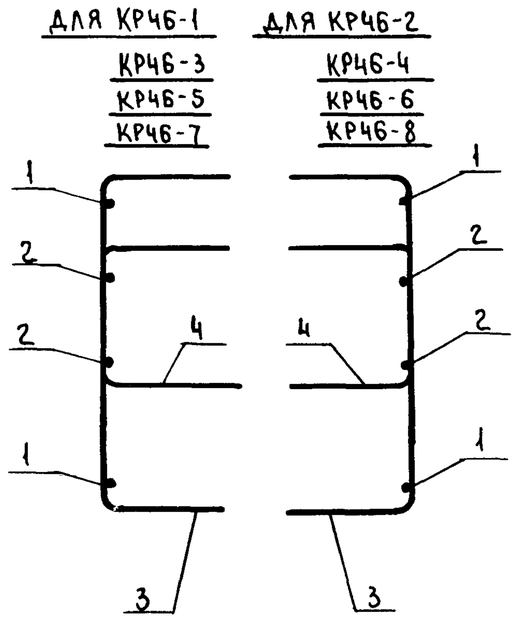

Поз.1

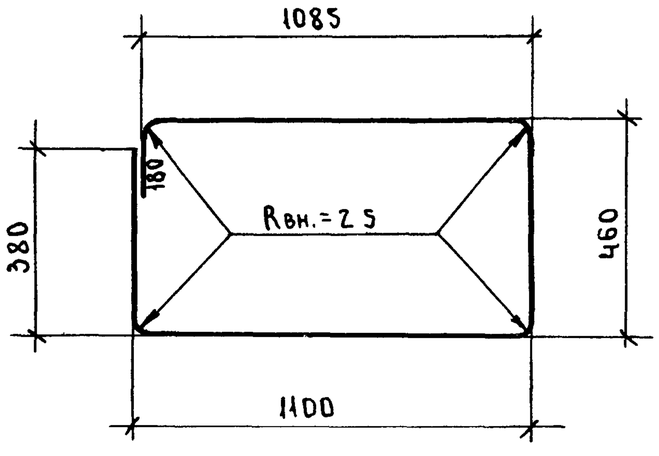

Поз.2

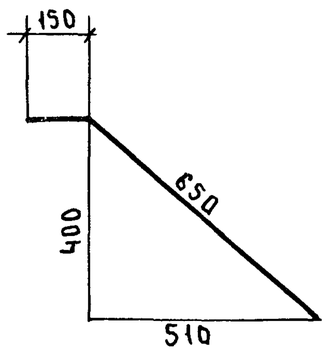

Поз.3

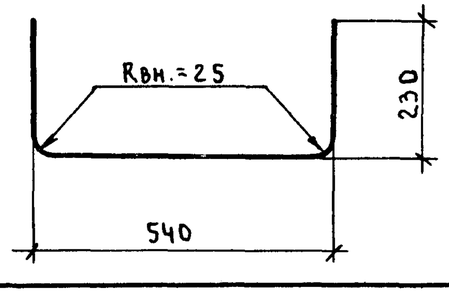

Поз 4

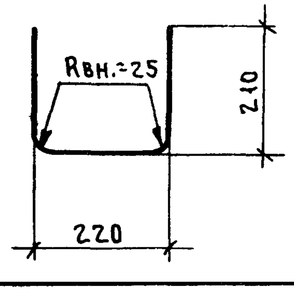

Марка каркаса	Поз	Наименование	Кол	Масса ед., кг	Масса каркаса, кг
КР4Б-1 КР4Б-2	1	Ф12АIII, ℓ=3150	1	2,80	15,2
	2	12АIII, ℓ=800	2	0,71	
	3	12АIII, ℓ=970	11	0,86	
	4	10АIII, ℓ=610	4	0,38	
КР4Б-3 КР4Б-4	1	Ф12АIII, ℓ=3150	1	2,80	15,8
	2	12АIII, ℓ=800	2	0,71	
	3	12АIII, ℓ=970	11	0,86	
	4	12АIII, ℓ=610	4	0,54	
КР4Б-5 КР4Б-6	1	Ф14АIII, ℓ=3150	1	3,80	20,8
	2	14АIII, ℓ=800	2	0,97	
	3	14АIII, ℓ=970	11	1,17	
	4	12АIII, ℓ=610	4	0,54	
КР4Б-7 КР4Б-8	1	Ф14АIII, ℓ=3150	1	3,80	21,6
	2	14АIII, ℓ=800	2	0,97	
	3	14АIII, ℓ=970	11	1,17	
	4	14АIII, ℓ=610	4	0,74	

Арматура: класса А-III по ГОСТ 5781-82*

Нач СКО-1	Вчерашний		1.463.1-17.8-21
Н контр	Копылов		
Гл. конст	Матвеев		
ГИП	Репенко		Каркас КР4Б-1... КР4Б-8
Зав груп	Милютина		Стадия: Р; Лист: ; Листов: 1
Инж I кат	Артемьева		
Техник	Букина		ПРОМСТРОЙПРОЕКТ
Провер	Калиновская		

Копировал 24407-09 23 Формат А3

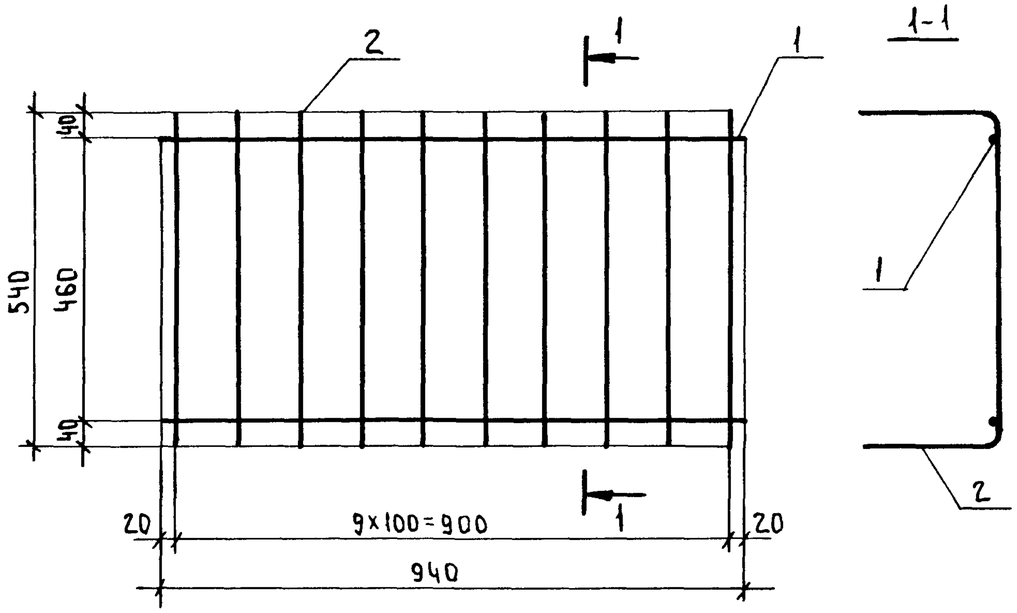

Поз. 2

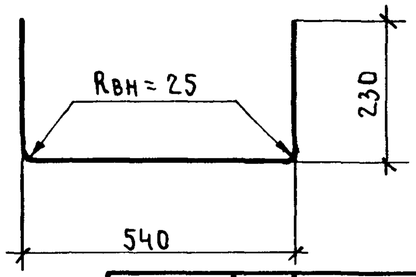

Марка каркаса	Поз	Наименование	Кол	Масса ед, кг	Масса каркаса кг
КР47-1	1	Ф12А$\overline{III}$, ℓ=940	2	0,83	7,7
	2	10А$\overline{III}$, ℓ=970	10	0,60	
КР47-2	1	Ф14А$\overline{III}$, ℓ=940	2	1,14	10,9
	2	12А$\overline{III}$, ℓ=970	10	0,86	

Арматура: класса А-$\overline{III}$ по ГОСТ 5781-82*

Взам. инв. № | Подп. и дата | Инв. № подл.

Нач. СКО-1	Вчерашний	
Н. контр.	Копылов	
Гл. конст	Матвеев	
ГИП	Репенко	
Зав. груп.	Милютина	
Инж. I кат.	Поляк	
Техник	Букина	
Провер.	Калиновская	

1.463.1-17.8-22

Каркас КР47-1, КР47-2

Стадия	Лист	Листов
Р		1

ПРОМСТРОЙПРОЕКТ

Формат А4

Развертка

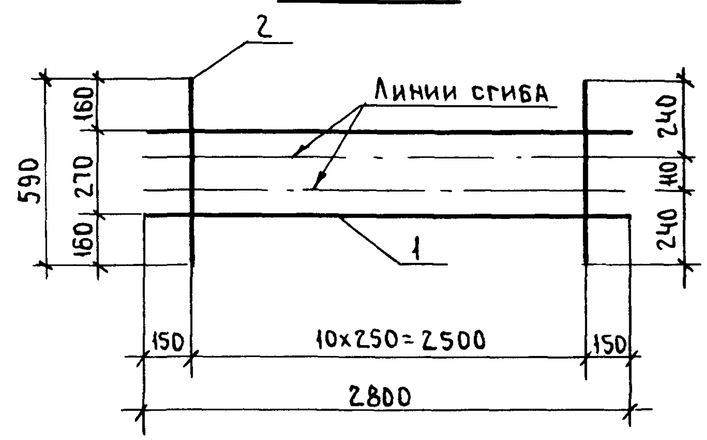

Вид А
в согнутом виде

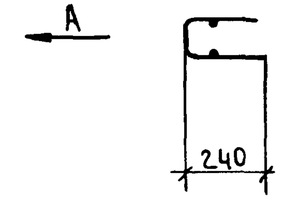

Марка каркаса	Поз	Наименование	Кол	Масса ед, кг	Масса каркаса, кг
КР48	1	Ф5Вр$\overline{I}$, ℓ=2800	2	0.40	1,7
	2	5Вр$\overline{I}$, ℓ=590	11	0,08	

Арматура: класса Вр-$\overline{I}$ по ГОСТ 6727-80*

Взам. инв. № | Подп. и дата | Инв. № подл.

Нач. СКО-1	Вчерашний	
Н. контр.	Копылов	
Гл. констр.	Матвеев	
ГИП	Репенко	
Зав. груп.	Милютина	
Инж. I кат.	Поляк	
Техник	Букина	
Провер.	Калиновская	

1.463.1-17.8-23

Каркас КР48

Стадия	Лист	Листов
Р		1

ПРОМСТРОЙПРОЕКТ

Формат А4

Развертка

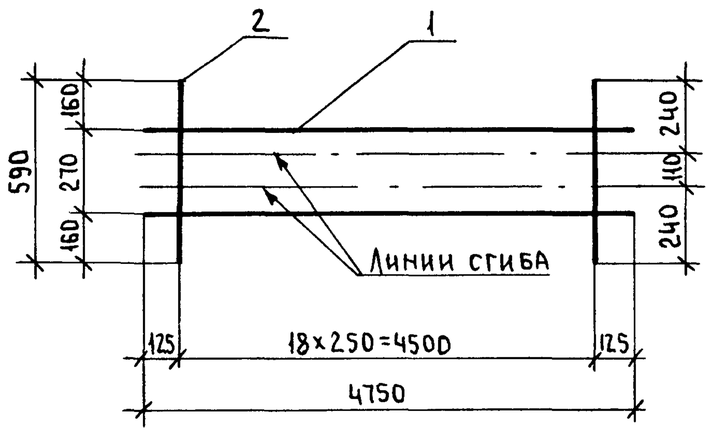

Вид А
в согнутом виде

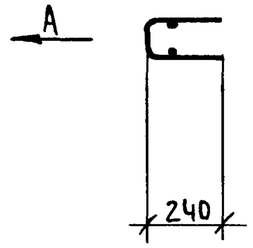

Марка каркаса	Поз	Наименование	Кол.	Масса ед, кг	Масса каркаса, кг
КР49	1	Ф 5ВрI, ℓ=4750	2	0,68	2,9
	2	5ВрI, ℓ=590	19	0,08	

Арматура: класса Вр-I по ГОСТ 6727-80*

Нач.СКО-1	Вчерашний		
Н.контр.	Копылов		
Гл конст.	Матвеев		
ГИП	Репенко		
Зав.груп.	Милютина		
Инж I кат.	Поляк		
Техник	Букина		
Провер.	Калиновская		

1.463.1-17.8-24

Каркас КР49

Стадия	Лист	Листов
Р		1

ПРОМСТРОЙПРОЕКТ

Формат А4

Развертка

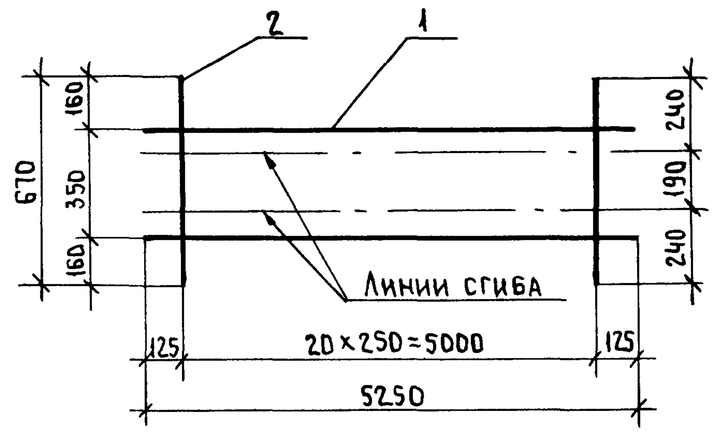

Вид А
в согнутом виде

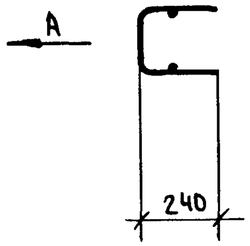

Марка каркаса	Поз.	Наименование	Кол.	Масса ед, кг.	Масса каркаса, кг
КР50	1	Ф5ВрI, ℓ=5250	2	0,16	3,6
	2	5ВрI, ℓ=670	21	0,10	

Арматура: класса Вр-I по ГОСТ 6727-80*

Нач СКО-1	Вчерашний		
Н.контр	Копылов		
Гл конст.	Матвеев		
ГИП	Репенко		
Зав груп	Милютина		
Инж.I кат	Поляк		
Техник	Букина		
Провер.	Калиновская		

1.463.1-17.8-25

Каркас КР50

Стадия	Лист	Листов
Р		1

ПРОМСТРОЙПРОЕКТ

Взам.инв№ | Подп. и дата | Инв № подл

Копировал 24407-09 25 Формат А4

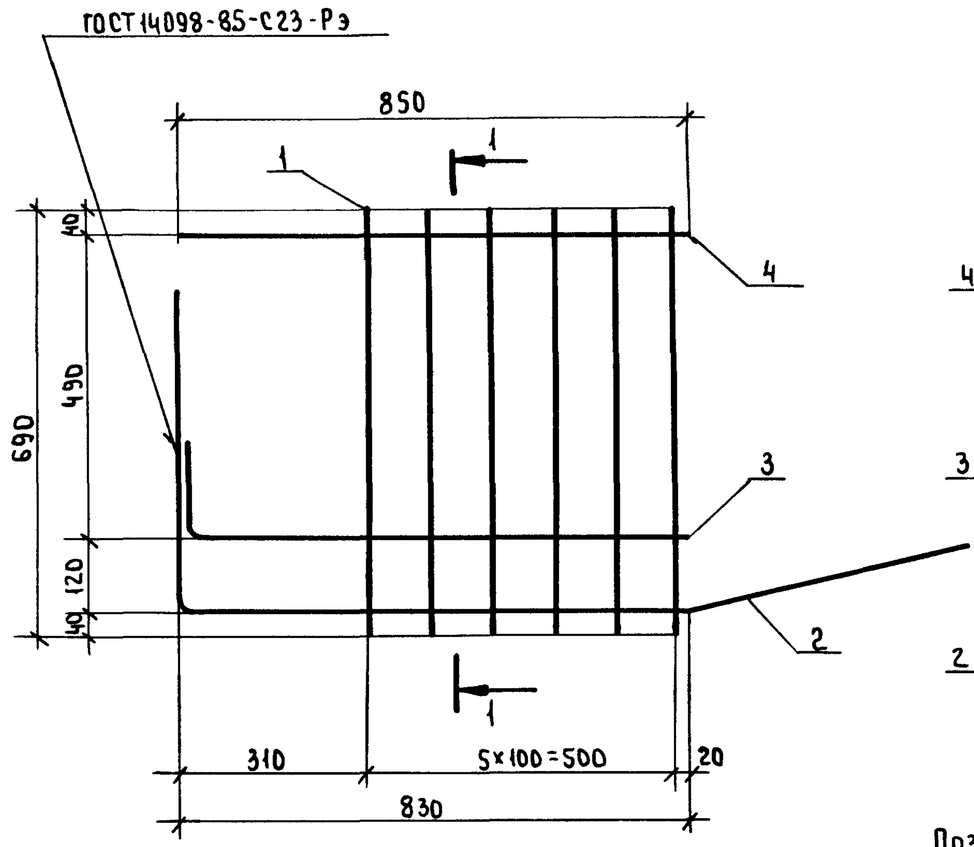

1-1

Для КР51-1; КР51-3; КР51-5; КР51-7

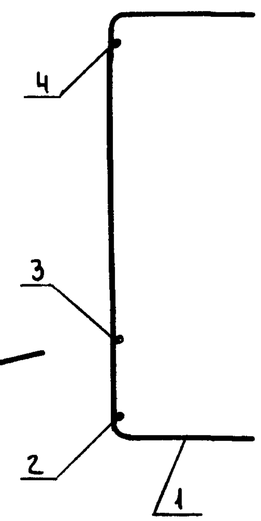

Для КР51-2; КР51-4; КР51-6; КР51-8

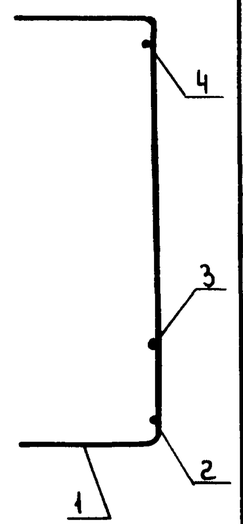

Поз 2

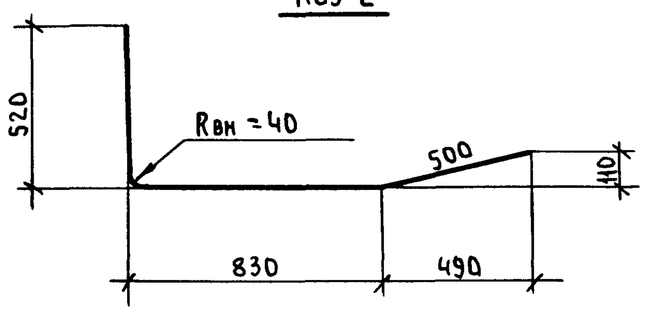

Поз 1

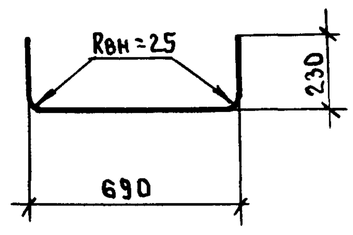

Поз 3

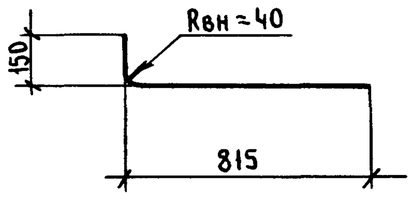

Марка каркаса	Поз.	Наименование	Кол.	Масса ед., кг	Масса каркаса, кг
КР51-1 КР51-2	1	Ф10А III, ℓ=1120	6	0,69	7,4
	2	12А III, ℓ=1830	1	1.63	
	3	12А III, ℓ=950	1	0,84	
	4	12А III, ℓ=850	1	0.75	
КР51-3 КР51-4	1	Ф10А III, ℓ=1120	6	0.69	8,5
	2	14А III, ℓ=1830	1	2,21	
	3	14А III, ℓ=950	1	1,15	
	4	14А III, ℓ=850	1	1.03	
КР51-5 КР51-6	1	Ф12А III, ℓ=1120	6	0.99	10,3
	2	14А III, ℓ=1830	1	2,21	
	3	14А III, ℓ=950	1	1,15	
	4	14А III, ℓ=850	1	1.03	
КР51-7 КР51-8	1	Ф14А III, ℓ=1120	6	1.35	13,5
	2	16А III, ℓ=1830	1	2,89	
	3	16А III, ℓ=950	1	1.50	
	4	14А III, ℓ=850	1	1.03	

Арматура: класса А-III по ГОСТ 5781-82*

Нач СКО-1	Вчерашний	
Н. контр	Копылов	
Гл констр	Матвеев	
ГИП	Репенко	
Зав груп	Милютина	
Инж. I кат.	Поляк	
Техник	Букина	
Провер.	Калиновская	

1.463.1-17.8-26

Каркас КР51-1...КР51-8

Стадия	Лист	Листов
Р		1

ПРОМСТРОЙПРОЕКТ

Взам. инв №

Подп. и дата

Инв № подл.

Копировал

24407-09 26

Формат А3

Развертка

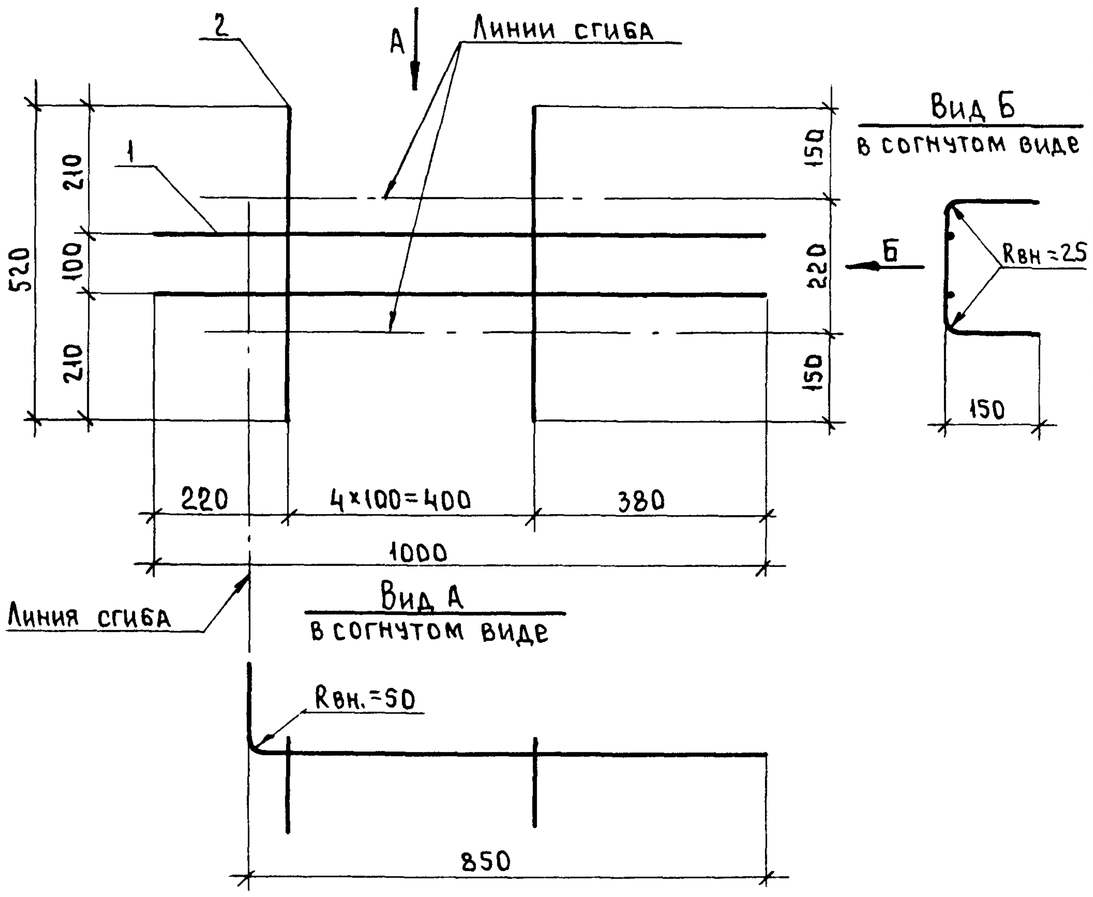

Марка каркаса	Поз.	Наименование	Кол	Масса ед., кг	Масса каркаса, кг
КР52-1	1	Ф10А III, ℓ=1000	2	0,62	2,8
	2	10А III, ℓ=520	5	0,32	
КР52-2	1	Ф14А III, ℓ=1000	2	1,21	4,0
	2	10А III, ℓ=520	5	0,32	

Арматура: класса А-III по ГОСТ 5781-82*

Нач. СКО-1	Вчерашний		1.463.1-17.8-27
Н контр.	Копылов		
Гл констр.	Матвеев		Каркас КР52-1; КР52-2
ГИП	Репенко		Стадия: Р; Лист: ; Листов: 1
Зав. груп	Милютина		ПРОМСТРОЙПРОЕКТ
Инж I кат	Поляк		
Техник	Букина		
Проверил	Калиновская		

Инв. № подл. | Подп. и дата | Взам. инв. №

Копировал | Формат А4

Развертка

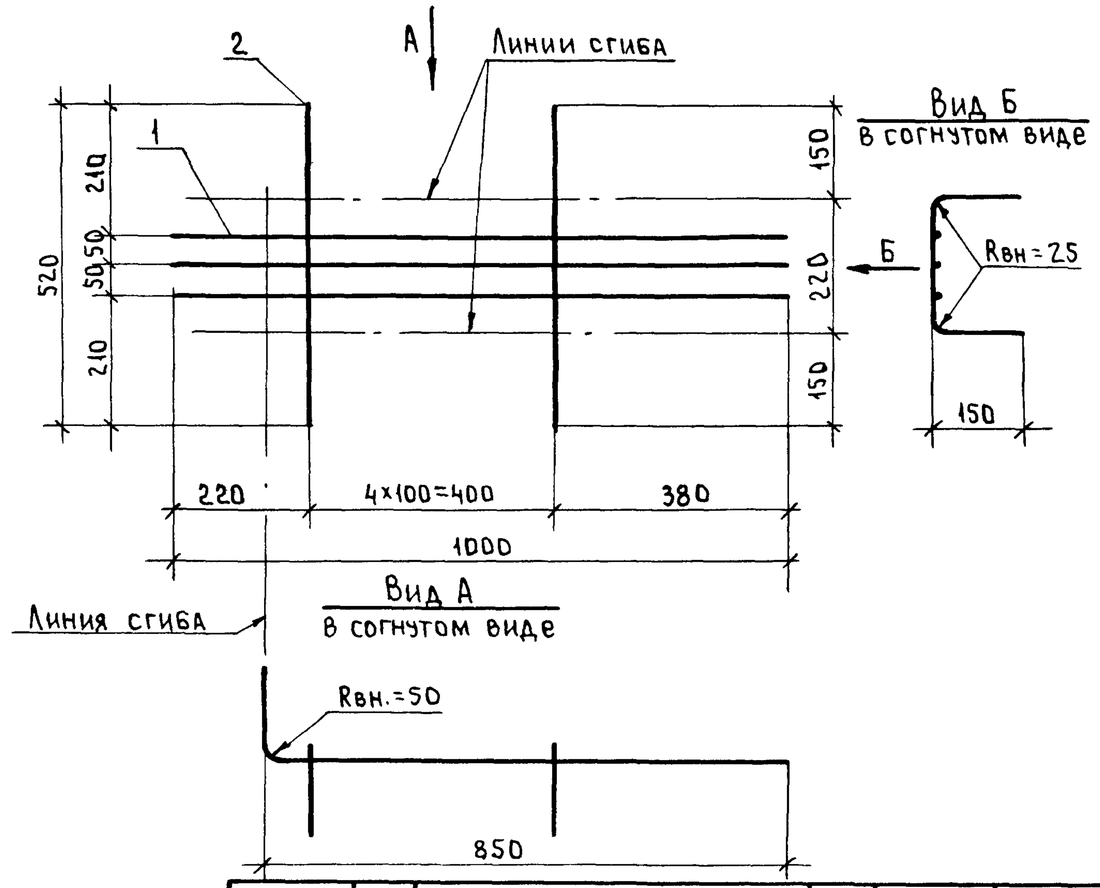

Марка каркаса	Поз	Наименование	Кол	Масса ед, кг	Масса каркаса, кг
КР53-1	1	Ф14А III, ℓ=1000	3	1,21	5,2
	2	10А III, ℓ=520	5	0,32	
КР53-2	1	Ф18А III, ℓ=1000	3	2,0	7,6
	2	10А III, ℓ=520	5	0,32	
КР53-3	1	Ф 20А III, ℓ=1000	3	2,47	9,0
	2	10А III, ℓ=520	5	0,32	

Арматура: класса А-III по ГОСТ 5781-82*

Нач СКО-1	Вчерашний		1.463.1-17.8-28
Н контр	Копылов		
Гл конст.	Матвеев		Каркас КР53-1...КР53-3
ГИП	Репенко		Стадия: Р; Лист: ; Листов: 1
Зав груп	Милютина		ПРОМСТРОЙПРОЕКТ
Инж I кат.	Поляк		
Техник	Букина		
Провер	Калиновская		

Инв № подл. | Подп и дата | Взам. инв №

Копировал | 24407-09 27 | Формат А4

СТ1

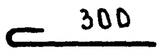

СТ2

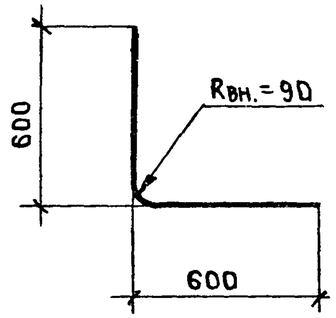

Марка	Наименование	Кол	Масса, кг
СТ1	⌀5ВрI, ℓ=380	1	0,06
СТ2	⌀14АIII, ℓ=1160	1	1.40

Арматура: класса А-III по ГОСТ 5781-82*;
класса Вр-I по ГОСТ 6727-81*

Нач.СКО-1	Вчерашний	
Н.контр	Копылов	
Гл конст	Матвеев	
ГИП	Репенко	
Зав груп	Милютина	
Вед инж	Котова	

1.463.1-17.8-29

Изделие арматурное
СТ1 : СТ2

Стадия	Лист	Листов
Р		1

ПРОМСТРОЙПРОЕКТ

Взам.инв№ | Подп. и дата | Инв.№ подл

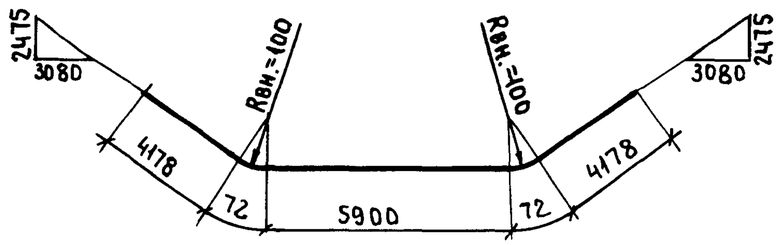

Марка	Наименование	Масса, кг	Примечание
СТН1	⌀16АIIIв, ℓ=14400	22,7	ГОСТ 5781-82* Марка стали 35ГС, 25Г2С
СТН2	18АIIIв, ℓ=14400	28,8	
СТН3	20АIIIв, ℓ=14400	35,5	
СТН4	22АIIIв, ℓ=14400	43,0	
СТН5	25АIIIв, ℓ=14400	55,3	
СТН6	28АIIIв, ℓ=14400	69,6	
СТН7	32АIIIв, ℓ=14400	90,9	
СТН8	⌀16АIV, ℓ=14400	22,7	ГОСТ 5781-82* Марка стали 20ХГ2Ц
СТН9	18АIV, ℓ=14400	28,8	
СТН10	20АIV, ℓ=14400	35,5	
СТН11	22АIV, ℓ=14400	43,0	
СТН12	25АIV, ℓ=14400	55,3	
СТН13	28АIV, ℓ=14400	69,6	
СТН14	32АIV, ℓ=14400	90,9	
СТН15	⌀14АV, ℓ=14400	17,4	ГОСТ 5781-82* Марка стали 23Х2Г2Т
СТН16	16АV, ℓ=14400	22,7	
СТН17	18АV, ℓ=14400	28,8	
СТН18	20АV, ℓ=14400	35,5	
СТН19	22АV, ℓ=14400	43,0	
СТН20	25АV, ℓ=14400	55,3	
СТН21	28АV, ℓ=14400	69,6	
СТН22	32АV, ℓ=14400	90,9	

Взам. инв. № | Подп. и дата | № подл.

Нач. СКО-1	Вчерашний	
Н. контр.	Копылов	
Гл. конст	Матвеев	
ГИП	Репенко	
Зав. груп.	Милютина	
Вед. инж.	Котова	

1.463.1-17.8-30

Стержень напрягаемый СТН1... СТН22

Стадия	Лист	Листов
Р		1

Марка	Наименование	Масса, кг	Примечание
СТН23	⌀16АIIIв, ℓ=17960	28,3	ГОСТ 5781-82* Марка стали 35ГС, 25Г2С
СТН24	18АIIIв, ℓ=17960	35,9	
СТН25	20АIIIв, ℓ=17960	44,3	
СТН26	22АIIIв, ℓ=17960	53,6	
СТН27	25АIIIв, ℓ=17960	67,0	
СТН28	28АIIIв, ℓ=17960	86,7	
СТН29	32АIIIв, ℓ=17960	113,3	
СТН30	⌀16АIV, ℓ=17960	28,3	ГОСТ 5781-82* Марка стали 20ХГ2Ц
СТН31	18АIV, ℓ=17960	35,9	
СТН32	20АIV, ℓ=17960	44,3	
СТН33	22АIV, ℓ=17960	53,6	
СТН34	25АIV, ℓ=17960	67,0	
СТН35	28АIV, ℓ=17960	86,7	
СТН36	32АIV, ℓ=17960	113,3	
СТН37	⌀14АV, ℓ=17960	21,7	ГОСТ 5781-82* Марка стали 23Х2Г2Т
СТН38	16АV, ℓ=17960	28,3	
СТН39	18АV, ℓ=17960	35,9	
СТН40	20АV, ℓ=17960	44,3	
СТН41	22АV, ℓ=17960	53,6	
СТН42	25АV, ℓ=17960	67,0	
СТН43	28АV, ℓ=17960	86,7	
СТН44	32АV, ℓ=17960	113,3	

Взам. инв. № | Подп. и дата | № подл.

Нач СКО-1	Вчерашний	
Н. контр.	Копылов	
Гл конст.	Матвеев	
ГИП	Репенко	
Зав груп.	Милютина	
Вед. инж	Котова	
Техник	Букина	

1.463.1-17.8-31

Стержень напрягаемый СТН23... СТН44

Стадия	Лист	Листов
Р		1

ПРОМСТРОЙПРОЕКТ

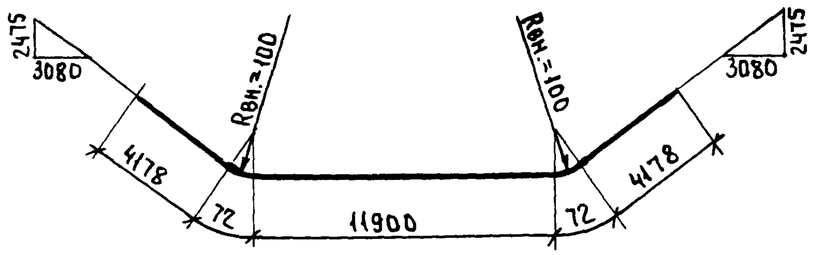

Марка	Наименование	Масса, кг	Примечание
СТН45	⌀16АIII в, ℓ=20400	32,2	ГОСТ 5781-82* Марка стали 35ГС, 25 2С
СТН46	18АIII в, ℓ=20400	40,8	
СТН47	20АIII в, ℓ=20400	50,3	
СТН48	22АIII в, ℓ=20400	60,9	
СТН49	25АIII в, ℓ=20400	78,3	
СТН50	28АIII в, ℓ=20400	98,5	
СТН51	32АIII в, ℓ=20400	128,7	
СТН52	⌀16АIV, ℓ=20400	32,2	ГОСТ 5781-82* Марка стали 20ХГ2Ц
СТН53	18АIV, ℓ=20400	40,8	
СТН54	20АIV, ℓ=20400	50,3	
СТН55	22АIV, ℓ=20400	60,9	
СТН56	25АIV, ℓ=20400	78,3	
СТН57	28АIV, ℓ=20400	98,5	
СТН58	32АIV, ℓ=20400	128,7	
СТН59	⌀14АV, ℓ=20400	24,6	ГОСТ 5781-82* Марка стали 23Х2Г2Т
СТН60	16АV, ℓ=20400	32,2	
СТН61	18АV, ℓ=20400	40,8	
СТН62	20АV, ℓ=20400	50,3	
СТН63	22АV, ℓ=20400	60,9	
СТН64	25АV, ℓ=20400	78,3	
СТН65	28АV, ℓ=20400	98,5	
СТН66	32АV, ℓ=20400	128,7	

Взам. инв. № | Подп. и дата | Инв. № подл.

Нач СКО-1	Вчерашний	
Н.контр	Копылов	
Гл констр	Матвеев	
ГИП	Репенко	
Зав груп	Милютина	
Вед инж	Котова	
Техник	Букина	

1.463.1-17.8-32

Стержень напрягаемый СТН45... СТН66

Стадия	Лист	Листов
Р		1

ПРОМСТРОЙПРОЕКТ

Марка	Наименование	Масса, кг	Примечание
СТН67	⌀16АIII в, ℓ=23960	37,8	ГОСТ 5781-82* Марка стали 35ГС, 25Г2С
СТН68	18АIII в, ℓ=23960	47,9	
СТН69	20АIII в, ℓ=23960	59,1	
СТН70	22АIII в, ℓ=23960	71,5	
СТН71	25АIII в, ℓ=23960	92,0	
СТН72	28АIII в, ℓ=23960	115,7	
СТН73	32АIII в, ℓ=23960	151,2	
СТН74	⌀16АIV, ℓ=23960	37,8	ГОСТ 5781-82* Марка стали 20ХГ2Ц
СТН75	18АIV, ℓ=23960	47,9	
СТН76	20АIV, ℓ=23960	59,1	
СТН77	22АIV, ℓ=23960	71,5	
СТН78	25АIV, ℓ=23960	92,0	
СТН79	28АIV, ℓ=23960	115,7	
СТН80	32АIV, ℓ=23960	151,2	
СТН81	⌀14АV, ℓ=23960	28,9	ГОСТ 5781-82* Марка стали 23Х2Г2Т
СТН82	16АV, ℓ=23960	37,8	
СТН83	18АV, ℓ=23960	47,9	
СТН84	20АV, ℓ=23960	59,1	
СТН85	22АV, ℓ=23960	71,5	
СТН86	25АV, ℓ=23960	92,0	
СТН87	28АV, ℓ=23960	115,7	
СТН88	32АV, ℓ=23960	151,2	

Взам. инв. № | Подп. и дата | Инв. № подл.

Нач СКО-1	Вчерашний	
Н контр	Копылов	
Гл конст.	Матвеев	
ГИП	Репенко	
Зав груп	Милютина	
Вед инж	Котова	
Техник	Букина	
Провер	Калинрасква	

1.463.1-17.8-33

Стержень напрягаемый СТН67... СТН88

Стадия	Лист	Листов
Р		1

ПРОМСТРОЙПРОЕКТ