ТИПОВАЯ ДОКУМЕНТАЦИЯ НА СТРОИТЕЛЬНЫЕ СИСТЕМЫ
И ИЗДЕЛИЯ ЗДАНИЙ И СООРУЖЕНИЙ

Серия 1.041-1

СБОРНЫЕ ЖЕЛЕЗОБЕТОННЫЕ МНОГОПУСТОТНЫЕ ПАНЕЛИ ПЕРЕКРЫТИЙ МНОГОЭТАЖНЫХ ОБЩЕСТВЕННЫХ И ПРОИЗВОДСТВЕННЫХ ЗДАНИЙ

Выпуск 2

МНОГОПУСТОТНЫЕ ПАНЕЛИ ДЛИНОЙ 5160 мм, ШИРИНОЙ 1190, 1490 и 2980 мм
С ПРЕДВАРИТЕЛЬНО НАПРЯГАЕМОЙ АРМАТУРОЙ ИЗ СТАЛИ
КЛАССОВ А-IV, $А_{т}$-V, и Вр-II, ИЗ ТЯЖЕЛОГО И ЛЕГКОГО БЕТОНОВ

17831
ЦЕНА 1-75

ЦЕНТРАЛЬНЫЙ ИНСТИТУТ ТИПОВОГО ПРОЕКТИРОВАНИЯ
ГОССТРОЯ СССР

Москва, А-445, Смольная ул., 22

Сдано в печать VI 1983 года

Заказ № 5914 Тираж 280 экз.

ТИПОВАЯ ДОКУМЕНТАЦИЯ НА СТРОИТЕЛЬНЫЕ СИСТЕМЫ И ИЗДЕЛИЯ ЗДАНИЙ И СООРУЖЕНИЙ

Серия 1.041-1

СБОРНЫЕ ЖЕЛЕЗОБЕТОННЫЕ МНОГОПУСТОТНЫЕ ПАНЕЛИ ПЕРЕКРЫТИЙ МНОГОЭТАЖНЫХ ОБЩЕСТВЕННЫХ И ПРОИЗВОДСТВЕННЫХ ЗДАНИЙ

Выпуск 2

МНОГОПУСТОТНЫЕ ПАНЕЛИ ДЛИНОЙ 5160 мм, ШИРИНОЙ 1190, 1490 и 2980 мм С ПРЕДВАРИТЕЛЬНО НАПРЯГАЕМОЙ АРМАТУРОЙ ИЗ СТАЛИ КЛАССОВ А-IV, $А_{т}$-V, и Вр-II, ИЗ ТЯЖЕЛОГО И ЛЕГКОГО БЕТОНОВ

РАЗРАБОТАНЫ

ЦНИИПРОМЗДАНИЙ

Гл инженер института И.А Петров

Начальник отик-2 Э Н Кодыш

Гл инж проекта А. В. Белов

СОВМЕСТНО С:

ЦНИИЭП Торгово-бытовых зданий и туристских комплексов

Гл. инженер института В.И. Лепский

Гл инженер отдела Б.Н. Волынский

НИИЖБ

Зам. директора Н.Н. Коровин

Рук лаборатории Г.И. Бердичевский

Рук. лаборатории Ю.В. Чиненков

Ст. научн. сотрудник В.Г. Крамарь

Ст. научн сотрудник Г.Е Колосов

УТВЕРЖДЕНЫ И ВВЕДЕНЫ В ДЕЙСТВИЕ Госстроем СССР с 01.03.82 г. Постановление от 31.12.81 г. № 285.

№ п/п	Обозначение	Наименование	Стр.	Примечание
I		Содержание	2	
2	1.041-1.В.2.000ОТО	Техническое описание	3÷I3	
3	1.041-1.В.2.0000ВД	Ведомость ссылочных документов	I4	
4	1.041-1.В.2.0000ВМС	Выборка стали на одну панель	I5-I6	
5	1.041-1.В.2.1000	Панель рядовая II90x5I60	I7-2I	ПК52.I2-4AIУ(АтУ,ВрП)Т ПК52.I2-6AIУ(АтУ,ВрП)Т ПК52.I2-IOAIУ(АтУ,ВрП)Т ПК52.I2-I6AIУ(АтУ,ВрП)Т ПК52.I2-6AIУ(АтУ,ВрП)П ПК52.I2-IOAIУ(АтУ,ВрП)П ПК52.I2-I6AIУ(АтУ,ВрП)П
6	1.041-1.В.2.2000	Панель рядовая I490x5I60	22-26	ПК52.I5-4AIУ(АтУ)Т ПК52.I5-6AIУ(АтУ,ВрП)Т ПК52.I5-IOAIУ(АтУ,ВрП)Т ПК52.I5-I6AIУ(АтУ,ВрП)Т ПК52.I5-4AIУП ПК52.I5-6AIУ(АтУ,ВрП)П ПК52.I5-IOAIУ(АтУ,ВрП)П ПК52.I5-I6AIУ(АтУ,ВрП)П
7	1.041-1.В.2.3000	Панель рядовая 2980x5I60	27-32	ПК52.30-4AIУ(АтУ)Т ПК52.30-6AIУ(АтУ,ВрП)Т ПК52.30-IOAIУ(АтУ,ВрП)Т ПК52.30-I6AIУ(АтУ,ВрП)Т ПК52.30-4AIУП

№ п/п	Обозначение	Наименование	Стр.	Примечание
	1.041-1.В.2.3000			ПК52.30-6AIУ(АтУ,ВрП)П ПК52.30-IOAIУ(АтУ,ВрП)П ПК52.30-I6AIУ(АтУ,ВрП)П
8	1.041-1.В.2.4000	Панель пристенная I490x5I60	33-36	ПК52.I5-4AIУ(АтУ)Т-I ПК52.I5-6AIУ(АтУ)Т-I ПК52.I5-IOAIУ(АтУ)Т-I ПК52.I5-I6AIУ(АтУ)Т-I ПК52.I5-4AIУП-I ПК52.I5-6AIУ(АтУ)П-I ПК52.I5-IOAIУ(АтУ)П-I ПК52.I5-I6AIУ(АтУ)П-I
9	1.041-1.В.2.5000	Панель связевая с вырезом I490x5I60	37-40	ПК52.I5-4AIУ(АтУ)Т-2 ПК52.I5-6AIУ(АтУ)Т-2 ПК52.I5-IOAIУ(АтУ)Т-2 ПК52-I5-I6AIУ(АтУ)Т-2 ПК52.I5-4AIУП-2 ПК52.I5-6AIУ(АтУ)П-2 ПК52.I5-IOAIУ(АтУ)П-2 ПК52.I5-I6AIУ(АтУ)П-2
IO	1.041-1.В.2.6000	Панель связевая без выреза I490x5I60	4I-44	ПК52.I5-3AIУ(АтУ)Т-3 ПК52.I5-8AIУ(АтУ)Т-3 ПК52.I5-3AIУ(АтУ)П-3 ПК52.I5-8AIУ(АтУ)П-3

Инв.№ подл. | Подпись и дата | Взам.инв.№

17831 .3

ТЕХНИЧЕСКОЕ ОПИСАНИЕ

I. Общая часть

I.I. Данный альбом содержит рабочие чертежи многопустотных панелей перекрытий, запроектированных из тяжелого и легкого (на крупных пористых заполнителях) бетонов. Основные параметры панелей приняты в соответствии с ГОСТ 9561-76 "Панели железобетонные многопустотные для перекрытий зданий и сооружений. Технические условия".

I.2. Панели предназначены для применения в проектировании и строительстве общественных и производственных зданий и зданий административно-бытового назначения.

I.3. Номенклатура конструкций включает в себя укороченные рядовые, пристенные и связевые панели, устанавливаемые в местах температурно-усадочных швов. Длина панелей 5160 мм, ширина рядовых панелей - 1190, 1490, 2980 мм, пристенных и связевых панелей с вырезом - 1490 мм, связевых панелей без выреза - 1490 мм (см.0000ТОл.9÷11).

I.4. Пристенные плиты рассчитаны на воспринятие горизонтального усилия в диске перекрытия, равного 10 тс, связевые - усилия, равного также 10 тс.

I.5. Расчет панелей произведен в соответствии с требованиями СНиП П-21-75 с учетом постановления Госстроя СССР от 10 мая 1981г.№ 67.

I.6. Панели рассчитаны как шарнирно опертые балки двутаврового сечения 3-ей категории трещиностойкости.

Марки панелей и нагрузки, на которые панели рассчитаны, приведены в таблице I (см.0000ТОл.4,5).

I.7. Марка рядовой панели состоит из двух частей: первая часть включает в себя буквенный индекс ПК (панель круглопустотная), длину и ширину панели в дециметрах. Вторая часть марки характеризует величину условной расчетной нагрузки на панель в сотнях килограммов на квадратный метр, класс стали напрягаемой арматуры и вид бетона - индекс "Т" принят для тяжелого бетона, индекс "П" - для легкого (пористого) бетона. Марка пристенной или связевой панелей содержит третью часть - цифровой индекс, пристенной панели соответствует индекс "I", связевой панели с вырезом - индекс "2", связевой панели без выреза - индекс "3".

Полная марка рядовой панели размером 5,16хI,5 м под расчетную нагрузку 1000 кгс/м2, армированной стержнями из стали класса АтУ, из тяжелого бетона выглядит следующим образом: ПК52.15-10АтУТ. Марка соответствующей пристенной панели - ПК52.15-10АтУТ-I.

I.8. Панели предназначены для применения в обычных неагрессивных условиях эксплуатации.

I.9. Предел огнестойкости панелей - не ниже 0,75 часа.

I.10. Конструкция панели допускает возможность пропуска по перекрытию электропогрузчика ЭП-500, грузоподъемностью 500 кг при отсутствии пола.

I.11. Один из торцов панели усиливается при формовании за счет уменьшения диаметра пустоты. С другого торца панели пустоты заделываются вкладышами длиной 130 мм и диаметром 158 мм из бетона марки бетона панели. Заделка пустот производится непосредственно после извлечения пуансонов, до пропаривания.

I.12. Для улучшения совместной работы панелей и ригелей перекрытия по торцам панелей устраиваются вертикальные шпонки треугольные очертания.

2. Технические требования

2.I. Панели изготавливаются из тяжелого бетона и бетона на пористых крупных заполнителях при плотном мелком заполнителе. Марки бетона при прочности на сжатие - 200, 250, 300.

2.2. В качестве крупных пористых заполнителей легкого бетона приняты керамзит, аглопорит или шлаковая пемза с объемной насыпной массой $\gamma > 700$ кг/м^3 и крупностью не более 10 мм.

Гл.инж.пр.	Белов		
Нач.отд.2	Кадыш		

1.041-1.В.2.0000ТО

Техническое описание

СТАДИЯ	ЛИСТ	ЛИСТОВ
Р	1	11

ЦНИИПРОМЗДАНИЙ г. МОСКВА

2.3. В качестве мелкого заполнителя для легких бетонов следует принимать кварцевый песок, удовлетворяющий требованиям ГОСТ 8736-77. "Песок для строительных работ. Технические условия".

2.4. В качестве предварительно напрягаемой арматуры принята:

- сталь стержневая горячекатаная периодического профиля класса АIУ по ГОСТ 5781-81;
- сталь стержневая термически упрочненная периодического профиля класса АтУ по ГОСТ 10884-81;
- высокопрочная арматурная проволока периодического профиля класса ВрП по ГОСТ 7348-81.

В случае отсутствия арматуры из стали класса АтУ допускается применять арматуру из стали класса АУ, имеющую те же прочностные характеристики.

2.5. Верхняя и нижняя зоны панелей армируются сварными сетками. Промежутки между пустотами на приопорных участках армируются сварными каркасами.

Для восприятия горизонтальных усилий в диске перекрытия в пристенных и связевых панелях предусмотрены арматурные каркасы, к верхним стержням которых приварены пластины.

Материал сеток и каркасов - обыкновенная арматурная проволока периодического профиля класса ВрI (ГОСТ 6727-80) и стержни из горячекатаной стали периодического профиля класса АШ (ГОСТ 5781-81)

2.6. Толщина защитного слоя бетона для предварительно напрягаемой арматуры - 20 мм, для сеток верхней и нижней зон панелей - 15 мм.

3. Указания по изготовлению и испытанию панелей

3.1. При изготовлении панелей необходимо выполнять требования действующих нормативных и инструктивных документов.

3.2. Панели изготавливаются по агрегатно-поточной технологии.

3.3. До начала производства панелей завод-изготовитель должен разработать технические условия и технологические правила, определяющие основные способы производства и контроля качества изготовления изделий.

3.4. Предварительное напряжение стержневой арматуры предусмотрено электротермическим способом. Допускается применение механического способа натяжения. Натяжение проволочной арматуры осуществляется механическим или электротермомеханическим способами. Величины предварительного напряжения и усилий натяжения рабочей арматуры панелей приведены в таблице 2 (см.0000ТОл.7:10)

3.5. При натяжении термически упрочненной арматуры электротермическим способом должны производиться контрольные испытания образцов стержней после электронагрева.

3.6. В случае необходимости приварки коротышей в качестве временных анкеров к концам стержней термически упрочненной арматуры следует предусматривать мероприятия, предотвращающие перегрев основного металла стержней.

3.7. В спецификации арматурных изделий на плиты шириной 2980 мм включена одна сетка марки С10. В случае отсутствия сварочного оборудования для изготовления широких сеток, вместо сетки марки С10 следует уложить две сетки марки С8.

3.8. Требования к изготовлению арматурных изделий - каркасов, сеток и петель для подъема приведены в выпуске 3 настоящей серии.

3.9. Передаточная прочность бетона R_o назначена в соответствии с таблицей 7 СНиП П-21-75 и принята по таблице 2 настоящего технического описания.
Отпуск арматуры необходимо производить плавно; мгновенная передача усилий на бетон не допускается.

3.10. При изготовлении панелей из легких (на пористых заполнителях) бетонов объёмная масса бетона в высушенном состоянии должна быть не более 1800 кг/м3. Объем межзерновых пустот

в уплотненной бетонной смеси, определенный по ГОСТ II05I-70, не должен превышать 3%.

3.II. Объемная масса легких бетонов с установившейся влажностью - 5% и с учетом веса арматуры - γ = 2000 кг/м^3.

3.I2. При бетонировании панелей особое внимание следует обратить на тщательное заполнение бетоном опорных зон.

3.I3. Для обеспечения требуемой величины защитного слоя бетона должны применяться подкладки из цементно-песчаного раствора или пластмасс. Применение стальных фиксаторов, выходящих на поверхность бетона, не допускается.

3.I4. При изготовлении панелей должен быть обеспечен пооперационный технологический контроль на всех стадиях производства, а также систематический контроль прочности бетона и арматуры.

3.I5. Отклонения от проектных размеров не должны превышать величин, указанных в ГОСТ I3015-75.

3.I6. Внешний вид и качество поверхностей панелей должны удовлетворять требованиям ГОСТ I3015-75 для конструкций, предназначенных под окраску.

3.I7. Для оценки качества изготовляемых панелей необходимо систематически проводить испытания их неразрушающими методами.

3.I8. Порядок использования панелей, не выдержавших испытания, регламентируется ГОСТ 8829-77.

3.I9. Величина отпускной прочности панелей устанавливается в соответствии с ГОСТ I3015-75.

3.20. На боковой грани панели должны быть обозначены несмываемой краской: марка панели, дата изготовления, масса панели в кг, марка предприятия-изготовителя и штамп ОТК.

4. Указания по применению панелей

4.I. Многопустотные панели разработаны для применения в обычной неагрессивной среде эксплуатации.

4.2. Панели допускается применять в условиях постоянного воздействия температуры до +50°С и нормального влажностного режима.

4.3. Назначение марок панелей производится по нагрузкам конкретного объекта в соответствии с допустимыми нагрузками на панели, приведенными в графах 4 и 5 таблицы I.

4.4. В случае применения панелей под нагрузки, отличающиеся от равномерно распределенных, принятых при расчете, назначение марок панелей производится на основе расчета панелей на конкретные нагрузки и выбора при этом типовых панелей необходимой несущей способности.

4.5. В выборках арматуры к рабочим чертежам панелей указаны только классы стали, без указания марок стали. Марки стали должны быть указаны в проектах конкретных объектов. Назначение их должно производиться в зависимости от температурных условий эксплуатации конструкции и характера нагрузок (статические, динамические) в соответствии с действующими нормативными документами.

4.6 В пристенных панелях зданий связевой системы каркасы КРI, расположенные со стороны наружной стены, заменяются на каркас КР3.

5. Указания по приемке, транспортированию, хранению и монтажу панелей.

5.I. Приемка панелей должна производиться в соответствии с требованиями ГОСТ I3015-75, ГОСТ 8829-77 и рабочих чертежей.

5.2 Транспортирование и хранение панелей производится в горизонтальном(рабочем) положении.

5.3. Подъем панелей следует производить таким образом, чтобы нагрузка от собственной массы панелей распределялась равномерно между четырьмя петлями.

5.4. Панели должны храниться в штабелях, рассортированные по типоразмерам, маркам и партиям.

5.5. При складировании панелей прокладки устанавливаются в пределах участков, равных 300 мм от торцов панелей. Прокладки между панелями должны устанавливаться строго по вертикали.

5.6. Высота штабеля панелей в соответствии со СНиП Ш-4-79 не должна превышать 2,5 м.

5.7. При транспортировании панелей допускается смещение прокладок не более чем на 0,5 м от торцов панелей, при этом должна быть соблюдена вертикальность расположения прокладок.

5.8. При перевозке панелей автомобильным транспортом следует руководствоваться "Временными указаниями по перевозке унифицированных сборных железобетонных деталей и конструкций промышленного строительства автомобильным транспортом" (Стройиздат,1966г.).

5.9. Перевозку панелей железнодорожным транспортом следует производить в соответствии с требованиями "Руководства по перевозке железнодорожным транспортом сборных крупноразмерных железобетонных конструкций промышленного и жилищного строительства" (Стройиздат, 1967г.)

5.10. Монтаж панелей производится в соответствии с требованиями главы СНиП Ш-16-79 "Бетонные и железобетонные конструкции сборные".

Таблица I

Марка панели	Равномерно распределенная нагрузка без учета массы панели кгс/м2		Равномерно распределенная нагрузка с учетом массы панели кгс/м2	
	Норм.	Расч.	Норм.	Расч.
I	2	3	4	5
ПК52.12-4AIУ(АтУ,ВрП)Т	350	440	650	770
ПК52.12-6AIУ(АтУ,ВрП)Т	540	650	840	980
ПК52.12-10AIУ(АтУ,ВрП)Т	920	1095	1220	1425
ПК52.12-16AIУ(АтУ,ВрП)Т	1460	1750	1760	2080
ПК52.12-6AIУ(АтУ,ВрП)П	540	650	780	910
ПК52.12-10AIУ(АтУ,ВрП)П	920	1095	1160	1355
ПК52.12-16AIУ(АтУ,ВрП)П	1460	1750	1700	2010
ПК52.15-4AIУ(АтУ)Т	350	440	660	780
ПК52.15-6AIУ(АтУ,ВрП)Т	540	650	850	990
ПК52.15-10AIУ(АтУ,ВрП)Т	920	1095	1230	1435
ПК52.15-16AIУ(АтУ,ВрП)Т	1460	1750	1770	2190
ПК52.15-4AIУП	350	440	600	715
ПК52.15-6AIУ(АтУ,ВрП)П	540	650	790	925
ПК52.15-10AIУ(АтУ,ВрП)П	920	1095	1170	1370
ПК52.15-16AIУ(АтУ,ВрП)П	1460	1750	1710	2050
ПК52.30-4AIУ(АтУ)Т	350	440	650	770
ПК52.30-6AIУ(АтУ,ВрП)Т	540	650	840	980

Инв. № подл. | Подпись и дата | Взам. инв. №

Продолжение таблицы I

Марка панели	Равномерно распределенная нагрузка без учета массы панели, кгс/м2		Равномерно распределенная нагрузка с учетом массы панели, кгс/м2	
	Норм.	Расч.	Норм.	Расч.
1	2	3	4	5
ПК52.30-IOAIУ(АтУ,ВрП)Т	920	I095	I220	I425
ПК52.30-I6AIУ(АтУ,ВрП)Т	I460	I750	I760	2080
ПК52.30-4AIУП	350	440	590	770
ПК52.30-6AIУ(АтУ,ВрП)П	540	650	780	9I0
ПК52.30-IOAIУ(АтУ,ВрП)П	920	I095	II60	I355
ПК52.30-I6AIУ(АтУ,ВрП)П	I460	I750	I600	20I0
ПК52.I5-4AIУ(АтУ)Т-I	350	440	660	780
ПК52.I5-6AIУ(АтУ)Т-I	540	650	850	950
ПК52.I5-IOAIУ(АтУ)Т-I	920	I095	I230	I435
ПК52.I5-I6AIУ(АтУ)Т-I	I460	I750	I770	2090
ПК52.I5-4AIУП-I	350	440	600	7I5
ПК52.I5-6AIУ(АтУ)П-I	540	650	790	925
ПК52.I5-IOAIУ(АтУ)П-I	920	I095	II70	I370
ПК52.I5-I6AIУ(АтУ)П-I	I460	I750	I7I0	2025
ПК52.I5-4AIУ(АтУ)Т-2	350	440	660	780
ПК52.I5-6AIУ(АтУ)Т-2	540	650	850	990
ПК52.I5-IOAIУ(АтУ)Т-2	920	I095	I230	I435
ПК52.I5-I6AIУ(АтУ)Т-2	I460	I750	I770	2090
ПК52.I5-4AIУП-2	350	440	600	7I5
ПК52.I5-6AIУ(АтУ)П-2	540	650	790	925
ПК52.I5-IOAIУ(АтУ)П-2	920	I095	II70	I370
1	2	3	4	5
ПК52.I5-I6AIУ(АтУ)П-2	I460	I750	I7I0	2025
ПК52.I5-3AIУ(АтУ)Т-3	240	300	550	640
ПК52.I5-8AIУ(АтУ)Т-3	670	800	980	II40
ПК52.I5-3AIУ(АтУ)П-3	240	300	490	640
ПК52.I5-8AIУ(АтУ)П-3	670	800	920	I075

Значения нагрузок, приведенные в графах 4 и 5, включают в себя нормативные (расчетные) нагрузки от массы панелей, равные:

для панелей из тяжелого бетона:

шириной II90мм и 2980мм - 300 кгс/м2 (330 кгс/м2)
шириной I490мм - 3I0 кгс/м2 (340 кгс/м2)

для панелей из легкого бетона:

шириной II90 мм и 2980 мм - 240 кгс/м2 (260 кгс/м2)

шириной I490 мм - 250 кгс/м2 (275 кгс/м2)

Таблица 2

Марка панели	Марка бетона		ф мм и кол-во	Предварительное напряжение "σ_o" кгс/см2 перед бетонированием	Усилие натяжения на панель "N_o", кгс	Усилие натяжения на I стержень, кгс
	Проект.	Передат.				
I	2	3	4	5	6	7
ПК52.I2-4AIУТ	200	I60	4ØI0	4000	I2560	3I40
ПК52.I2-6AIУТ	200	I60	2ØI0	4000	I5330	3I40
			2ØI2			4525
ПК52.I2-IOAIУТ	300	2I0	3ØI0	4500	24455	3535
			2ØI4			6925
ПК52.I2-I6AIУТ	300	2I0	4ØI4	5000	40835	7695
			IØI6			I0055

Марка панели	Марка бетона: Проек.	Марка бетона: Передат.	ø мм и кол-во	Предварительное напряжение "σ_0" кг/см2 перед бетонированием	Усилие натяжения на панель "N" кгс	Усилие натяжения на I стержень кгс
I	2	3	4	5	6	7
ПК52.I2-6AIУП	200	I60	3ø10 1ø12	4000	I3945	3I40 4525
ПК52.I2-I0AIУП	250	I75	2ø10 3ø12	4500	22340	3535 5090
ПК52.I2-I6AIУП	300	2I0	3ø12 2ø16	5000	37075	5655 I0055
ПК52.I5-3AIУТ-3	200	I60	3ø10 1ø12	3500	I22I0	2750 3960
ПК52.I5-4AIУТ ПК52.I5-4AIУТ-I ПК52.I5-4AIУТ-2	200	I60	2ø10 2ø12	3500	I3420	2750 3960
ПК52.I5-6AIУТ	200	I60	4ø12	4000	I8I00	4525
ПК52.I5-6AIУТ-I ПК52.I5-6AIУТ-2	200	I60	4ø12	4000	I8I00	4525
ПК52.I5-8AIУТ-3	200	I60	2ø12 2ø14	4500	24030	5090 6925
ПК52.I5-I0AIУТ ПК52.I5-I0AIУТ-I ПК52.I5-I0AIУТ-2	200	I60	6ø12	4500	30540	5090

Продолжение Таблицы 2

I	2	3	4	5	6	7
ПК52.I5-I6AIУТ ПК52.I5-I6AIУТ-I ПК52.I5-I6AIУТ-2	300	2I0	2ø10 4ø16	5000	48070	3925 I0055
ПК52.I5-3AIУП-3	200	I60	5ø10	3500	I3750	2750
ПК52.I5-4AIУП ПК52.I5-4AIУП-I ПК52.I5-4AIУП-2	200	I60	5ø10	3500	I3750	2750
ПК52.I5-6AIУП ПК52.I5-6AIУП-I ПК52.I5-6AIУП-2	200	I60	4ø10 1ø12	4000	I7085	3I40 4525
ПК52.I5-8AIУП-3	200	I60	5ø10 1ø12	4500	22765	3535 5090
ПК52.I5-I0AIУП ПК52.I5-I0AIУП-I ПК52.I5-I0AIУП-2	200	I60	4ø10 2ø14	4500	27990	3535 6925
ПК52.I5-I6AIУП ПК52.I5-I6AIУП-I ПК52.I5-I6AIУП-2	300	2I0	6ø14	5000	46I70	7695

Инв. № подл. | Подпись и дата | Взам. инв. №

Марка панели	Марка бетона проектн.	Марка бетона передаточ.	⌀ мм и количество	Предварительное напряжение "σ_0" кп/см2 передаточ. бетонирова	Усилие натяжения на панель "N_0" кгс	Усилие натяжения на I стержень кгс
I	2	3	4	5	6	7
ПК52.30-4АIУТ	200	I60	4⌀I0	3500	26840	2750
			4⌀I2			3960
ПК52.30-6АIУТ	200	I60	8⌀I2	4000	36200	4525
ПК52.30-I0АIУТ	200	I60	I2⌀I2	4500	6I080	5090
ПК52.30-I6АIУТ	300	2I0	4⌀I0	5000	96I40	3925
			8⌀I6			I0055
ПК52.30-4АIУП	200	I60	I0⌀I0	3500	27500	2750
ПК52.30-6АIУП	200	I60	8⌀I0	4000	34I70	3I40
			2⌀I2			4525
ПК52.30-I0АIУП	200	I60	8⌀I0	4500	55980	3535
			4⌀I4			6925
ПК52.30-I6АIУП	300	2I0	I2⌀I4	5000	92340	7695
ПК52.I2-4АтУТ	250	200	2⌀I0	4000	I0805	3I40
			I⌀I2			4525
ПК52.I2-6АтУТ	250	200	3⌀I0	4500	I5695	3535
			I⌀I2			5090
ПК52.I2-I0АтУТ	300	2I0	4⌀I2	5000	22620	5655

Продолжение табл.2.

I	2	3	4	5	6	7
ПК52.I2-I6АтУТ	300	2I0	3⌀I2	5500	35590	6220
			2⌀I4			8465
ПК52.I2-6АтУП	250	200	4⌀I0	4500	I4I40	3535
ПК52.I2-I0АтУП	250	200	5⌀I0	5000	I9625	3925
ПК52.I2-I6АтУП	300	2I0	4⌀I4	5500	33860	8465
ПК52.I5-3АтУТ-3	250	200	4⌀I0	3500	II000	2750
ПК52.I5-4АтУТ	250	200	4⌀I0	3500	II000	2750
ПК52.I5-4АтУТ-I						
ПК52.I5-4АтУТ-2						
ПК52.I5-6АтУТ	250	200	2⌀I0	4500	I7250	3535
ПК52.I5-6АтУТ-I			2⌀I2			5090
ПК52.I5-6АтУТ-2						
ПК52.I5-8АтУТ-3	250	200	4⌀I2	5000	22620	5655
ПК52.I5-I0АтУТ	300	2I0	2⌀I2	5000	26700	5655
ПК52.I5-I0АтУТ-I			2⌀I4			7695
ПК52.I5-I0АтУТ-2						
ПК52.I5-I6АтУТ	300	2I0	4⌀I6	5500	44240	II060
ПК52.I5-I6АтУТ-I						
ПК52.I5-I6АтУТ-2						
ПК52.I5-3АтУП-3	250	200	5⌀I0	3500	I3750	2750

Марка панели	Марка бетона проектн.	Марка бетона передаточ.	⌀ мм и количество	Предварительное напряжение "σ_0" кг/см² перед бетонирсь	Усилие натяжения на панель "N_0" кгс	Усилие натяжения на I стержень кгс
I	2	3	4	5	6	7
ПК52.I5-6АтVЛ	250	200	5⌀I0	4500	I7675	3535
ПК52.I5-6АтУП-I						
ПК52.I5-6АтУП-2						
ПК52.I5-8АтУП-3	250	200	3⌀I0	4500	20785	3535
			2⌀I2			5090
ПК52.I5-I0АтУП	250	200	I⌀I0	5000	26545	3925
ПК52.I5-I0АтУП-I			4⌀I2			5655
ПК52.I5-I0АтУП-2						
ПК52.I5-I6АтУП	250	200	4⌀I2	5500	4I8I0	6220
ПК52.I5-I6АтУП-I			2⌀I4			8465
ПК52.I5-I6АтУП-2						
ПК52.30-4АтУТ	250	200	8⌀I0	3500	22000	2750
ПК52.30-6АтУТ	250	200	4⌀I0	4500	34500	3535
			4⌀I2			5090
ПК52.30-I0АтУТ	300	2I0	4⌀I2	5000	53400	5655
			4⌀I4			7695
ПК52.30-I6АтУТ	300	2I0	8⌀I6	5500	88480	II060
ПК52.30-6АтУП	250	200	I0⌀I0	4500	35350	3535
ПК52.30-I0АтУП	250	200	2⌀I0	5000	53090	3925
			8⌀I2			5655

Продолжение табл.2

I	2	3	4	5	6	7
ПК52.30-I6АтУП	250	200	8⌀I2	5500	83620	6220
			4⌀I4			8465
ПК52.I2-4ВрПТ	250	200	8⌀5	7000	I0960	I370
ПК52.I2-6ВрПТ	250	200	II⌀5	7000	I5070	I370
ПК52.I2-I0ВрПТ	250	200	I4⌀5	I2I60	33390	2385
ПК52.I2-I6ВрПТ	250	200	20⌀5	I2I60	47700	2385
ПК52.I2-6ВрПП	250	200	I0⌀5	7000	I3700	I370
ПК52.I2-I0ВрПП	250	200	I3⌀5	I2I60	3I005	2385
ПК52.I2-I6ВрПП	250	200	20⌀5	I2I60	47700	2385
ПК52.I5-6ВрПТ	250	200	I4⌀5	7000	I9I80	I370
ПК52.I5-I0ВрПТ	250	200	I8⌀5	I2I60	42930	2385
ПК52.I5-I6ВрПТ	250	200	26⌀5	I2I60	620I0	2385
ПК52.I5-6ВрПП	250	200	I2⌀5	7000	I6440	I370
ПК52.I5-I0ВрПП	250	200	I6⌀5	I2I60	38I60	2385
ПК52.I5-I6ВрПП	250	200	24⌀5	I2I60	57240	2385
ПК52.30-6ВрПТ	250	200	28⌀5	7000	38360	I370
ПК52.30-I0ВрПТ	250	200	36⌀5	I2I60	85860	2385
ПК52.30-I6ВрПТ	250	200	52⌀5	I2I60	I24020	2385
ПК52.30-6ВрПП	250	200	24⌀5	7000	32880	I370
ПК52.30-I0ВрПП	250	200	32⌀5	I2I60	76320	2385
ПК52.30-I6ВрПП	250	200	48⌀5	I2I60	II4480	2385

Инв.№ подл. | Подпись и дата | Взам.инв.№

Номенклатура

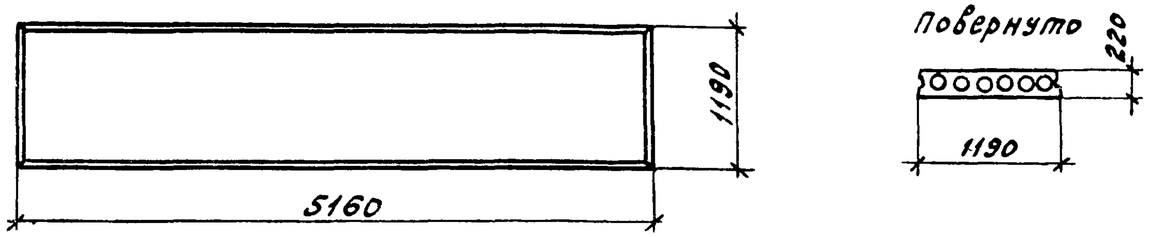

Тип панели (обознач.)	Марка панели	Марка бетона	Расход материалов: Бетон, м³	Расход материалов: Сталь, кг	Масса кг
1	2	3	4	5	6
Рядовая (1.041-1.в.2.1000)	ПКS2.12-4АIVT	200	0,72	23,0	1,8
	ПКS2.12-6АIVT			29,3	
	ПКS2.12-10АIVT	300		35,7	
	ПКS2.12-16АIVT			46,6	
	ПКS2.12-4АтVT	250		21,2	
	ПКS2.12-6АтVT			27,9	

1	2	3	4	5	6
Рядовая (1.041-1.в.2.1000)	ПКS2.12-10АтVT	300	0,72	32,1	1,8
	ПКS2.12-16АтVT			39,9	
	ПКS2.12-4ВрIIT	250		17,3	
	ПКS2.12-6ВрIIT			23,2	
	ПКS2.12-10ВрIIT			25,6	
	ПКS2.12-16ВрIIT			30,4	
	ПКS2.12-6АIVП	200		27,9	1,4
	ПКS2.12-10АIVП	250		33,9	

1	2	3	4	5	6
Рядовая (1.041-1.в.2.1000)	ПКS2.12-16АIVП	300	0,72	43,7	1,4
	ПКS2.12-6АтVП	250		26,5	
	ПКS2.12-10АтVП			29,7	
	ПКS2.12-16АтVП	300		38,5	
	ПКS2.12-6ВрIIП	250		22,4	
	ПКS2.12-10ВрIIП			24,8	
	ПКS2.12-16ВрIIП			30,4	

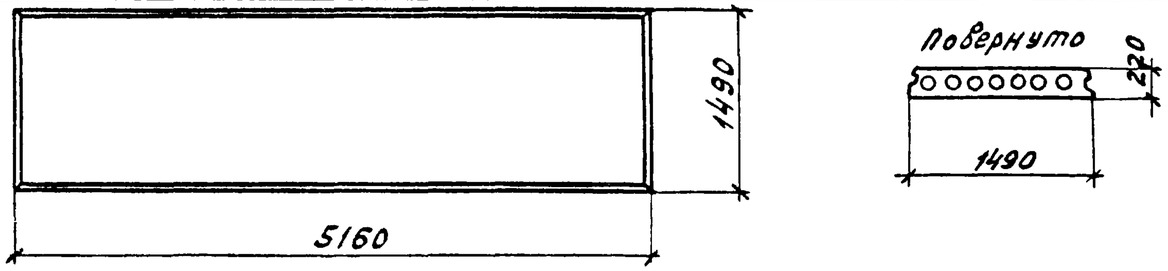

Тип панели (обознач.)	Марка панели	Марка бетона	Расход материалов: Бетон, м³	Расход материалов: Сталь, кг	Масса кг
1	2	3	4	5	6
Рядовая (1.041-1.в.2.2000)	ПКS2.15-4АIVT	200	0,96	26,8	2,40
	ПКS2.15-6АIVT			34,2	
	ПКS2.15-10АIVT			43,4	
	ПКS2.15-16АIVT	300		54,6	
	ПКS2.15-4АтVT	250		24,0	
	ПКS2.15-6АтVT			31,4	

1	2	3	4	5	6
Рядовая (1.041-1.в.2.2000)	ПКS2.15-10АтVT	300	0,96	37,4	2,40
	ПКS2.15-16АтVT			48,2	
	ПКS2.15-6ВрIIT	250		27,8	
	ПКS2.15-10ВрIIT			31,0	
	ПКS2.15-16ВрIIT			37,4	
	ПКS2.15-4АIVП	200		31,8	1,90
	ПКS2.15-6АIVП			33,2	
	ПКS2.15-10АIVП			41,0	

1	2	3	4	5	6
Рядовая (1.041-1.в.2.2000)	ПКS2.15-16АIVП	300	0,96	53,0	1,90
	ПКS2.15-6АтVП	250		31,8	
	ПКS2.15-10АтVП			37,4	
	ПКS2.15-16АтVП			46,6	
	ПКS2.15-6ВрIIП			26,2	
	ПКS2.15-10ВрIIП			29,4	
	ПКS2.15-16ВрIIIП			35,8	

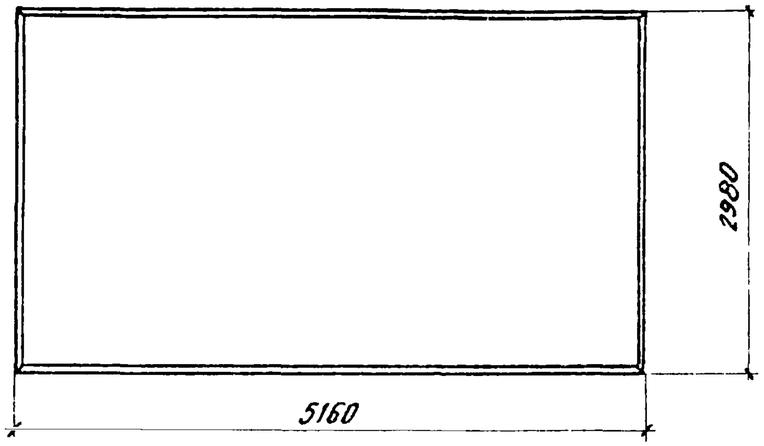

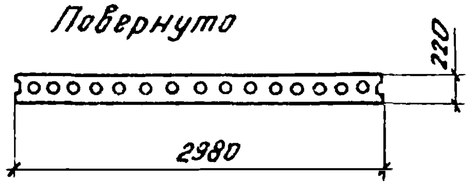

Тип панели (обознач.)	Марка панели	Марка бетона	Расход материалов: Бетон, м³	Расход материалов: Сталь, кг	Масса т
1	2	3	4	5	6
Рядовая (1.041-1.8.2. 3000)	ПК52.30-4АIVТ	200	1,88	54,0	4,70
	ПК52.30-6АIVТ			68,9	
	ПК52.30-10АIVТ			87,3	
	ПК52.30-16АIVТ	300		109,7	
	ПК52.30-4АтVТ	250		48,4	
	ПК52.30-6АтVТ			63,3	

1	2	3	4	5	6
Рядовая (1.041-1.8.2. 3000)	ПК52.30-10АтVТ	300	1,88	75,3	4,7
	ПК52.30-16АтVТ	300		96,9	
	ПК52.30-6ВрIIТ	250		56,0	
	ПК52.30-10ВрIIТ			62,4	
	ПК52.30-16ВрIIТ			75,2	
	ПК52.30-4АIVП	200		64,1	3,8
	ПК52.30-6АIVП			66,9	
	ПК52.30-10АIVП			82,5	

1	2	3	4	5	6
Рядовая (1.041-1.8.2. 3000)	ПК52.30-16АIVП	300	1,88	106,5	3,8
	ПК52.30-6АтVП	250		64,1	
	ПК52.30-10АтVП			75,3	
	ПК52.30-16АтVП			93,7	
	ПК52.30-6ВрIIП			52,8	
	ПК52.30-10ВрIIП			59,2	
	ПК52.30-16ВрIIП			72,0	

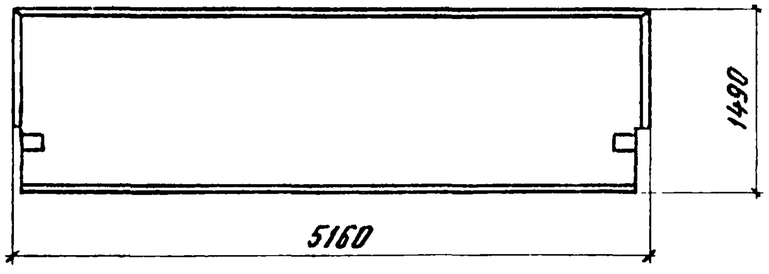

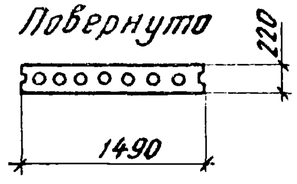

Тип панели (обознач.)	Марка панели	Марка бетона	Расход материалов: Бетон, м³	Расход материалов: Сталь, кг	Масса т
1	2	3	4	5	6
Пристенная (1.041-1.8.2. 4000)	ПК52.15-4АIVТ-1	200	0,95	44,9	2,40

1	2	3	4	5	6
Пристенная (1.041-1.8.2. 4000)	ПК52.15-6АIVТ-1	200	0,95	47,7	2,40
	ПК52.15-10АIVТ-1			60,4	
	ПК52.15-16АIVТ-1	300		71,6	

1	2	3	4	5	6
Пристенная (1.041-1.8.2. 4000)	ПК52.15-4АтVТ-1	250	0,95	42,1	2,40
	ПК52.15-6АтVТ-1			44,9	
	ПК52.15-10АтVТ-1	300		54,4	

Инв. № подл. | Подпись и дата | Взам. инв. №

Тип панели (обознач.)	Марка панели	Марка бетона	Расход материалов: Бетон, м³	Расход материалов: Сталь, кг	Масса т
1	2	3	4	5	6
Приستенная (1.041-1.в.2. 4000)	ПК52.15-16АтVТ-1	300	0,95	65,2	2,40
	ПК52.15-4АIVП-1	200		45,3	1,90

1	2	3	4	5	6
Приستенная (1.041-1.в.2. 4000)	ПК52.15-6АIVП-1	200	0,95	46,7	1,90
	ПК52.15-10АIVП-1			58,0	
	ПК52.15-16АIVП-1	300		70,0	
	ПК52.15-6АтVП-1	250		45,3	

1	2	3	4	5	6
Приستенная (1.041-1.в.2. 4000)	ПК52.15-10АтVП-1	250	0,95	54,4	1,90
	ПК52.15-16АтVП-1			63,6	

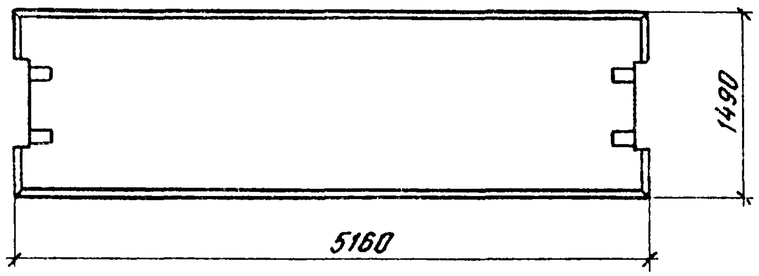

Повернуто

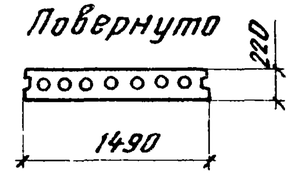

Тип панели (обознач.)	Марка панели	Марка бетона	Расход материалов: Бетон, м³	Расход материалов: Сталь, кг	Масса т
1	2	3	4	5	6
Связевая с вырезом (1.041-1.в.2. 5000)	ПК52.15-4АIVТ-2	200	0,94	48,6	2,40
	ПК52.15-6АIVТ-2			51,4	
	ПК52.15-10АIVТ-2			60,6	
	ПК52.15-16АIVТ-2	300		71,8	

1	2	3	4	5	6
Связевая с вырезом (1.041-1.в.2. 5000)	ПК52.15-4АтVТ-2	250	0,94	45,8	2,40
	ПК52.15-6АтVТ-2			48,6	
	ПК52.15-10АтVТ-2	300		54,6	
	ПК52.15-16АтVТ-2			65,4	
	ПК52.15-4АIVП-2	200		49,0	1,90
	ПК52.15-6АIVП-2			50,4	

1	2	3	4	5	6
Связевая с вырезом (1.041-1.в.2. 5000)	ПК52.15-10АIVП-2	200	0,94	58,2	1,90
	ПК52.15-16АIVП-2	300		70,2	
	ПК52.15-6АтVП-2	250		49,0	
	ПК52.15-10АтVП-2			54,6	
	ПК52.15-16АтVП-2			63,8	

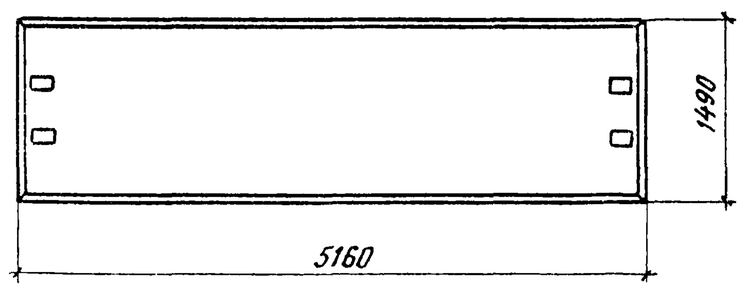

Повернуто

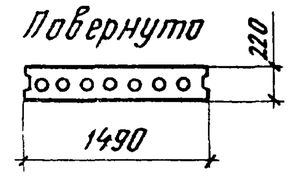

Тип панели (обознач.)	Марка панели	Марка бетона	Расход материалов: Бетон, м³	Расход материалов: Сталь, кг	Масса т
1	2	3	4	5	6
Связевая без выреза (1.041-1.в.2 6000)	ПК52.15-3АIVТ-3	200	0,94	45,1	2,40
	ПК52.15-8АIVТ-3			52,5	

1	2	3	4	5	6
Связевая без выреза (1.041-1.в.2. 6000)	ПК52.15-3АтVТ-3	250	0,94	43,7	2,4
	ПК52.15-8АтVТ-3			49,3	
	ПК52.15-3АIVП-3	200		46,9	1,9
	ПК52.15-8АIVП-3			51,5	

1	2	3	4	5	6
Связевая без выреза (1.041-1.в.2. 6000)	ПК52.15-3АтVП-3	250	0,94	46,9	1,9
	ПК52.15-8АтVП-3			49,7	

	Обозначение	Наименование
1		Государственные документы
2		
3	СНиП II-21-75	Бетонные и железобетонные
4		конструкции.
5	СНиП III-4-79	Техника безопасности в строительстве.
6		
7		Руководство по технологии
8		изготовления предварительно напряженных
9		железобетонных конструкций.
10	СНиП III-16-79	Бетонные и железобетонные
11		конструкции сборные.
12		
13		
14		

Инв. № подл. | Подпись и дата | Взам. инв. №

Проверил	Скворцов		
Гл. инж. пр.	Белов		
Нач. отд. К-2	Кодыш		

1.041-1.8.2.0000ВД

Ведомость ссылочных документов

Стадия	Лист	Листов
Р		1

ЦНИИПРОМЗДАНИЙ г. Москва

Выборка стали на одну панель (вес в кг)

Марка панели	Напрягаемая арматура												Арматурные изделия														Всего при напрягаемой арматуре из стали классов		
	Сталь ГОСТ 5781-81					Сталь ГОСТ 10884-81					ГОСТ 7348-81		ГОСТ 5781-81									ГОСТ 6727-80				ГОСТ 380-71 Проект 8.ст.3 кп2				
	AIV					AIV					BpII		AI					AIV				BpI								
	ф, мм					ф, мм					ф, мм		ф, мм					ф, мм				ф, мм				δ, мм				
	10	12	14	16	Итого	10	12	14	16	Итого	5	Итого	10	12	16		Итого	10	14	18	Итого	3	4	5	Итого	8	Итого	AIV	AtV	BpI
ПК52.12-4Т	12.8				12.8	6.4	4.6			11.0				4.2			4.2					3.1	2.9/3.6		6.0/6.7			23.0	21.2	17.3
ПК52.12-6Т	6.4	9.2			15.6	9.6	4.6			14.2				4.2			4.2					3.1	6.4/7.1		9.5/10.2			29.3	27.9	23.2
ПК52.12-10Т	9.6		12.4		22.0		18.4			18.4				4.2			4.2					3.1	6.4/7.1		9.5/10.2			35.7	32.1	25.6
ПК52.12-16Т			24.8	8.1	32.9		13.8	12.4		26.2				4.2			4.2					3.1	6.4/7.1		9.5/10.2			46.6	39.9	30.4
ПК52.12-6П	9.6	4.6			14.2	12.8				12.8				4.2			4.2					3.1	6.4/7.1		9.5/10.2			27.9	26.5	22.4
ПК52.12-10П	6.4	13.8			20.2	16.0				16.0				4.2			4.2					3.1	6.4/7.1		9.5/10.2			33.9	29.7	24.8
ПК52.12-16П		13.8		16.2	30.0			24.8		24.8				4.2			4.2					3.1	6.4/7.1		9.5/10.2			43.7	38.5	30.4
ПК52.15-4Т	6.4	9.2			15.6	12.8				12.8				4.2			4.2					3.6	3.4		7.0			26.8	24.0	
ПК52.15-6Т		18.4			18.4	6.4	9.2			15.6				4.2			4.2					3.6	8.0/8.8		11.6/12.4			34.2	31.4	27.8
ПК52.15-10Т		27.6			27.6		9.2	12.4		21.6				4.2			4.2					3.6	8.0/8.8		11.6/12.4			43.4	37.4	31.0
ПК52.15-16Т	6.4			32.4	38.8				32.4	32.4				4.2			4.2					3.6	8.0/8.8		11.6/12.4			54.6	48.2	37.4
ПК52.15-4П	16.0				16.0									4.2			4.2					3.6	8.0		11.6			31.8		
ПК52.15-6П	12.8	4.6			17.4	16.0				16.0				4.2			4.2					3.6	8.0/8.8		11.6/12.4			33.2	31.8	26.2
ПК52.15-10П	12.8		12.4		25.2	3.2	18.4			21.6				4.2			4.2					3.6	8.0/8.8		11.6/12.4			41.0	37.4	29.4
ПК52.15-16П			37.2		37.2		18.4	12.4		30.8				4.2			4.2					3.6	8.0/8.8		11.6/12.4			53.0	46.6	35.8
ПК52.30-4Т	12.8	18.4			31.2	25.6				25.6					9.2		9.2					7.3	6.3		13.6			54.0	48.4	
ПК52.30-6Т		36.8			36.8	12.8	18.4			31.2					9.2		9.2					7.3	15.6/17.1		22.9/24.4			68.9	63.3	56.0
ПК52.30-10Т		55.2			55.2		18.4	24.8		43.2					9.2		9.2					7.3	15.6/17.1		22.9/24.4			87.3	75.3	62.4
ПК52.30-16Т	12.8			64.8	77.6				64.8	64.8					9.2		9.2					7.3	15.6/17.1		22.9/24.4			109.7	96.9	75.2

Проверил	Якубович	
Ст. техник	Белоногова	
Ст. инж.	Бекетова	
Гл. инж. пр	Белов	
Начальник	Корыш	

1041-1.В.2.0000ВМС

Выборка стали на одну панель

Стадия	Лист	Листов
Р	1	2

ЦНИИПРОМЗДАНИЙ г. Москва

Выборка стали на одну панель (масса в кг)

Марка панели	Напрягаемая арматура												Арматурные изделия															Всего при напрягаемой арматуре из стали классов		
	Сталь ГОСТ 5781-81					Сталь ГОСТ 10884-81					ГОСТ 7348-81		ГОСТ 5781-81									ГОСТ 6727-80				ГОСТ 380-71*				
	Класса $A\overline{IV}$					Класса $A_T\overline{V}$					Класса $Вр\overline{II}$		Класса AI					Класса $A\overline{III}$				Класса $Вр$ I				Класса ВСт3сп/сп3				
	ф, мм					ф, мм					ф, мм		ф, мм					ф, мм				ф, мм				δ, мм				
	10	12	14	16	Итого	10	12	14	16	Итого	5	Итого	10	12	16		Итого	10	14	18	Итого	3	4	5	Итого	8	Итого	$A\overline{IV}$	$A_T\overline{V}$	$Вр\overline{II}$
ПКС2.30-4П	32,0				32,0										9,2		9,2					7,3	15,6		22,9			64,1		
ПКС2.30-6П	25,6	9,2			34,8	32,0				32,0	19,2	19,2			9,2		9,2					7,3	15,6/17,1		22,9/24,4			66,9	64,1	52,8
ПКС2.30-10П	25,6		24,8		50,4	6,4	36,8			43,2	25,6	25,6			9,2		9,2					7,3	15,6/17,1		22,9/24,4			82,5	75,3	59,2
ПКС2.30-16П			74,4		74,4		36,8	24,8		61,6	38,4	38,4			9,2		9,2					7,3	15,6/17,1		22,9/24,4			106,5	93,7	72,0
ПКС2.15-4Т-1	6,4	9,2			15,6	12,8				12,8				4,2			4,2		9,4	0,4	9,8		14,1		14,1	1,2	1,2	44,9	42,1	
ПКС2.15-6Т-1		18,4			18,4	6,4	9,2			15,6				4,2			4,2		9,4	0,4	9,8		14,1		14,1	1,2	1,2	47,7	44,9	
ПКС2,15-10Т-1		27,6			27,6		9,2	12,4		21,6				4,2			4,2		9,4	0,4	9,8		7,7	9,9	17,6	1,2	1,2	60,4	54,4	
ПКС2,15-16Т-1	6,4			32,4	38,8				32,4	32,4				4,2			4,2		9,4	0,4	9,8		7,7	9,9	17,6	1,2	1,2	71,6	65,2	
ПКС2.15-4П-1	16,0				16,0									4,2			4,2		9,4	0,4	9,8		14,1		14,1	1,2	1,2	45,3		
ПКС2.15-6П-1	12,8	4,6			17,4	16,0				16,0				4,2			4,2		9,4	0,4	9,8		14,1		14,1	1,2	1,2	46,7	45,3	
ПКС2.15-10П-1	12,8		12,4		25,2	3,2	18,4			21,6				4,2			4,2		9,4	0,4	9,8		7,7	9,9	17,6	1,2	1,2	58,0	54,4	
ПКС2.15-16П-1			37,2		37,2		18,4	12,4		30,8				4,2			4,2		9,4	0,4	9,8		7,7	9,9	17,6	1,2	1,2	70,0	63,6	
ПКС2.15-4Т-2	6,4	9,2			15,6	12,8				12,8				4,2			4,2		12,1	0,8	12,9	3,6	9,9		13,5	2,4	2,4	48,6	45,8	
ПКС2.15-6Т-2		18,4			18,4	6,4	9,2			15,6				4,2			4,2		12,1	0,8	12,9	3,6	9,9		13,5	2,4	2,4	51,4	48,6	
ПКС2.15-10Т-2		27,6			27,6		9,2	12,4		21,6				4,2			4,2		12,1	0,8	12,9	3,6	9,9		13,5	2,4	2,4	60,6	54,6	
ПКС2.15-16Т-2	6,4			32,4	38,8				32,4	32,4				4,2			4,2		12,1	0,8	12,9	3,6	9,9		13,5	2,4	2,4	71,8	65,4	
ПКС2.15-4П-2	16,0				16,0									4,2			4,2		12,1	0,8	12,9	3,6	9,9		13,5	2,4	2,4	49,0		
ПКС2.15-6П-2	12,8	4,6			17,4	16,0				16,0				4,2			4,2		12,1	0,8	12,9	3,6	9,9		13,5	2,4	2,4	50,4	49,0	
ПКС2.15-10П-2	12,8		12,4		25,2	3,2	18,4			21,6				4,2			4,2		12,1	0,8	12,9	3,6	9,9		13,5	2,4	2,4	58,2	54,6	
ПКС2.15-16П-2			37,2		37,2		18,4	12,4		30,8				4,2			4,2		12,1	0,8	12,9	3,6	9,9		13,5	2,4	2,4	70,2	63,8	
ПКС2.15-3Т-3	9,6	4,6			14,2	12,8				12,8				4,2			4,2		12,1	0,8	12,9	3,6	7,8		11,4	2,4	2,4	45,1	43,7	
ПКС2.15-8Т-3		9,2	12,4		21,6		18,4			18,4				4,2			4,2		12,1	0,8	12,9	3,6	7,8		11,4	2,4	2,4	52,5	49,3	
ПКС2.15-3П-3	16,0				16,0	16,0				16,0				4,2			4,2		12,1	0,8	12,9	3,6	7,8		11,4	2,4	2,4	46,9	46,9	
ПКС2.15-8П-3	16,0	4,6			20,6	9,6	9,2			18,8				4,2			4,2		12,1	0,8	12,9	3,6	7,8		11,4	2,4	2,4	51,5	49,7	

Формат	Зона	Поз.	Обозначение	Наименование	Кол. на исполн. 1041-1 В2 1000-																					Примечание
					—	01	02	03	04	05	06	07	08	09	10	11	12	13	14	15	16	17	18	19	20	
				Документация																						
12			1.041-1. В.2. 1000СБ	Сборочный чертеж	×	×	×	×	×	×	×	×	×	×	×	×	×	×	×	×	×	×	×	×	×	
12			1.041-1. В.2. 0000ТО	Техническое описание	×	×	×	×	×	×	×	×	×	×	×	×	×	×	×	×	×	×	×	×	×	
11			1.041-1. В.2. 0000ВД	Ведомость ссылочных докум.	×	×	×	×	×	×	×	×	×	×	×	×	×	×	×	×	×	×	×	×	×	
12			1.041-1. В.2. 0000ВМС	Выборка стали	×	×	×	×	×	×	×	×	×	×	×	×	×	×	×	×	×	×	×	×	×	
				Сборочные единицы																						
11		1	1.041-1. В.3. 0100	Каркас плоский КР1		6	6	6		6	6	6		6	6	6	6	6	6	6	6	6	6	6	6	
12		2	1.041-1. В.3. 0300-05	Сетка арматурная С6	1	1	1	1	1	1	1	1	1	1	1	1	1	1	1	1	1	1	1	1	1	
12		3	1.041-1. В.3. 0400	Сетка арматурная С18	2	2	2	2	2	2	2	2					2	2	2	2	2	2				
			-04	Сетка арматурная С22									2	2	2	2							2	2	2	
11		4	1.041-1. В.3. 0500	Сетка арматурная С29	1	1	1	1	1	1	1	1	1	1	1	1	1	1	1	1	1	1	1	1	1	
				Детали																						
11		5	1.041-1. В.3. 0002-02	Петля П3	4	4	4	4	4	4	4	4	4	4	4	4	4	4	4	4	4	4	4	4	4	
11		6	1.041-1. В.3. 0001-07	Стержень напрягаемый СтН8	2												2									
			-05	Стержень напрягаемый СтН6		2												2								
			-03	Стержень напрягаемый СтН4			2	2																		
			-01	Стержень напрягаемый СтН2															2							
			-15	Стержень напрягаемый СтН16					2	2										2	2					
			-13	Стержень напрягаемый СтН14							2															
			-11	Стержень напрягаемый СтН12								2										2				
				Марка	ПК52.12-4АIVТ	ПК52.12-6АIVТ	ПК52.12-10АIVТ	ПК52.12-16АIVТ	ПК52.12-4АтVТ	ПК52.12-6АтVТ	ПК52.12-10АтVТ	ПК52.12-16АтVТ	ПК52.12-4ВрIIТ	ПК52.12-6ВрIIТ	ПК52.12-10ВрIIТ	ПК52.12-16ВрIIТ	ПК52.12-6АIVП	ПК52.12-10АIVП	ПК52.12-16АIVП	ПК52.12-6АтVП	ПК52.12-10АтVП	ПК52.12-16АтVП	ПК52.12-6ВрIIП	ПК52.12-10ВрIIП	ПК52.12-16ВрIIП	

Проверил	Якубович		
Инженер	Лархалина		
Ст. инж.	Бекетова		
Гл. инж. пр.	Белов		
Нач. отд.	Кадыш		

1.041-1.В.2. 1000

Панель рядовая 1190×5160

Стадия	Лист	Листов
Р	1	2

ЦНИИПРОМЗДАНИЙ

Формат	Зона	Поз.	Обозначение	Наименование	Кол. на исполн. 1.041-1. В.2. 1000 —	01	02	03	04	05	06	07	08	09	10	11	12	13	14	15	16	17	18	19	20	Примечание
11		6	1.041-1. В.3. 0001 — 17	Стержень напрягаемый Стн18									2x2	2x2	2x2	2x3							2x3	2x3	2x3	*
11		7	1.041-1. В.3. 0001 — 17	Стержень напрягаемый Стн18											2x2	2x3									2x3	*
11		8	1.041-1. В.3. 0001 — 07	Стержень напрягаемый Стн8	2	2	2										1	2								
			—05	Стержень напрягаемый Стн6															2							
			—03	Стержень напрягаемый Стн4				2																		
			—15	Стержень напрягаемый Стн16						1										2	2					
			—13	Стержень напрягаемый Стн14							2	2														
			—11	Стержень напрягаемый Стн12																		2				
			—17	Стержень напрягаемый Стн18									2x2	2x2	2x2	2x3							2x2	2x2	2x3	*
11		9	1.041-1. В.3. 0001 — 07	Стержень напрягаемый Стн8			1																			
			—01	Стержень напрягаемый Стн2				1																		
			—05	Стержень напрягаемый Стн6														1	1							
			—13	Стержень напрягаемый Стн14					1			1														
			—15	Стержень напрягаемый Стн16																	1					
			—17	Стержень напрягаемый Стн18										3	2	2								3	2	*
11		10	1.041-1. В.3. 0001 — 05	Стержень напрягаемый Стн16													1									
			—13	Стержень напрягаемый Стн14						1																
				Материал																						
				Бетон (γ=2500 кг/м³)																						
				ГОСТ 7473-76																						
				марки 200	0,72	0,72																				м³
				марки 250					0,72	0,72			0,72	0,72	0,72	0,72										м³
				марки 300			0,72	0,72			0,72	0,72														м³
				Бетон (γ=2000 кг/м³)																						
				ГОСТ 7473-76																						
				марки 200													0,72									м³
				марки 250														0,72		0,72	0,72		0,72	0,72	0,72	м³
				марки 300															0,72			0,72				м³

* n×m, где:
n — количество групп проволок;
m — количество проволок в группе.

Инв. № подл. | Подпись и дата | Взам. инв. №

Опалубка
М 1:25

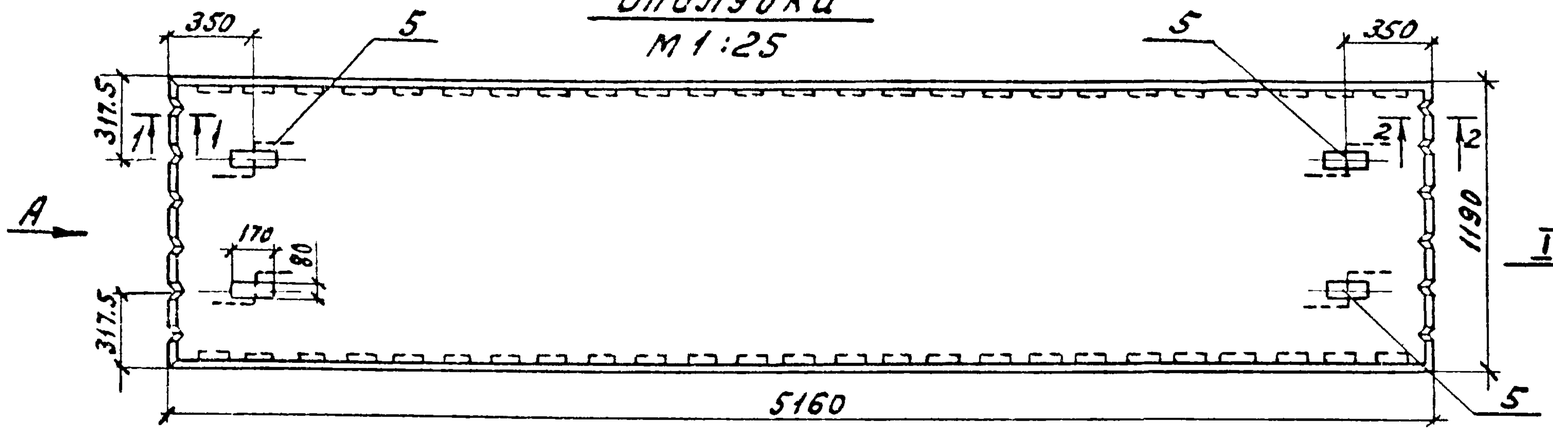

Вид А повернуто

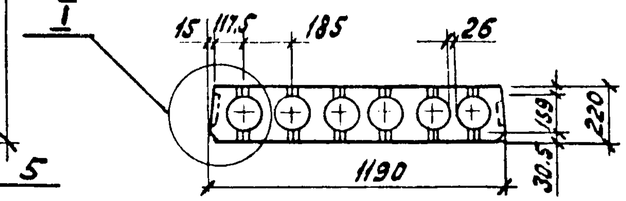

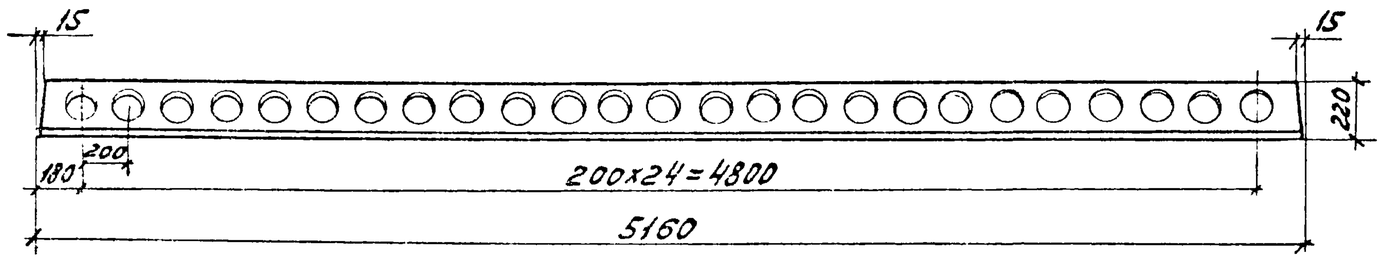

2-2
М 1:5

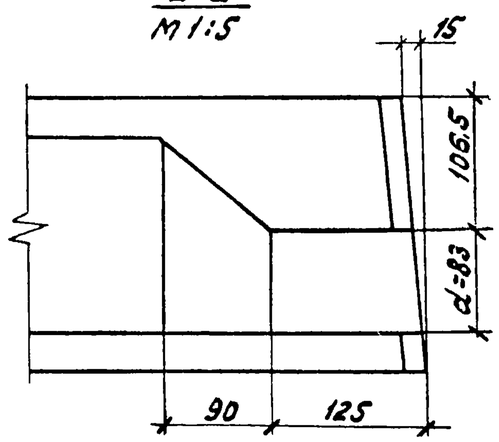

I
М 1:5

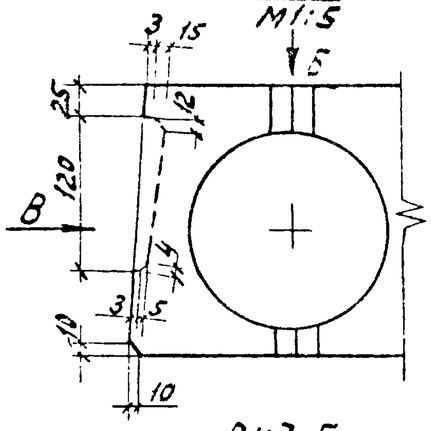

Вид В
М 1:5

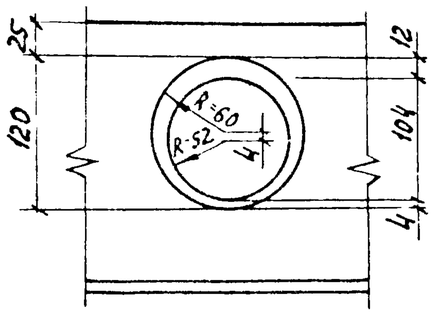

1-1
М 1:5

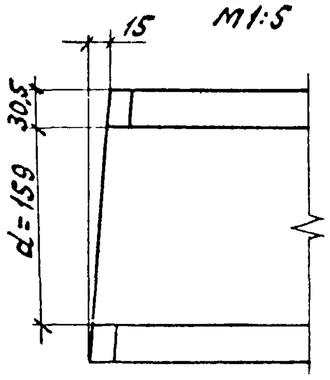

Вид Б
М 1:5

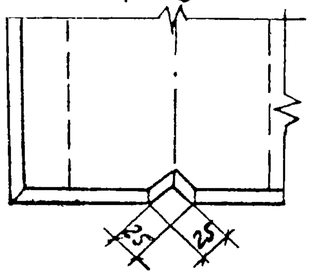

Величина массы в скобках приведена для панелей из бетона на пористых заполнителях.

Проверил	Якубович		
Инженер	Пархалина		
Ст. инж.	Никитина		
Ст. инж.	Бекетова		
Гл. инж. пр	Белов		
Нач. отд.	Кодыш		

1.041-1.в.2. 1000 СБ

Панель рядовая 1190 х 5160. Сборочный чертеж

Стадия	Масса	Масштаб
Р.	1,8т (1,4т)	
Лист 1	Листов 3	

ЦНИИПРОМЗДАНИЙ г. Москва

17831 20

Армирование

М1:25

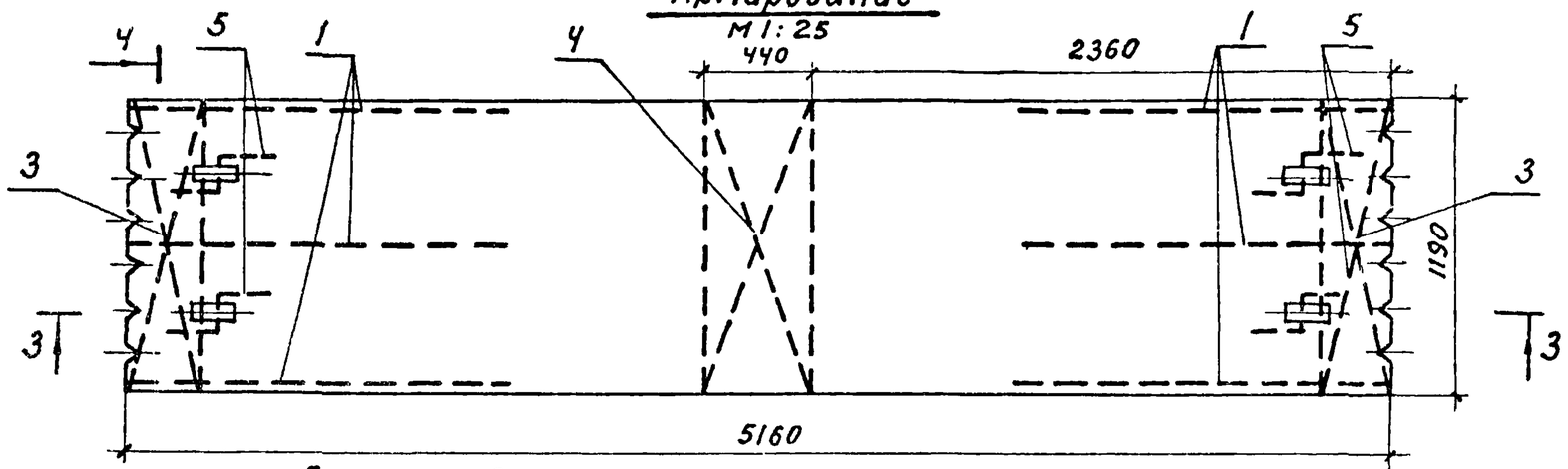

3-3

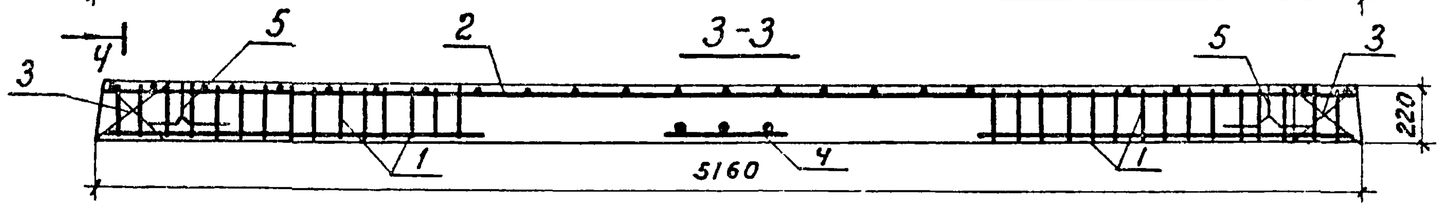

4-4 (М1:10)
Рис.1

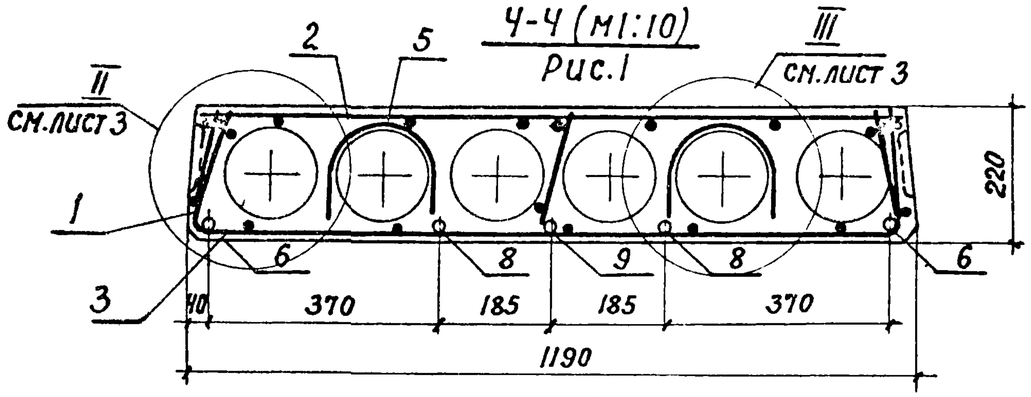

4-4 (М1:20)
Рис.2 (остальное см.рис.1)

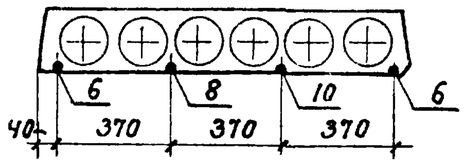

4-4 (М1:10)
Рис.3

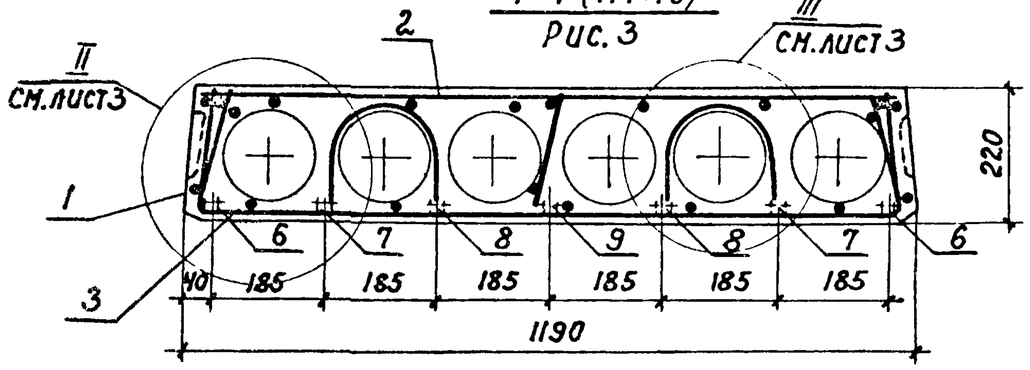

Обозначение	Марка изделия	Рис
1.041-1.в.2.1000 -12	ПК52.12-6АIVП	2
-05	ПК52.12-6АтVТ	
Остальные исполнения (панели со стержневой арматурой AIV, АтV₁)		1
1.041-1.в.2.1000-08	ПК52.12-4ВрIIТ	3
-09	ПК52.12-6ВрIIТ	
-10	ПК52.12-10ВрIIТ	
-11	ПК52.12-16ВрIIТ	
-18	ПК52.12-6ВрIIП	
-19	ПК52.12-10ВрIIП	
-20	ПК52.12-16ВрIIП	

Инв.№ подл. | Подпись и дата | Взам. инв.№

17831

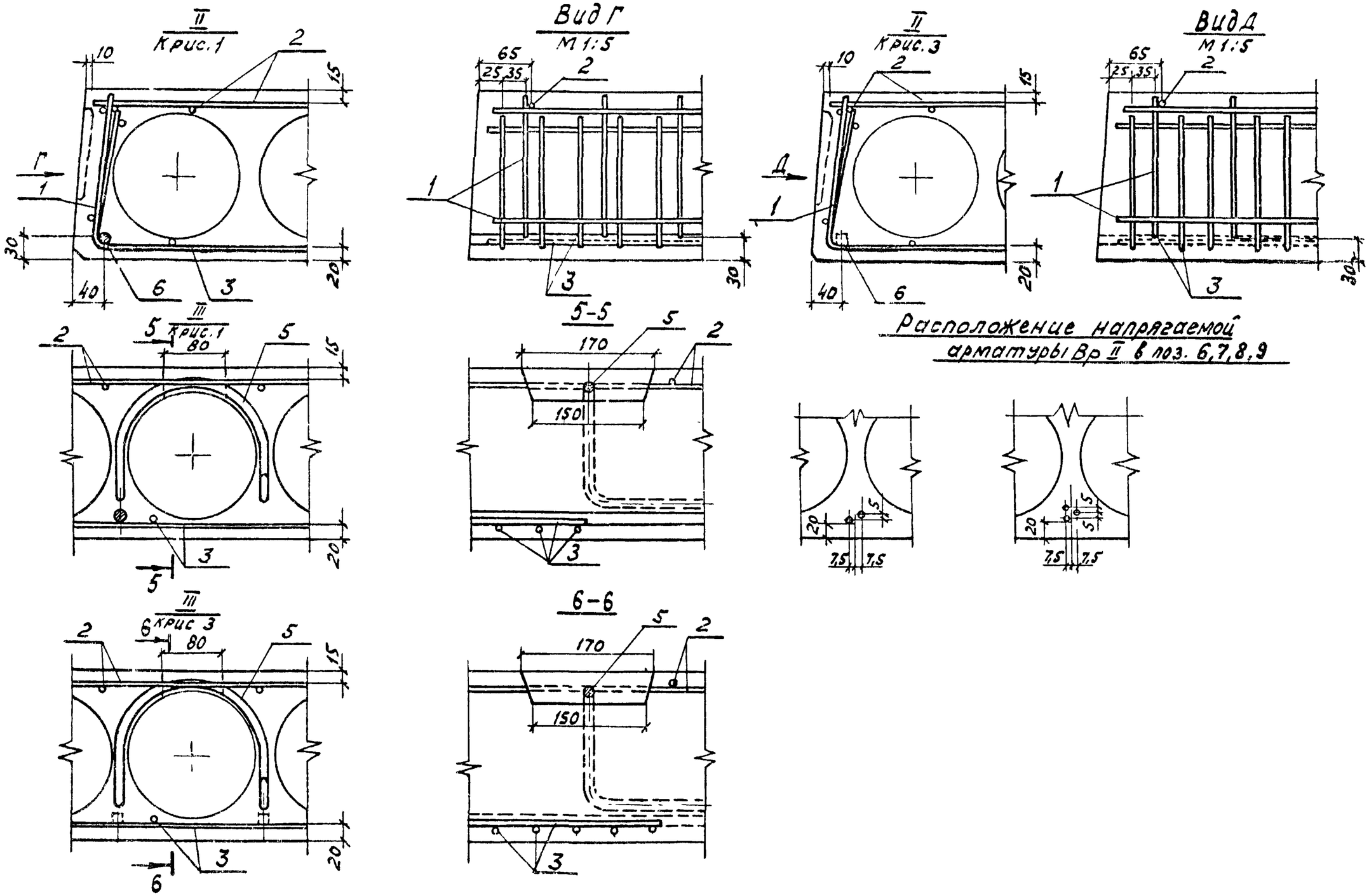

Расположение напрягаемой арматуры Вр II в поз. 6,7,8,9

Формат	Зона	Поз.	Обозначение	Наименование	Кол. на исполн. —	01	02	03	04	05	06	07	08	09	10	11	12	13	14	15	16	17	18	19	20	Примечание
					1.041-1. В.2. 2000																					
				Документация																						
12			1.041-1. В.2. 2000 СБ	Сборочный чертеж	×	×	×	×	×	×	×	×	×	×	×	×	×	×	×	×	×	×	×	×	×	
12			1.041-1. В.2. 0000 ТО	Техническое описание	×	×	×	×	×	×	×	×	×	×	×	×	×	×	×	×	×	×	×	×	×	
11			1.041-1. В.2. 0000 ВД	Ведомость ссылочных докум.	×	×	×	×	×	×	×	×	×	×	×	×	×	×	×	×	×	×	×	×	×	
12			1.041-1. В.2. 0000 ВМС	Выборка стали	×	×	×	×	×	×	×	×	×	×	×	×	×	×	×	×	×	×	×	×	×	
				Сборочные единицы																						
11		1	1.041-1. В.3. 0100	Каркас плоский КР1		8	8	8		8	8	8	8	8	8	8	8	8	8	8	8	8	8	8	8	
12		2	1.041-1. В.3. 0300 — 06	Сетка арматурная С7	1	1	1	1	1	1	1	1	1	1	1	1	1	1	1	1	1	1	1	1	1	
12		3	1.041-1. В.3. 0400 — 01	Сетка арматурная С19	2	2	2	2	2	2	2	2				2	2	2	2	2	2	2				
			— 05	Сетка арматурная С23									2	2	2								2	2	2	
12		4	1.041-1. В.3. 0500 — 01	Сетка арматурная С30	1	1	1	1	1	1	1	1	1	1	1	1	1	1	1	1	1	1	1	1	1	
				Детали																						
11		5	1.041-1. В.3. 0002 — 02	Петля П3	4	4	4	4	4	4	4	4	4	4	4	4	4	4	4	4	4	4	4	4	4	
11		6	1.041-1. В.3. 0001 — 05	Стержень напрягаемый Стн6	2	2	2																			
			— 01	Стержень напрягаемый Стн2				2																		
			— 07	Стержень напрягаемый Стн8												2	2									
			— 03	Стержень напрягаемый Стн4														2	2							
			— 15	Стержень напрягаемый Стн16					2											2						
			— 13	Стержень напрягаемый Стн14						2											2					
			— 11	Стержень напрягаемый Стн12							2											2				
				Марка	ПК52.15-4АУТ	ПК52.15-6АУТ	ПК52.15-10АУТ	ПК52.15-16АУТ	ПК52.15-4АIVТ	ПК52.15-6АIVТ	ПК52.15-10АIVТ	ПК52.15-16АIVТ	ПК52.15-6ВрIIТ	ПК52.15-10ВрIIТ	ПК52.15-16ВрIIТ	ПК52.15-4АУП	ПК52.15-6АУП	ПК52.15-10АУП	ПК52.15-16АУП	ПК52.15-6АIVП	ПК52.15-10АIVП	ПК52.15-16АIVП	ПК52.15-6ВрIIП	ПК52.15-10ВрIIП	ПК52.15-16ВрIIП	

Проверил	Якубович		
Инженер	Порхалина		
Ст. инж.	Бекетова		
Гл. инж. пр.	Белов		
Нач. отд.	Кодыш		

1.041-1. В.2. 2000

Панель рядовая 1490 × 5160.

Стадия	Лист	Листов
Р	1	2

ЦНИИПРОМЗДАНИЙ г. Москва

Инв. № подл. | Подпись и дата | Взам. инв. №

Формат	Зона	Поз.	Обозначение	Наименование	Кол. на исполн. —	01	02	03	04	05	06	07	08	09	10	11	12	13	14	15	16	17	18	19	20	Примечание
					1.041-1.в.2.2000																					
11		6	1.041-1.в.3.0001-09	Стержень напрягаемый Стн 10								2														
			-17	Стержень напрягаемый Стн 18									2x2	2x3	2x3								2x2	2x2	2x3	*
11		7	1.041-1.в.3.0001-17	Стержень напрягаемый Стн 18									2x3	2x2	2x3								2x2	2x2	2x3	*
11		8	1.041-1.в.3.0001-07	Стержень напрягаемый Стн 8	2			2								2	2	2								
			-05	Стержень напрягаемый Стн 6		2	2																			
			-03	Стержень напрягаемый Стн 4															2							
			-15	Стержень напрягаемый Стн 16					2	2										2						
			-13	Стержень напрягаемый Стн 14							2										2	2				
			-09	Стержень напрягаемый Стн 10								2														
			-17	Стержень напрягаемый Стн 18										2x2	2x4									2x2	2x3	*
11		9	1.041-1.в.3.0001-05	Стержень напрягаемый Стн 6			2										1									
			-01	Стержень напрягаемый Стн 2				2																		
			-07	Стержень напрягаемый Стн 8												1		2								
			-03	Стержень напрягаемый Стн 4															2							
			-15	Стержень напрягаемый Стн 16																1	1					
			-13	Стержень напрягаемый Стн 14																		2				
			-17	Стержень напрягаемый Стн 18									2x2	2x2	2x3								2x2	2x2	2x3	*
				Материал																						
				Бетон (γ=2500 кг/м³)																						
				ГОСТ 7473-76																						
				Марки 200	0,96	0,96	0,96																			м³
				Марки 250					0,96	0,96			0,96	0,96	0,96											м³
				Марки 300				0,96			0,96	0,96														м³
				Бетон (γ=2000 кг/м³)																						
				ГОСТ 7473-76																						
				Марки 200												0,96	0,96	0,96								м³
				Марки 250																0,96	0,96	0,96	0,96	0,96	0,96	м³
				Марки 300															0,96							м³

* n×m, где:
n — количество групп проволок,
m — количество проволок в группе

Опалубка
М 1:25

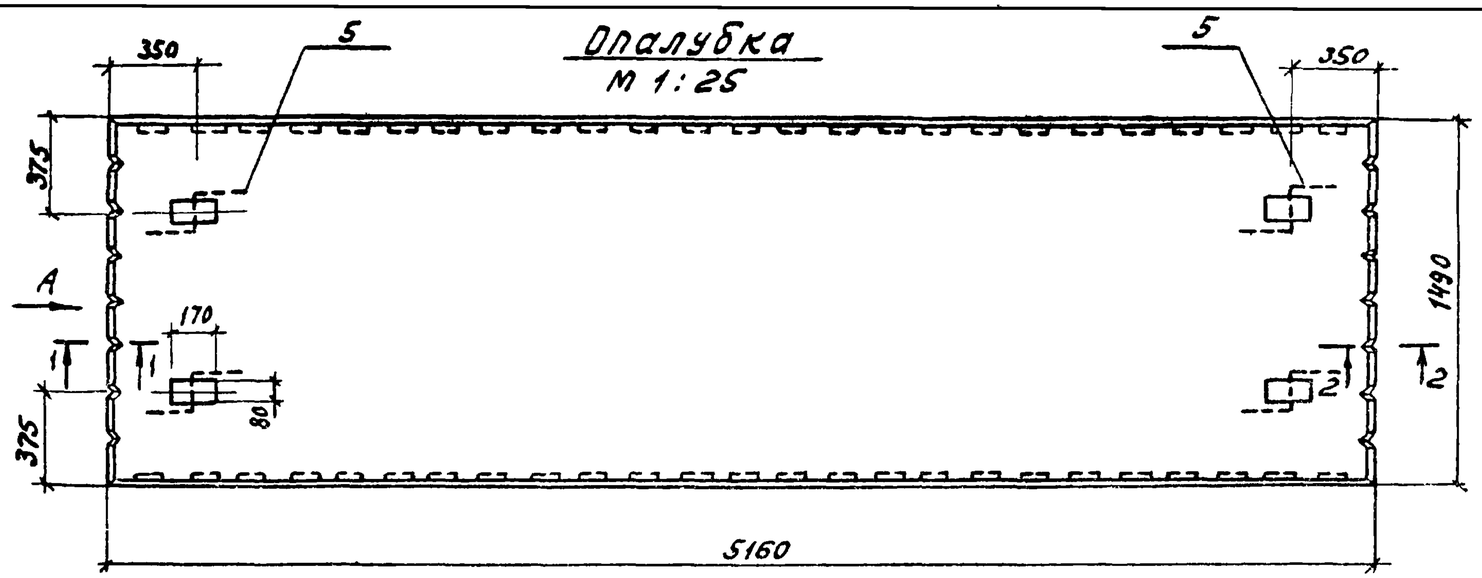

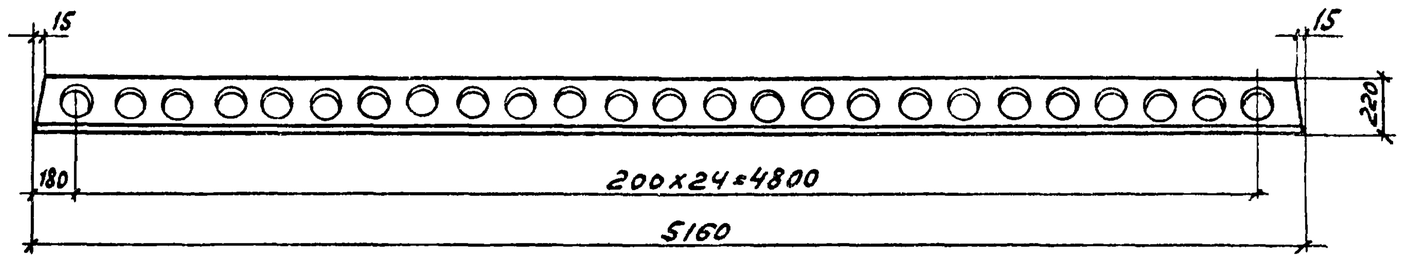

Вид А повернуто

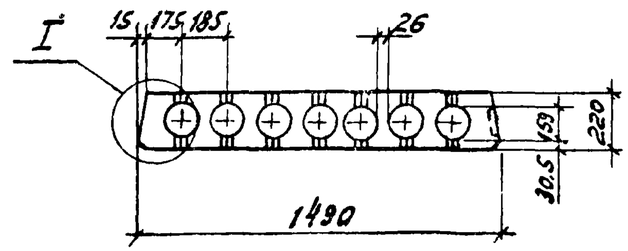

2–2
М 1:5

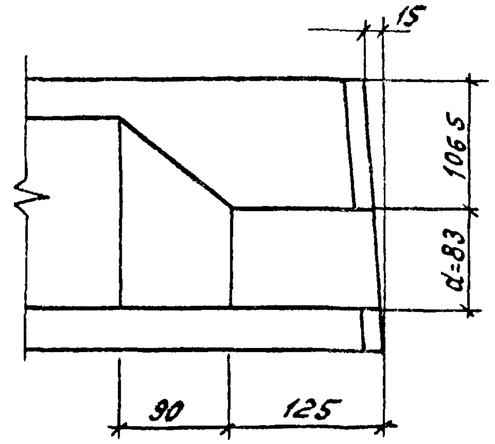

I
М 1:5

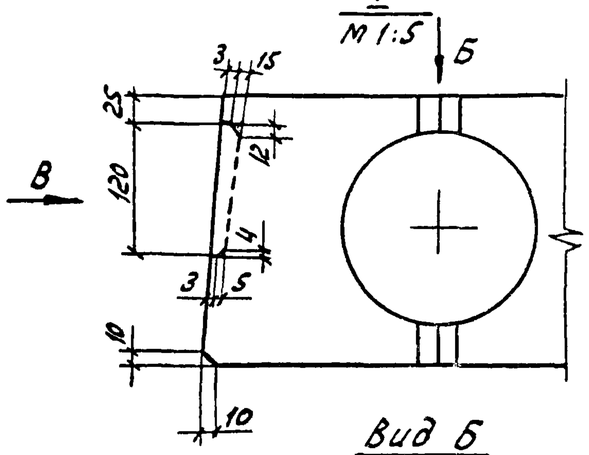

Вид Б
М 1:5

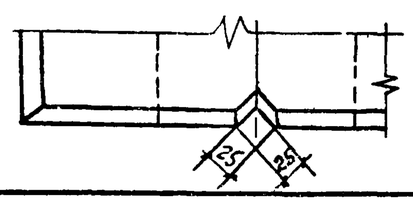

Вид В
М 1:5

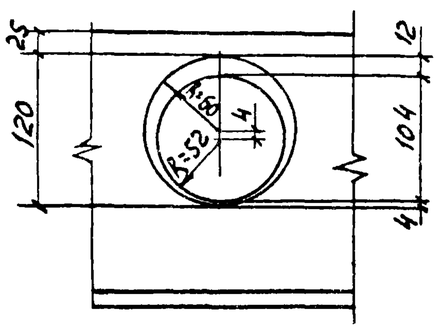

1–1
М 1:5

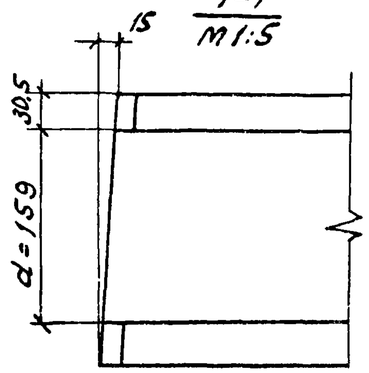

Величина массы в скобках приведена для панелей из бетона на пористых заполнителях.

Проверил	Якубович		
Инженер	Пархалина		
Ст. инж.	Никитина		
Ст. инж.	Бекетова		
Гл. инж. пр.	Белов		
Нач. отд.	Кодыш		

1.041-1.В.2. 2000 СБ

Панель рядовая 1490×5160. Сборочный чертеж

Стадия	Масса	Масштаб
Р	2,4т (1,9т)	
Лист 1	Листов 3	

ЦНИИПРОМЗДАНИЙ г. Москва

Инв. № подл. | Подпись и дата | Взам. инв. №

17831 25

Армирование

М1:25

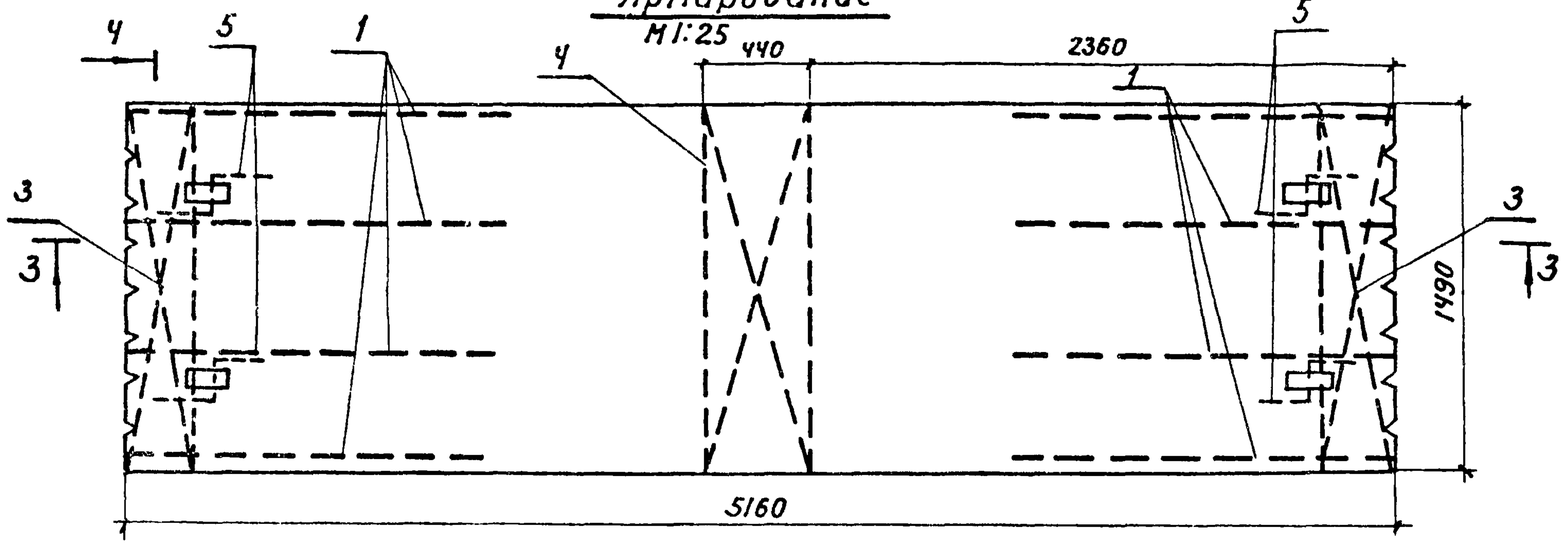

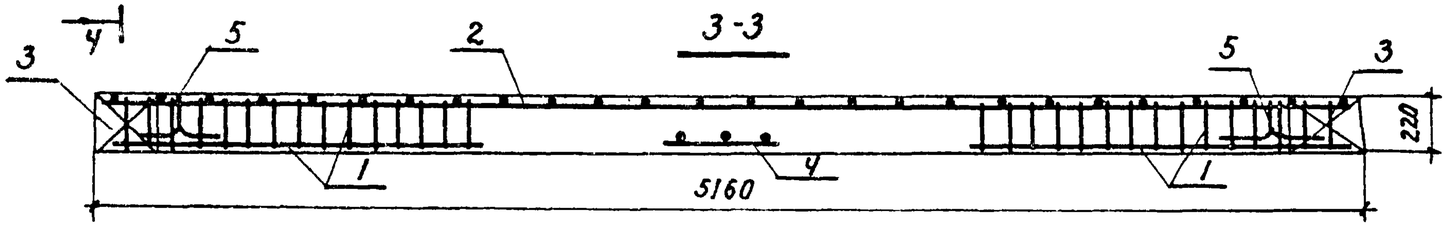

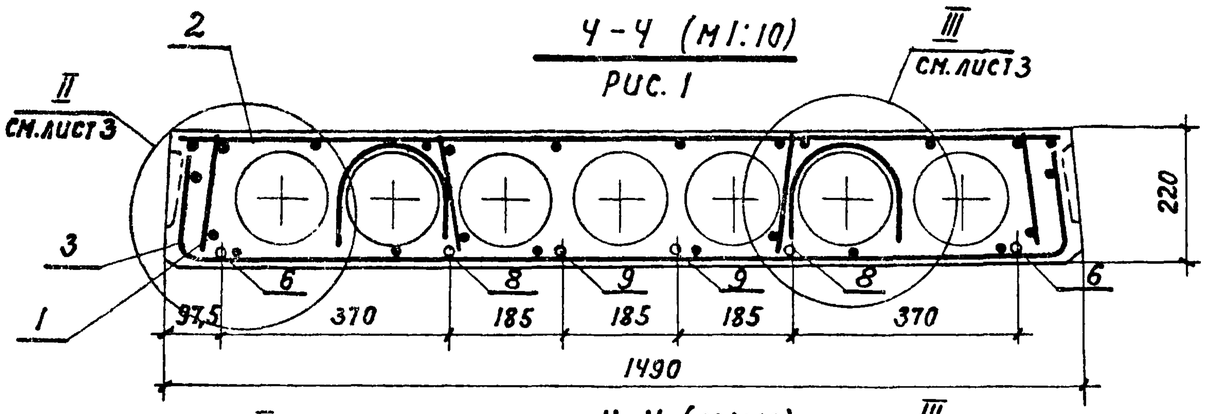

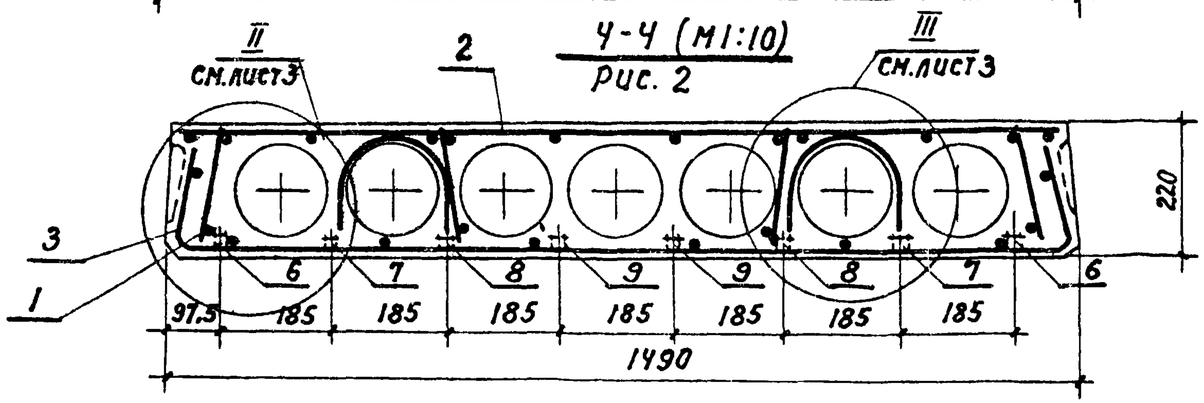

Обозначение	Марка изделия	Рис.
1.041-1.в.2. 2000-08	ПК52.15-6ВрIIIТ	2
-09	ПК52.15-10ВрIIIТ	
-10	ПК52.15-16ВрIIIТ	
-18	ПК52.15-6ВрIIIП	
-19	ПК52.15-10ВрIIIП	
-20	ПК52.15-16ВрIIIП	
Остальные исполнения (панели со стержневой арматурой AIV, AtV)		1

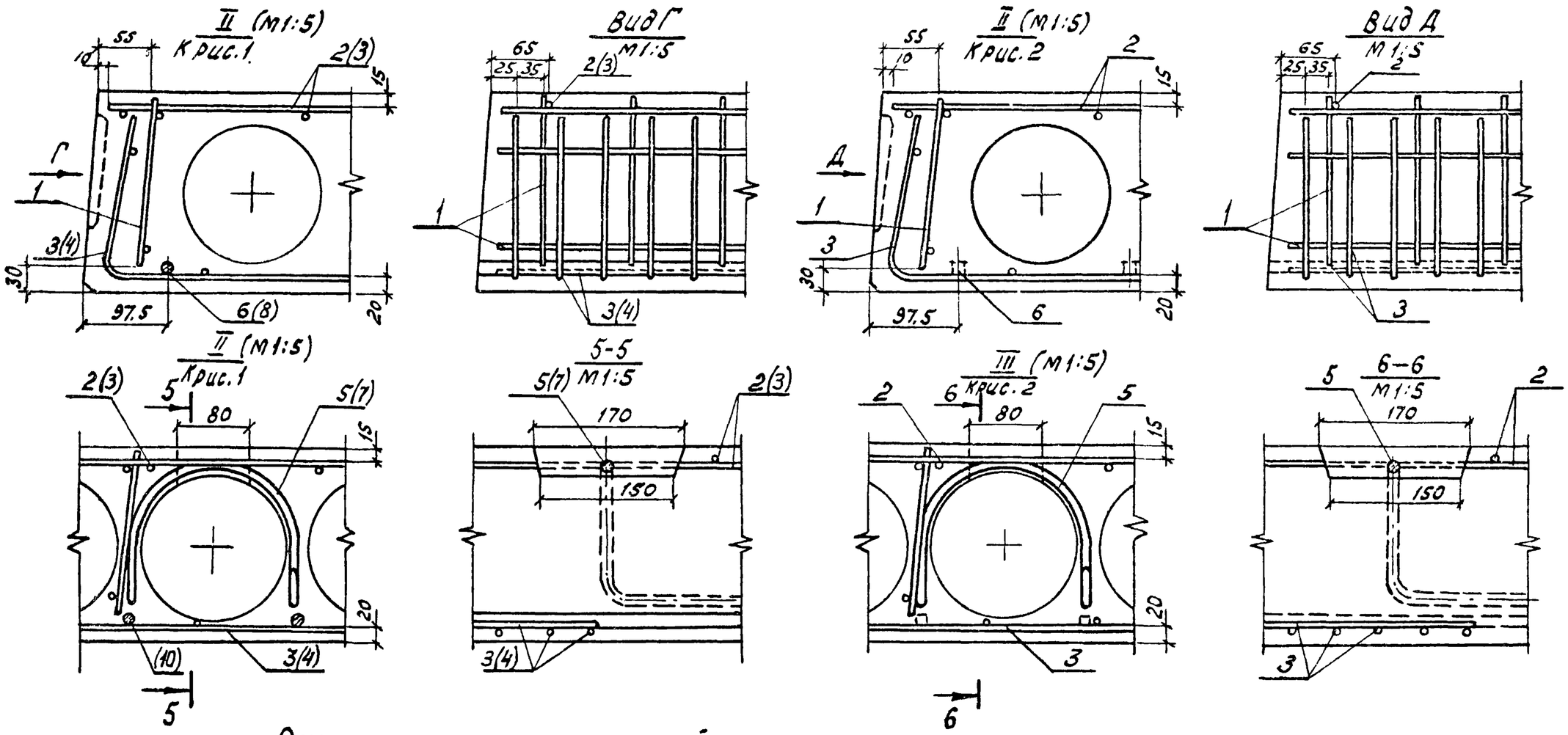

Расположение напрягаемой арматуры Вр II в поз. 6,7,8,9

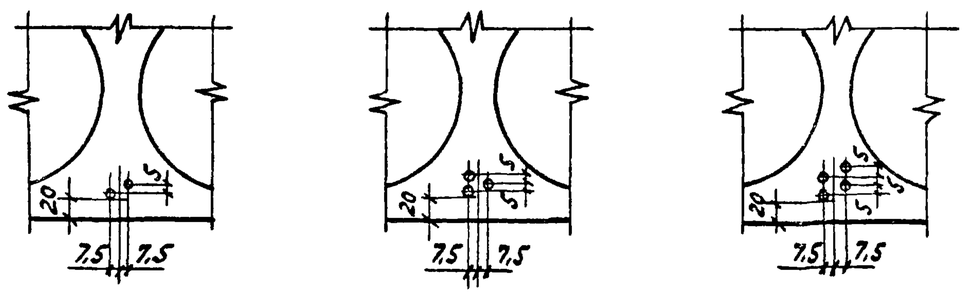

В узлах I рис.1 и II рис.1 позиции в скобках даны для 1.041-1.В.2.4000СБ лист 2.

Инв.№подл.	Подпись и дата	Взам.инв.№

1.041-1.В.2. 2000 СБ

Лист 3

Формат	Зона	Поз.	Обозначение	Наименование	Кол. на исполн. 1.041-1.в.2.3000 - —	01	02	03	04	05	06	07	08	09	10	11	12	13	14	15	16	17	18	19	20	Примечание
				Документация																						
12			1.041-1.в.2.3000СБ	Сборочный чертеж	×	×	×	×	×	×	×	×	×	×	×	×	×	×	×	×	×	×	×	×	×	
12			1.041-1.в.2.0000ТО	Техническое описание	×	×	×	×	×	×	×	×	×	×	×	×	×	×	×	×	×	×	×	×	×	
11			1.041-1.в.2.0000ВД	Ведомость ссылочн. докум.	×	×	×	×	×	×	×	×	×	×	×	×	×	×	×	×	×	×	×	×	×	
12			1.041-1.в.2.0000ВМС	Выборка стали	×	×	×	×	×	×	×	×	×	×	×	×	×	×	×	×	×	×	×	×	×	
				Сборочные единицы																						
11		1	1.041-1.в.3.0100	Каркас плоский КР1		16	16	16		16	16	16	16	16	16	16	16	16	16	16	16	16	16	16	16	
12		2	1.041-1.в.3.0300-09	Сетка арматурная С10	1	1	1	1	1	1	1	1	1	1	1	1	1	1	1	1	1	1	1	1	1	
12		3	1.041-1.в.3.0400-03	Сетка арматурная С21	2	2	2	2	2	2	2	2				2	2	2	2	2	2	2				
			-07	Сетка арматурная С25									2	2	2								2	2	2	
11		4	1.041-1.в.3.0500-03	Сетка арматурная С32	1	1	1	1	1	1	1	1	1	1	1	1	1	1	1	1	1	1	1	1	1	
				Детали																						
11		5	1.041-1.в.3.0002	Петля П1	4	4	4	4	4	4	4	4	4	4	4	4	4	4	4	4	4	4	4	4	4	
11		6	1.041-1.в.3.0001-05	Стержень напрягаемый Стн6	4	4	4																			
			-01	Стержень напрягаемый Стн2				4																		
			-07	Стержень напрягаемый Стн8												4	4									
			-03	Стержень напрягаемый Стн4														4	4							
			-15	Стержень напрягаемый Стн16					4											4						
			-13	Стержень напрягаемый Стн14						4											4					
			-09	Стержень напрягаемый Стн10								4														

Марка	ПК52.30-4АIVТ	ПК52.30-6АIVТ	ПК52.30-10АIVТ	ПК52.30-16АIVТ	ПК52.30-4АVТ	ПК52.30-6АVТ	ПК52.30-10АVТ	ПК52.30-16АVТ	ПК52.30-6ВрIIТ	ПК52.30-10ВрIIТ	ПК52.30-16ВрIIТ	ПК52.30-4АIVП	ПК52.30-6АIVП	ПК52.30-10АIVП	ПК52.30-16АIVП	ПК52.30-6АVП	ПК52.30-10АVП	ПК52.30-16АVП	ПК52.30-6ВрIIП	ПК52.30-10ВрIIП	ПК52.30-16ВрIIП

Проверил	Якубович		
Инженер	Порхалина		
Ст.инж.	Бекетова		
Гл.инж.пр.	Белов		
Нач.отд.2	Кодыш		

1.041-1.в.2.3000

Панель рядовая 2980×5160.

Стадия	Лист	Листов
Р	1	2

ЦНИИПРОМЗДАНИЙ г.Москва

17831 28

Формат	Зона	Поз.	Обозначение	Наименование	Кол. на исполн. 1.041-1.в.2.3000-																				Примечание
					–	01	02	03	04	05	06	07	08	09	10	11	12	13	14	15	16	17	18	19	20	
11		6	1.041-1.в.3.0001-11	Стержень напрягаемый Стн12							4											4				
			-17	Стержень напрягаемый Стн18									4x2	4x3	4x3								4x2	4x2	4x3	*
11		7	1.041-1.в.3.0001-17	Стержень напрягаемый Стн18									4x3	4x2	4x3								4x2	4x2	4x3	*
11		8	1.041-1.в.3.0001-07	Стержень напрягаемый Стн 8	4			4								4	4	4								
			-05	Стержень напрягаемый Стн6		4	4																			
			-03	Стержень напрягаемый Стн 4															4							
			-15	Стержень напрягаемый Стн16					4	4										4						
			-13	Стержень напрягаемый Стн 14							4										4	4				
			-09	Стержень напрягаемый Стн10								4														
			-17	Стержень напрягаемый Стн18										4x2	4x4									4x2	4x3	*
11		9	1.041-1.в.3.0001-05	Стержень напрягаемый Стн6			4										2									
			-01	Стержень напрягаемый Стн2				4																		
			-07	Стержень напрягаемый Стн8												2		4								
			-03	Стержень напрягаемый Стн4															2							
			-15	Стержень напрягаемый Стн16																2	2					
			-13	Стержень напрягаемый Стн14																		4				
			-17	Стержень напрягаемый Стн18									4x2	4x2	4x3								4x2	4x2	4x3	*
				Материал																						
				Бетон (γ=2500 кг/м^3)																						
				ГОСТ 7473-76																						
				марки 200	1.88	1.88	1.88																			м^3
				марки 250					1.88	1.88			1.88	1.88	1.88											м^3
				марки 300				1.88			1.88	1.88														м^3
				Бетон (γ=2000 кг/м^3)																						
				ГОСТ 7473-76																						
				марки 200												1.88	1.88	1.88								м^3
				марки 250																1.88	1.88	1.88	1.88	1.88	1.88	м^3
				марки 300															1.88							м^3

* n×m, где:
n — количество групп проволок,
m — количество проволок в группе.

Инв. № подл. | Подпись и дата | Взам. инв. №

Опалубка
М 1:25

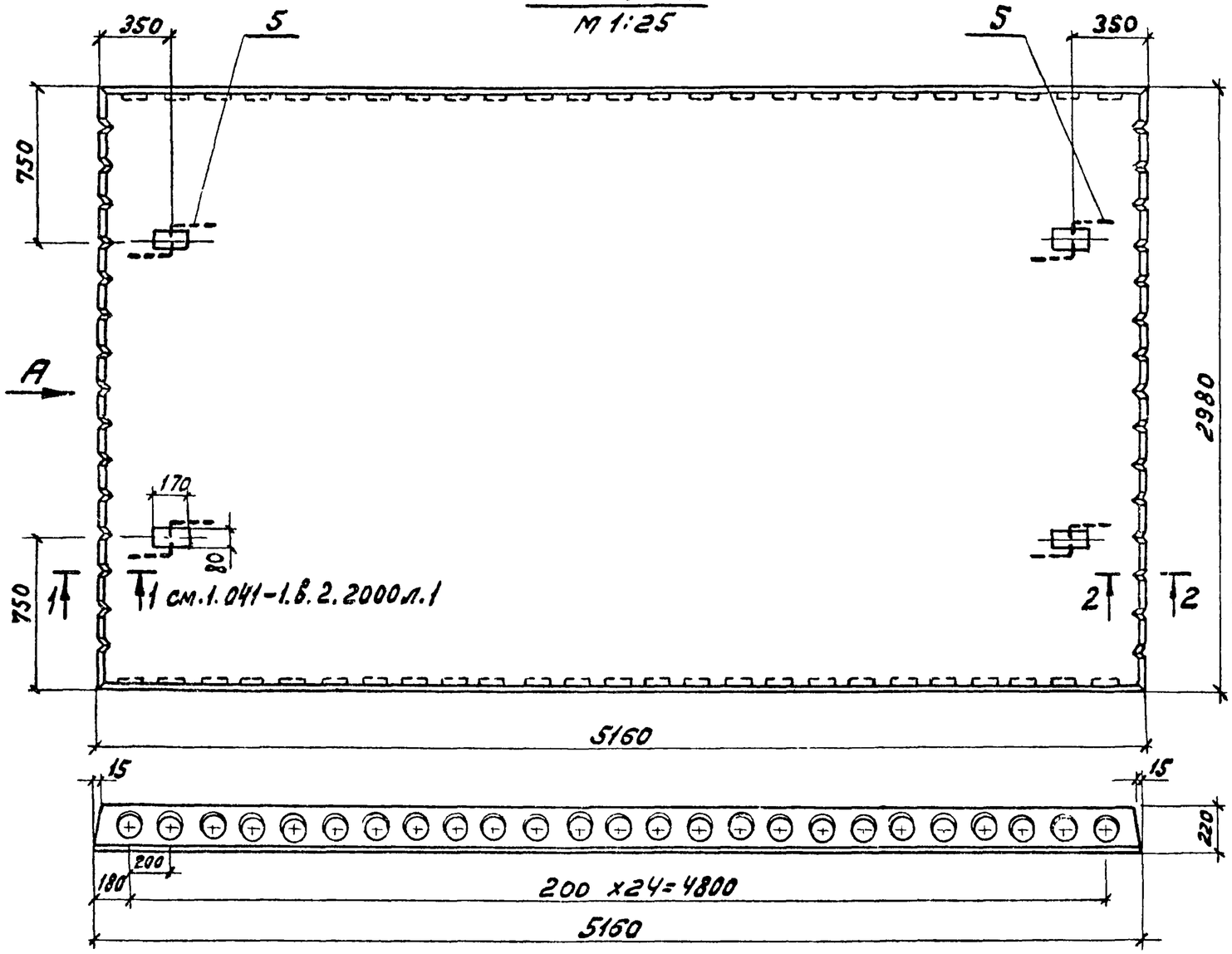

I
М 1:5

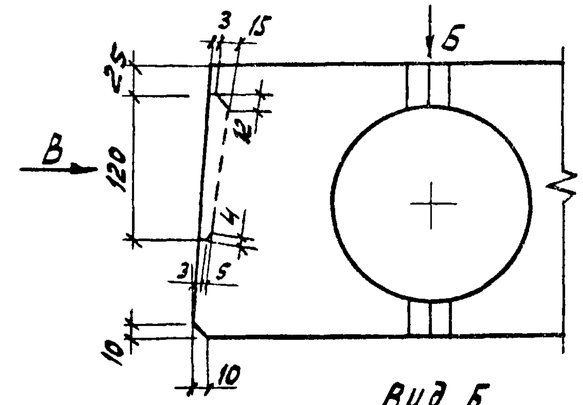

Вид Б
М 1:5

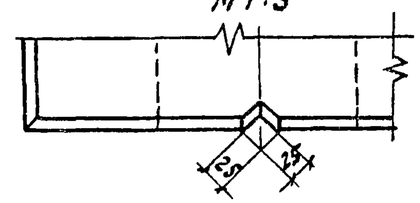

Вид В
М 1:5

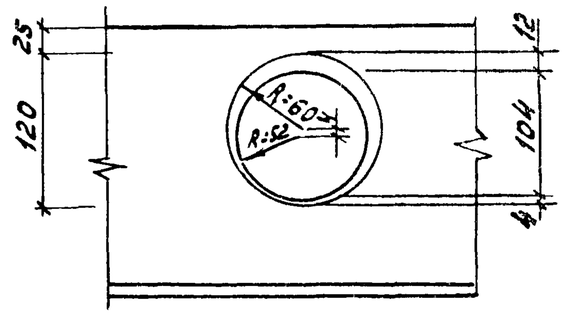

Вид А повернуто

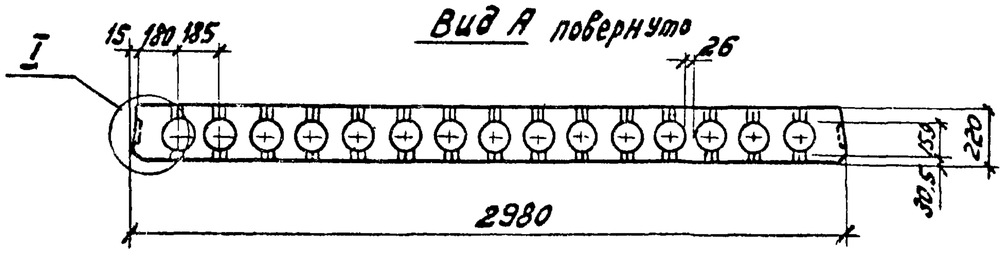

Величина массы в скобках приведена для панелей из бетона на пористых заполнителях.

Проверил	Якубович		
Инженер	Пархалина		
Ст. инж.	Никитина		
Ст. инж.	Бекетова		
Гл. инж. пр.	Белов		
Нач. отд.	Кобыш		

1.041.-1.в.2. 3000 СБ

Панель рядовая 2980x5160. Сборочный чертеж

Стадия	Масса	Масштаб
Р	4,7т (3,8т)	
Лист 1	Листов 4	

ЦНИИПРОМЗДАНИЙ г. Москва

17831 ЗП

Армирование
М 1:25

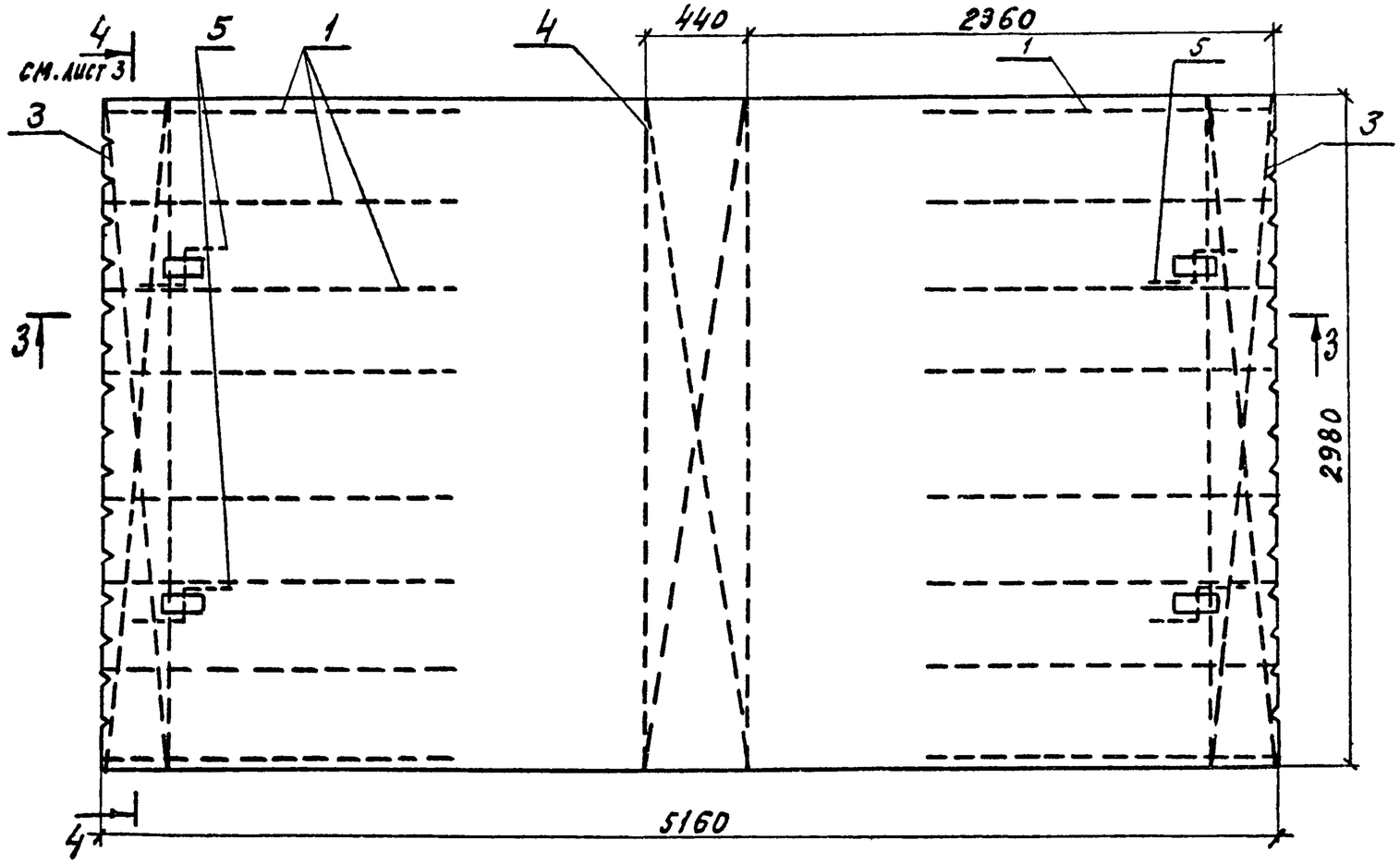

3–3

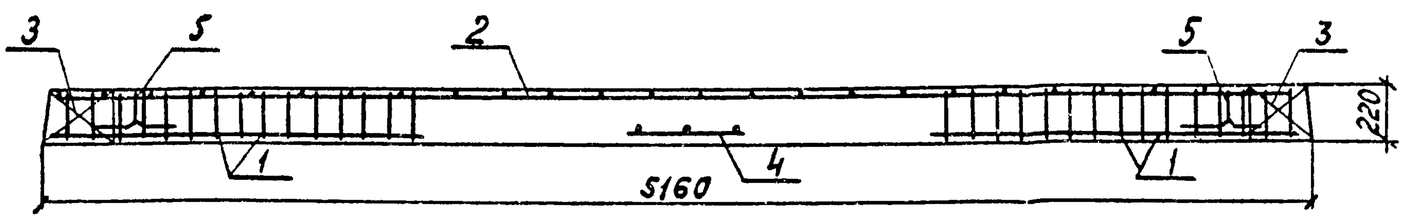

Обозначение	Марка изделия	Рис
1.041-1.8.2.3000-08	ПК52.30-68рIIт	2
-09	ПК52.30-108рIIт	
-10	ПК52.30-168рIIт	
-18	ПК52.30-68рIIп	
-19	ПК52.30-108рIIп	
-20	ПК52.30-168рIIп	
Остальные исполнения (панели со стержневой арматурой AIV, AтV)		1

4–4 (М 1:10)
Рис. 1

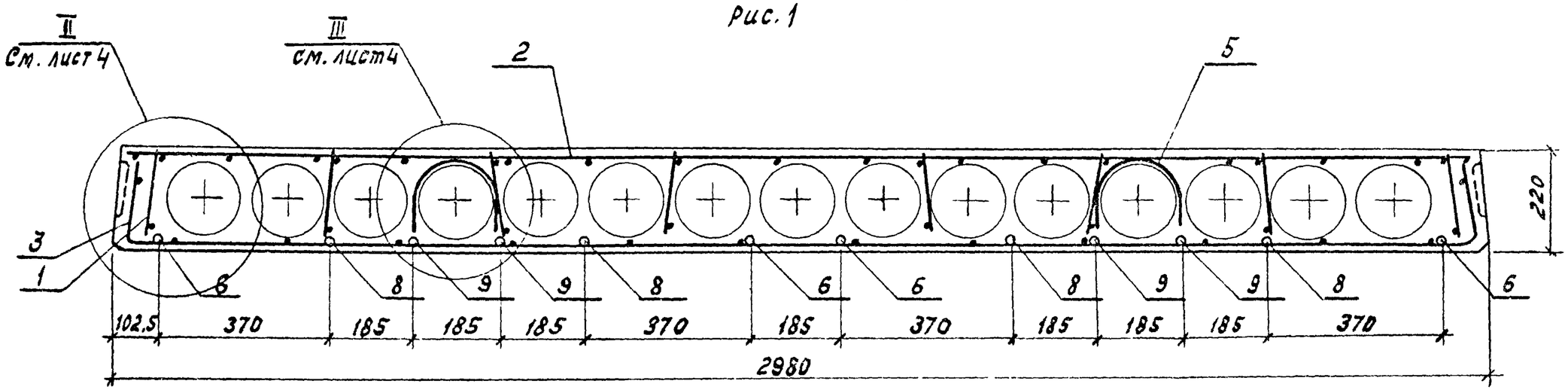

4–4 (М 1:10)
Рис. 2

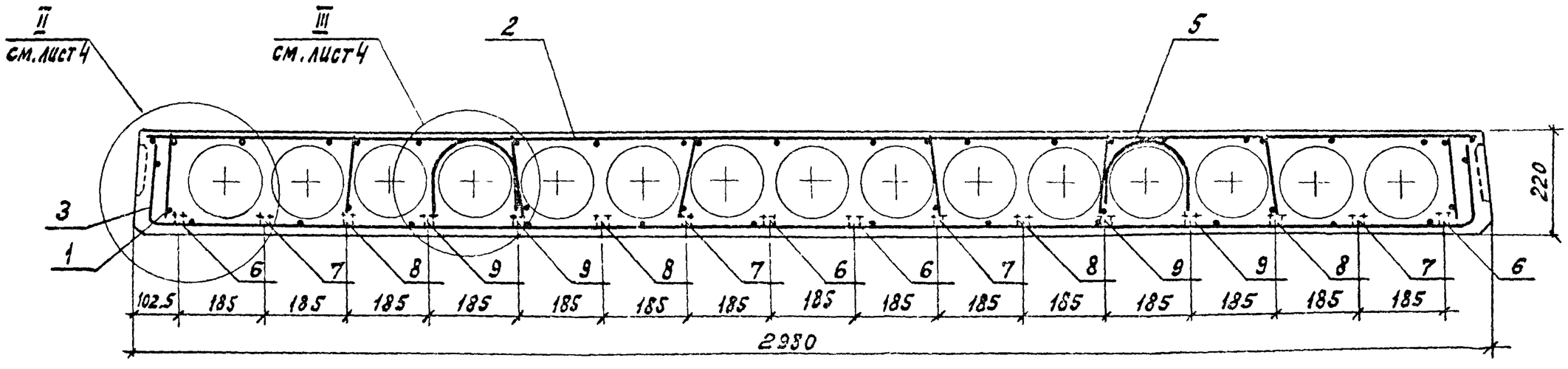

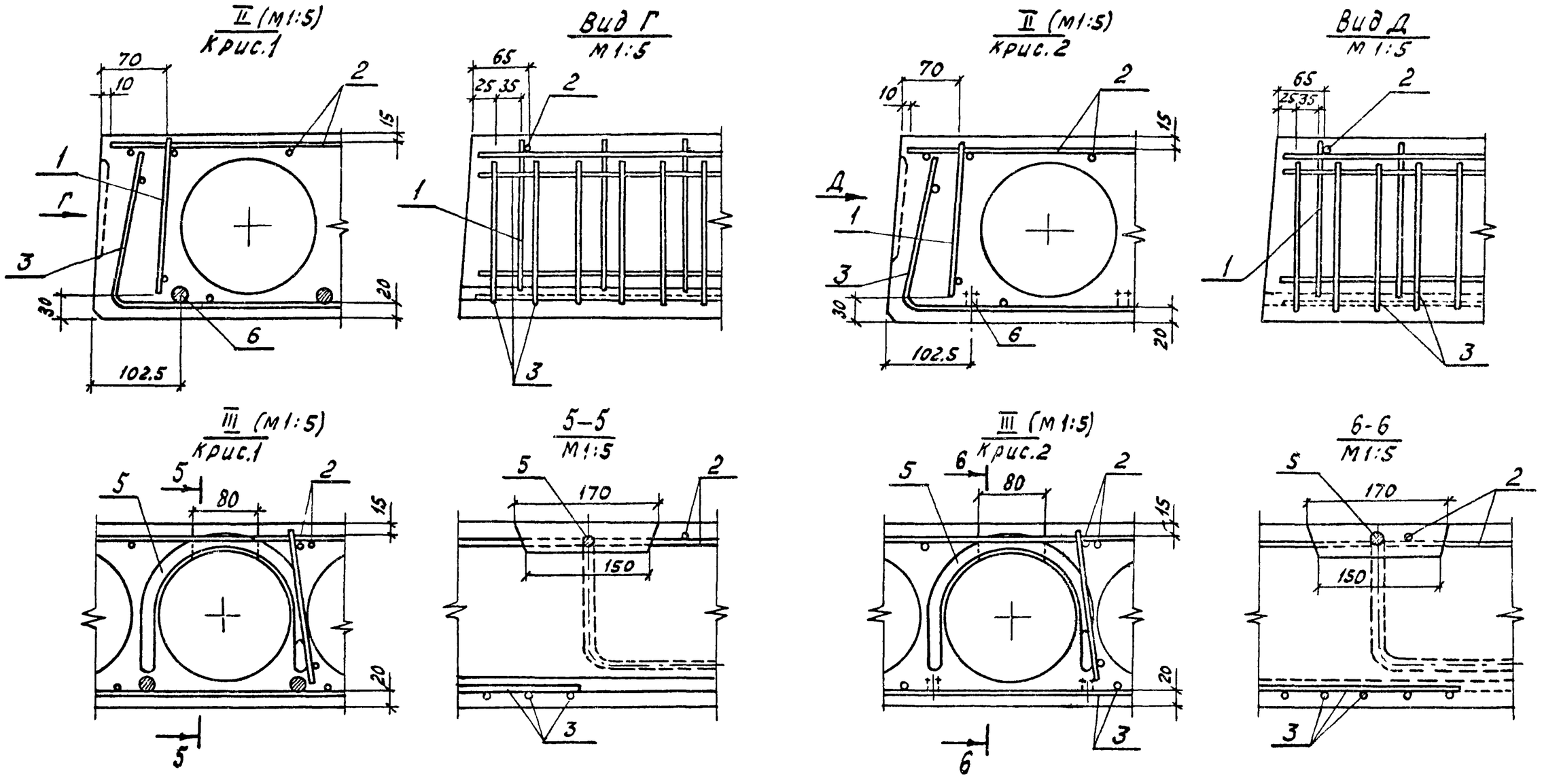

Расположение напрягаемой арматуры ВрII в поз.6,7,8,9

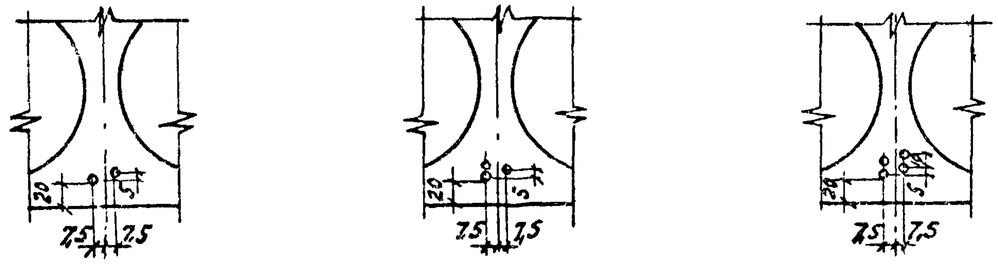

Инв. № подл.	Подпись и дата	Взам. инв. №

Формат	Зона	Поз.	Обозначение	Наименование	Кол на исполн. 1.041-1.В.2.4000 -															Примечание
					-	01	02	03	04	05	06	07	08	09	10	11	12	13	14	
				Документация																
12			1.041-1.В.2.4000 СБ	Сборочный чертеж	×	×	×	×	×	×	×	×	×	×	×	×	×	×	×	
12			1.041-1.В.2.0000 ТО	Техническое описание	×	×	×	×	×	×	×	×	×	×	×	×	×	×	×	
11			1.041-1.В.2.0000 ВД	Ведомость ссылочных докумен.	×	×	×	×	×	×	×	×	×	×	×	×	×	×	×	
12			1.041-1.В.2.0000 ВМС	Выборка стали	×	×	×	×	×	×	×	×	×	×	×	×	×	×	×	
				Сборочные единицы																
11		1	1.041-1.В.3.0100	Каркас плоский КР1	6	6	6	6	6	6	6	6	6	6	6	6	6	6	6	
11		2	1.041-1.В.3.0200-01	Каркас плоский КР3	1	1	1	1	1	1	1	1	1	1	1	1	1	1	1	
12		3	1.041-1.В.3.0300-12	Сетка арматурная С43	1	1			1	1			1	1			1			
			-13	Сетка арматурная С44			1	1			1	1			1	1		1	1	
12		4	1.041-1.В.3.0400-08	Сетка арматурная С26	1	1	1	1	1	1	1	1	1	1	1	1	1	1	1	
12		5	1.041-1.В.3.0400-09	Сетка арматурная С26а	1	1	1	1	1	1	1	1	1	1	1	1	1	1	1	
11		6	1.041-1.В.3.0500-01	Сетка арматурная С30	1	1	1	1	1	1	1	1	1	1	1	1	1	1	1	
				Детали																
11		7	1.041-1.В.3.0002-02	Петля П3	4	4	4	4	4	4	4	4	4	4	4	4	4	4	4	
11		8	1.041-1.В.3.0001-07	Стержень напрягаемый Стн8									2	2						
			-05	Стержень напрягаемый Стн6	2	2	2													
			-03	Стержень напрягаемый Стн4											2	2				
			-01	Стержень напрягаемый Стн2				2												
			-15	Стержень напрягаемый Стн16					2								2			
				Марка	ПК52.15-4АIVТ-1	ПК52.15-6АIVТ-1	ПК52.15-10АIVТ-1	ПК52.15-16АIVТ-1	ПК52.15-4АтVТ-1	ПК52.15-6АтVТ-1	ПК52.15-10АтVТ-1	ПК52.15-16АтVТ-1	ПК52.15-4АIVП-1	ПК52.15-6АIVП-1	ПК52.15-10АIVП-1	ПК52.15-16АIVП-1	ПК52.15-6АтVП-1	ПК52.15-10АтVП-1	ПК52.15-16АтVП-1	

Провер.	Якубович		
Инженер	Пархалина		
Ст. инж.	Бекетова		
Гл. инж. пр.	Белов		
Нач. ОПК-2	Кодыш		

1.041-1.В.2.4000

Панель пристенная 1490×5160.

Стадия	Лист	Листов
Р	1	2

ЦНИИПРОМЗДАНИЙ г. Москва

17831

Формат	Зона	Поз.	Обозначение	Наименование	Кол. на исполн. –	01	02	03	04	05	06	07	08	09	10	11	12	13	14							Примечание
																										1.041-1.в.2.4000
11		8	1.041-1.в.3.0001 - 13	Стержень напрягаемый Стн14						2								2								
			- 11	Стержень напрягаемый Стн12							2								2							
			- 09	Стержень напрягаемый Стн10								2														
11		9	1.041-1.в.3.0001 -05	Стержень напрягаемый Стн6			2							1												
			-07	Стержень напрягаемый Стн8				2					1		2											
			-03	Стержень напрягаемый Стн4												2										
			-15	Стержень напрягаемый Стн16													1	1								
			-13	Стержень напрягаемый Стн14															2							
11		10	1.041-1.в.3.0001 -07	Стержен напрягаемый Стн8	2								2	2	2											
			-05	Стержень напрягаемый Стн6		2	2																			
			-01	Стержень напрягаемый Стн2				2																		
			-03	Стержень напрягаемый Стн4												2										
			-15	Стержень напрягаемый Стн16					2	2							2									
			-13	Стержень напрягаемый Стн14							2							2	2							
			-09	Стержень напрягаемый Стн10								2														
				Материал																						
				Бетон (γ=2500 кг/м^3)																						
				ГОСТ 7473-76																						
				Марки 200	0,95	0,95	0,95																			м^3
				Марки 250					0,95	0,95																м^3
				Марки 300				0,95			0,95	0,95														м^3
				Бетон (γ=2000 кг/м^3)																						
				ГОСТ 7473-76																						
				Марки 200									0,95	0,95	0,95											м^3
				Марки 250													0,95	0,95	0,95							м^3
				Марки 300												0,95										м^3

Инв. № подл. | Подпись и дата | Взам. инв. №

17831 35

Опалубка
М1:25

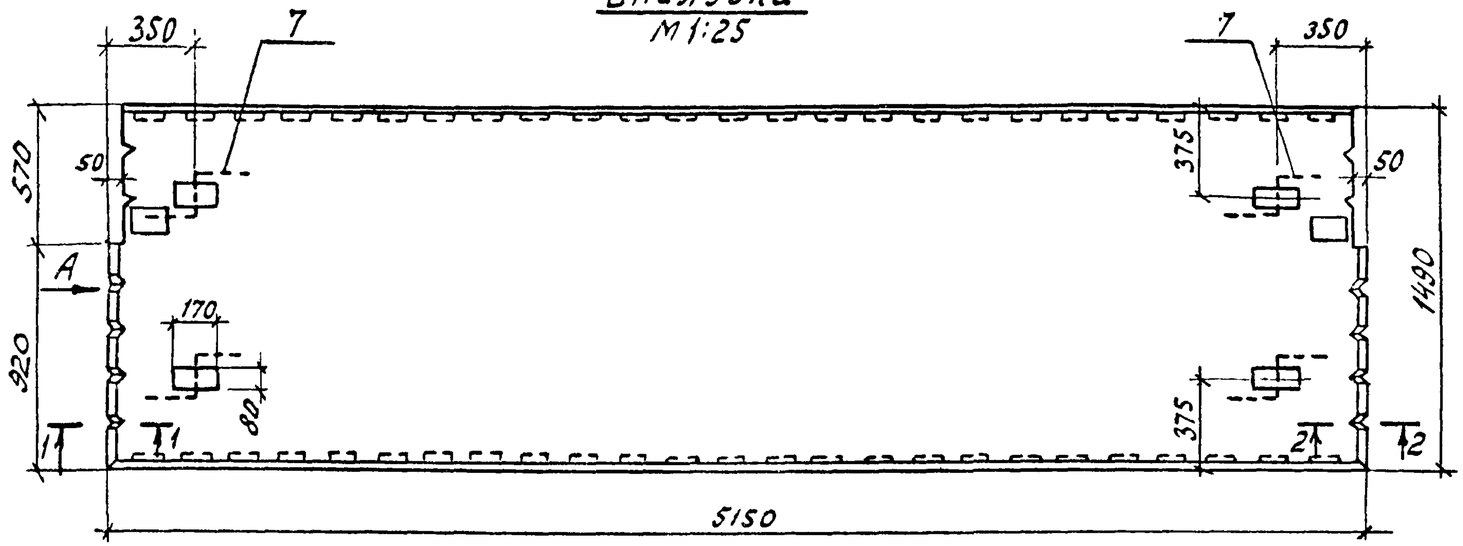

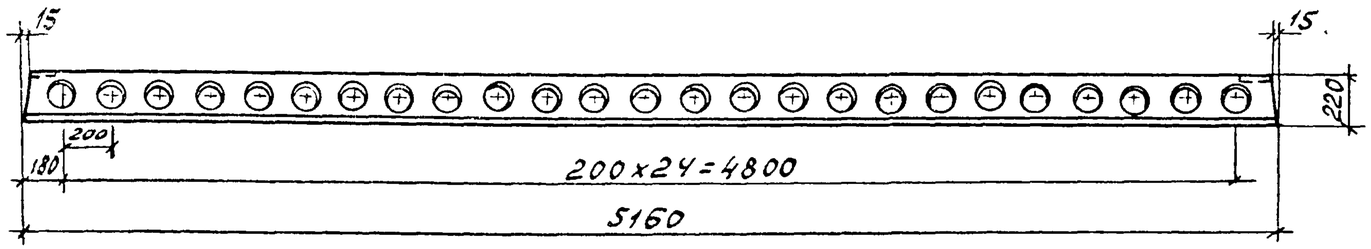

Вид А повернуто

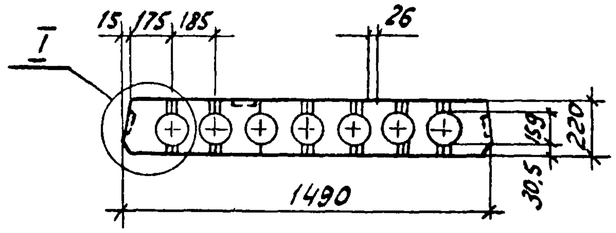

2-2
М1:5

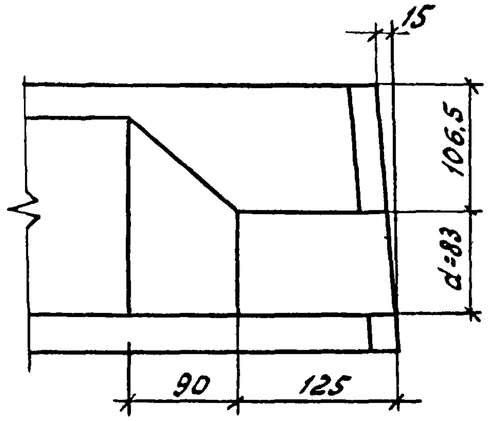

I
М1:5

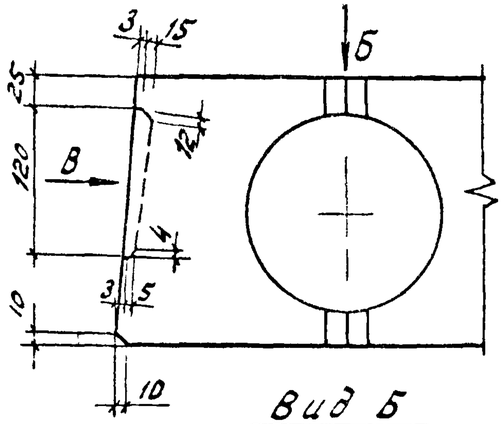

Вид В
М1:5

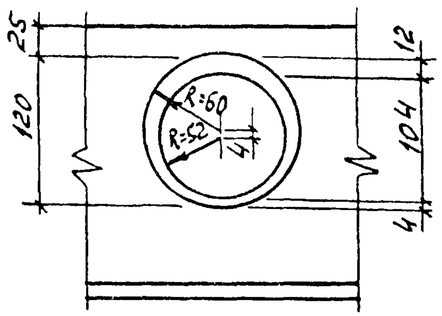

1-1
М1:5

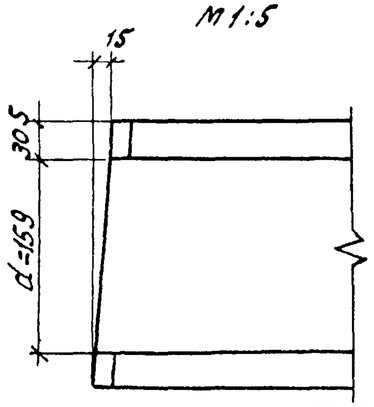

Вид Б
М1:5

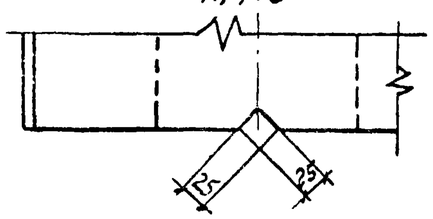

Величина массы в скобках приведена для панелей из бетона на пористых заполнителях.

Проверил	Якубович	
Инженер	Пархалина	
Ст. инж.	Никитина	
Ст. инж.	Бекетова	
Гл. инж. пр.	Белов	
Нач. отд.	Ковыш	

1.041-1.В.2. 4000 СБ

Панель приопенная 1490×5160. Сборочный чертеж

Стадия	Масса	Масштаб
Р	2,4т (1,9т)	

Лист | Листов 2

ЦНИИПРОМЗДАНИЙ г. Москва

17831 36

Армирование
М1:25

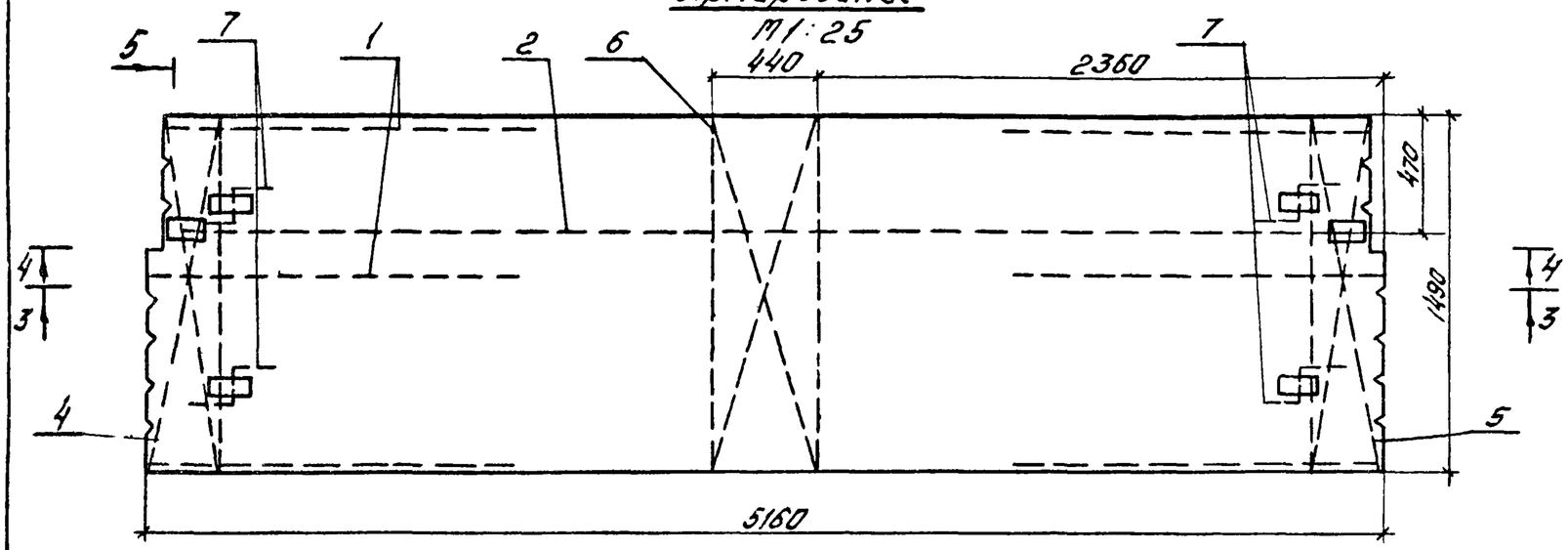

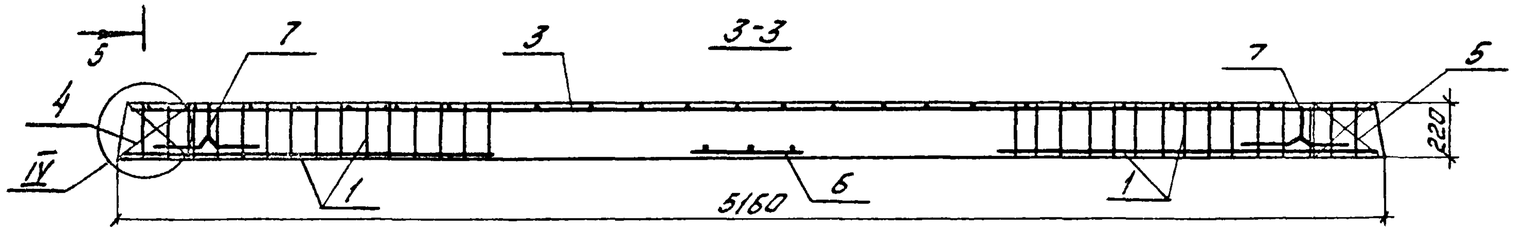

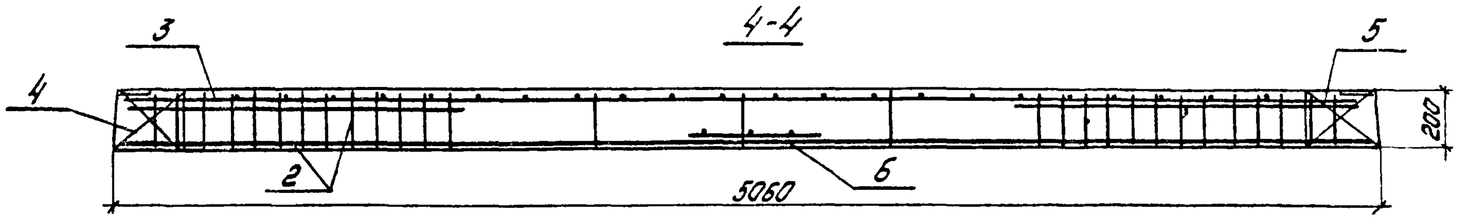

Обозначение	Марка изделия	Рис.
1.041-1. В. 2. 4000 - 08	ПК52.15-4А^{IV}П-1	2
-09	ПК52.15-6А^{IV}П-1	
-12	ПК52.15-6А$_{т}^{V}$П-1	
-13	ПК52.15-10А$_{т}^{V}$П-1	
Остальные исполнения (панели со стержневой арматурой А^{IV}, А$_{т}^{V}$)		1

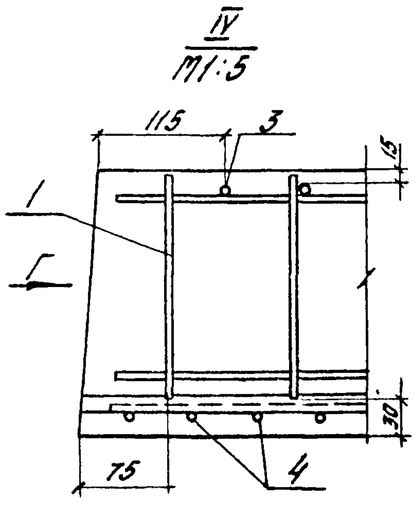

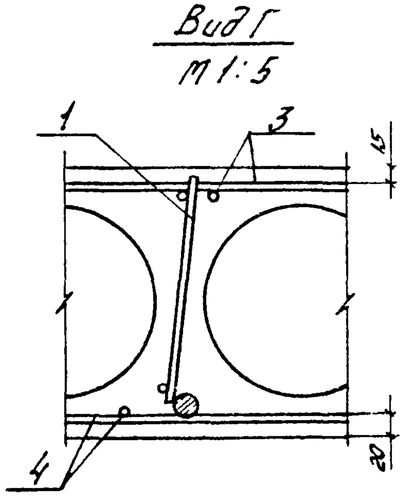

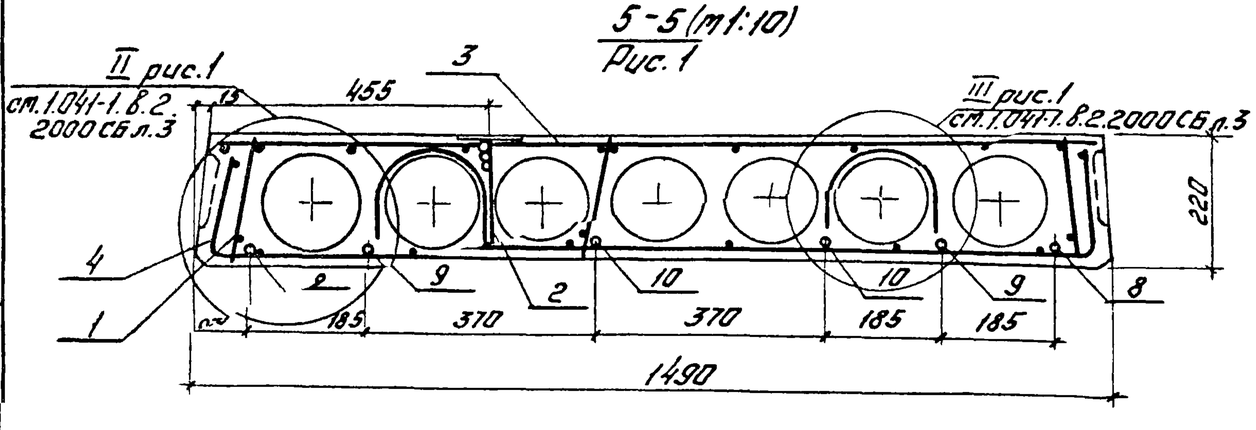

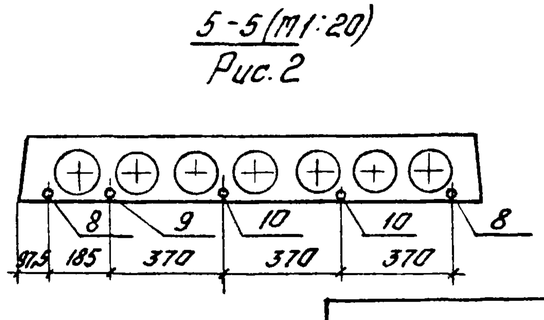

Взам. инв. №	Подпись и дата	Инв. № подл.

1.041-1. 8.2. 4000СБ

Лист 2

Формат	Зона	Поз.	Обозначение	Наименование	Кол. на исполн. 1.041-1.в.2.5000-															Примечание
					-	01	02	03	04	05	06	07	08	09	10	11	12	13	14	
				Документация																
12			1.041-1.в.2.5000СБ	Сборочный чертеж	×	×	×	×	×	×	×	×	×	×	×	×	×	×	×	
12			1.041-1.в.2.0000ТО	Техническое описание	×	×	×	×	×	×	×	×	×	×	×	×	×	×	×	
11			1.041-1.в.2.0000ВД	Ведомость ссылочных докум.	×	×	×	×	×	×	×	×	×	×	×	×	×	×	×	
12			1.041-1.в.2.0000ВМС	Выборка стали	×	×	×	×	×	×	×	×	×	×	×	×	×	×	×	
				Сборочные единицы																
11		1	1.041-1.в.3.0100	Каркас плоский КР1	8	8	8	8	8	8	8	8	8	8	8	8	8	8	8	
11		2	1.041-1.в.3.0200-03	Каркас плоский КР5	2	2	2	2	2	2	2	2	2	2	2	2	2	2	2	
12		3	1.041-1.в.3.0300-16	Сетка арматурная С17	1	1	1	1	1	1	1	1	1	1	1	1	1	1	1	
12		4	1.041-1.в.3.0400	Сетка арматурная С28	2	2	2	2	2	2	2	2	2	2	2	2	2	2	2	
11		5	1.041-1.в.3.0500-01	Сетка арматурная С30	1	1	1	1	1	1	1	1	1	1	1	1	1	1	1	
				Детали																
11		6	1.041-1.в.3.0002-02	Петля П3	4	4	4	4	4	4	4	4	4	4	4	4	4	4	4	
11		7	1.041-1.в.3.0001-05	Стержень напрягаемый Стн8	2	2	2													
			-01	Стержень напрягаемый Стн2				2												
			-07	Стержень напрягаемый Стн8									2	2						
			-03	Стержень напрягаемый Стн4											2	2				
			-15	Стержень напрягаемый Стн16					2								2			
			-13	Стержень напрягаемый Стн14						2								2		
			-11	Стержень напрягаемый Стн12							2								2	
				Марка	ПК52.15-4АIVт-2	ПК52.15-6АIVт-2	ПК52.15-10АIVт-2	ПК52.15-16АIVт-2	ПК52.15-4АVт-2	ПК52.15-6АVт-2	ПК52.15-10АVт-2	ПК52.15-16АVт-2	ПК52.15-4АIVп-2	ПК52.15-6АIVп-2	ПК52.15-10АIVп-2	ПК52.15-16АIVп-2	ПК52.15-6АVп-2	ПК52.15-10АVп-2	ПК52.15-16АVп-2	

Проверил	Якубович		
Инженер	Порхалина		
Ст.инж.	Бекетова		
Гл.инж.пр.	Белов		
Нач.ОТИК-2	Кобыш		

1.041-1.в.2.5000

Панель связевая с вырезом 1490×5160.

Стадия	Лист	Листов
Р	1	2

ЦНИИПРОМЗДАНИЙ г. Москва

Формат	Зона	Поз.	Обозначение	Наименование	Кол. на исполн. —	01	02	03	04	05	06	07	08	09	10	11	12	13	14							Примечание
																				1.041-1.В.2.5000						
11		7	1.041-1. В. 3. 0001-09	Стержень напрягаемый Стн 10								2														
11		8	1.041-1. В. 3. 0001-07	Стержень напрягаемый Стн8	2			2					2	2	2											
			-05	Стержень напрягаемый Стн6		2	2																			
			-03	Стержень напрягаемый Стн 4												2										
			-15	Стержень напрягаемый Стн 16					2	2							2									
			-13	Стержень напрягаемый Стн14							2							2	2							
			-09	Стержень напрягаемый Стн10								2														
11		9	1.041-1. В. 3. 0001-05	Стержень напрягаемый Стн6			2							1												
			-07	Стержень напрягаемый Стн8									1		2											
			-03	Стержень напрягаемый Стн4												2										
			-01	Стержень напрягаемый Стн2				2																		
			-15	Стержень напрягаемый Стн 16													1	1								
			-13	Стержень напрягаемый Стн 14															2							
				Материал																						
				Бетон (γ=2500 кг/м^3)																						
				ГОСТ 7473-76																						
				Марки 200	0.94	0.94	0.94																			м^3
				Марки 250					0.94	0.94																м^3
				Марки 300				0.94			0.94	0.94														м^3
				Бетон (γ=2000 кг/м^3)																						
				ГОСТ 7473-76																						
				Марки 200									0.94	0.94	0.94											м^3
				Марки 250													0.94	0.94	0.94							м^3
				Марки 300												0.94										м^3

Опалубка
М 1:25

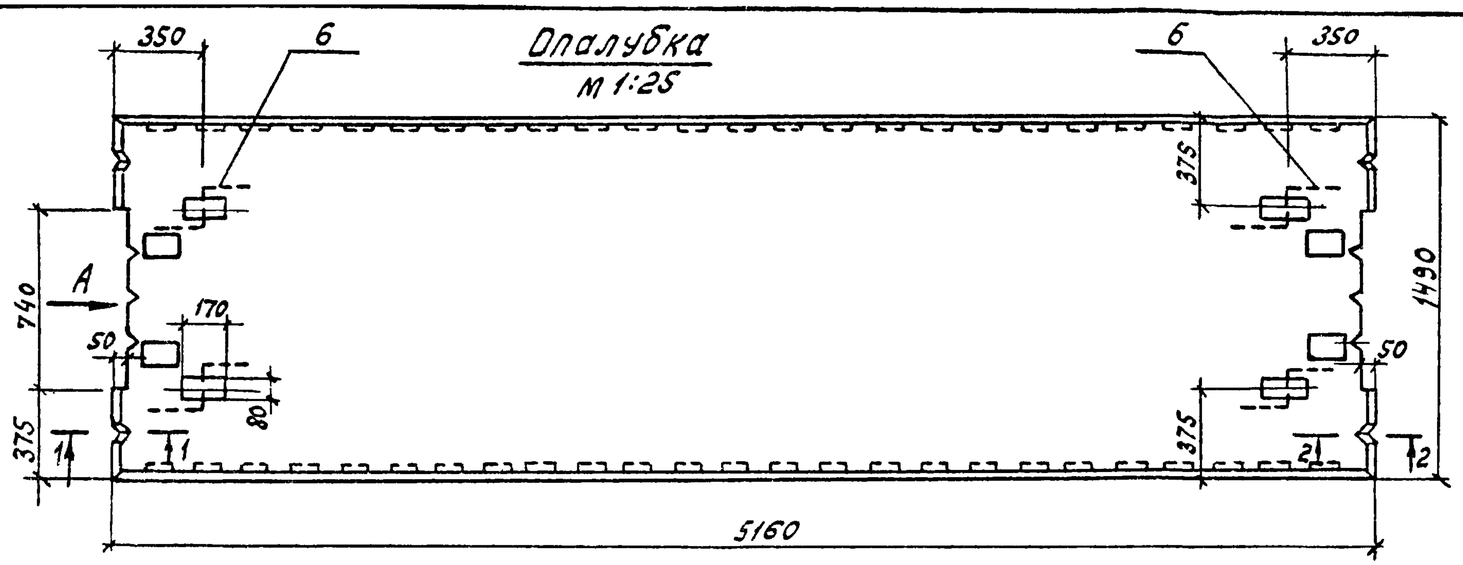

Вид А

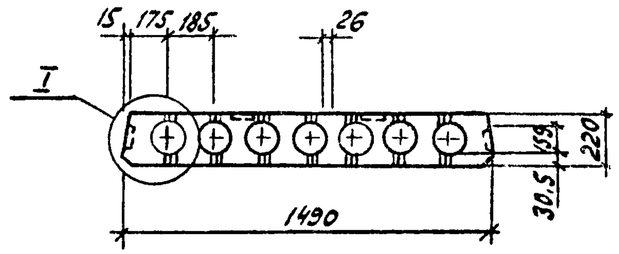

2-2
М 1:5

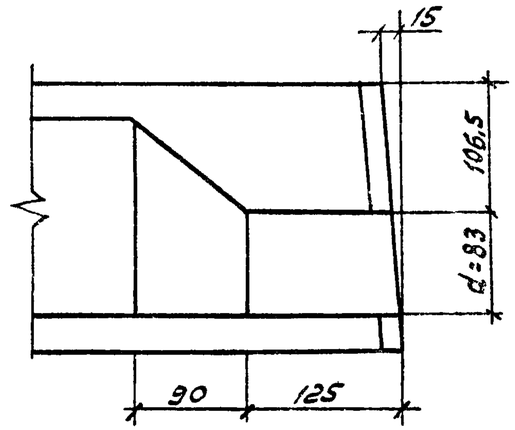

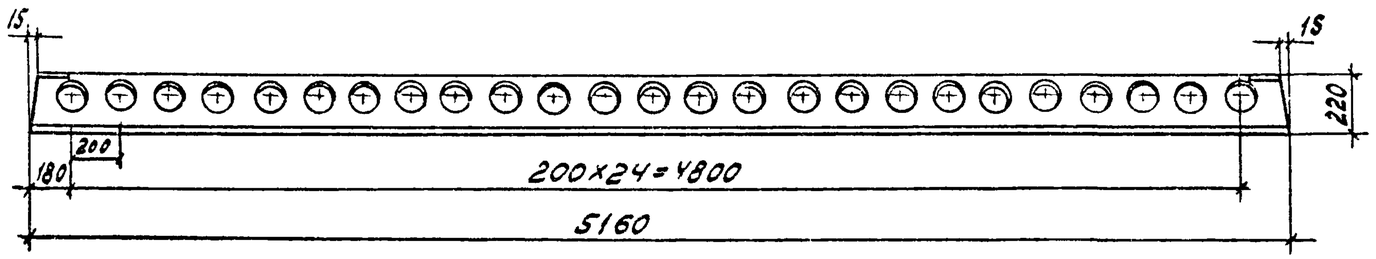

I
М1:5

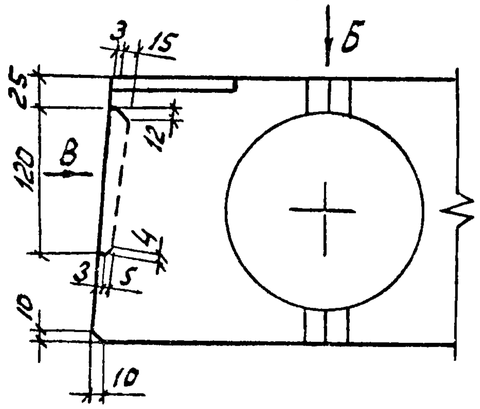

Вид В
М1:5

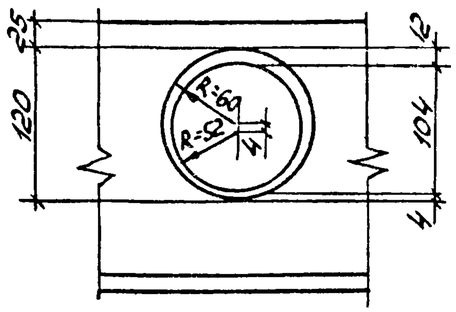

1-1
М1:5

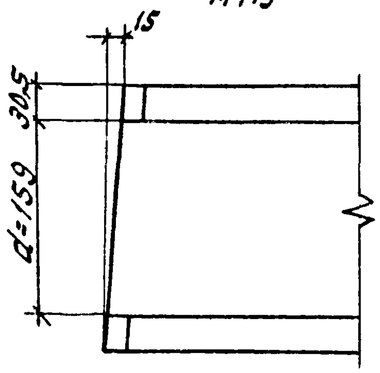

Вид Б
М1:5

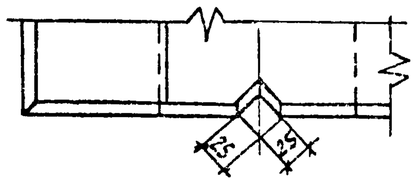

Величина массы в скобках приведена для панелей из бетона на пористых заполнителях.

Проверил	Якубович		
Инженер	Пархалина		
Ст.инж.	Никитина		
Ст.инж.	Бекетова		
Гл.инж.пр	Белов		
Нач.отд.№2	Кодыш		

1.041-1. в.2. 5000 СБ

Панель связевая с вырезом 1490×5160. Сборочный чертеж

Стадия	Масса	Масштаб
Р.	2,4 т (1,9 т)	
Лист 1	Листов 2	

ЦНИИПРОМЗДАНИЙ г. Москва

Инв.№подл. | Подпись и дата | Взам.инв.№

Армирование
М1:25

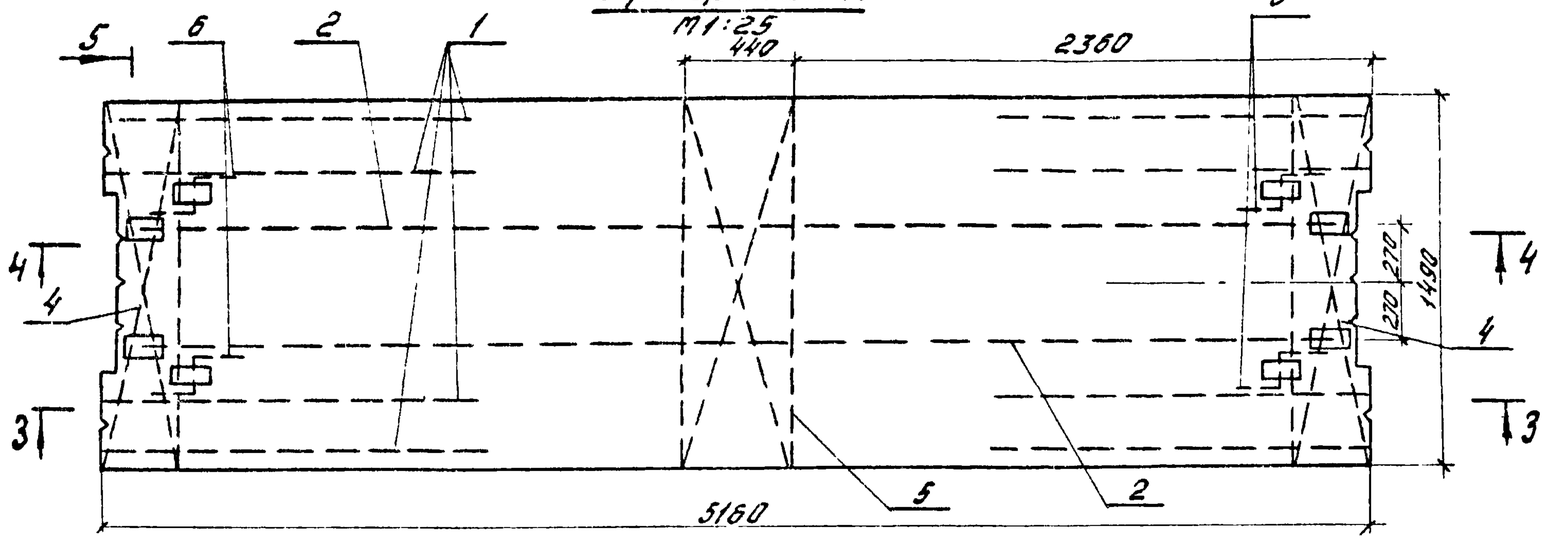

II
М1:5

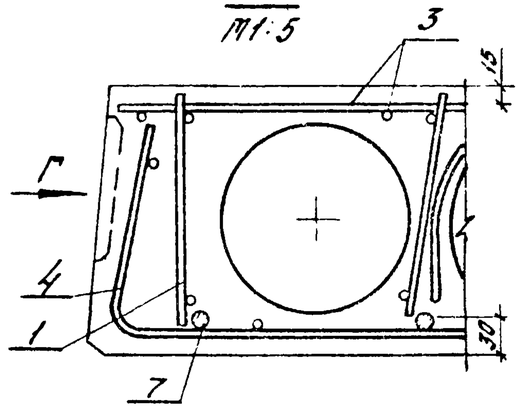

3-3

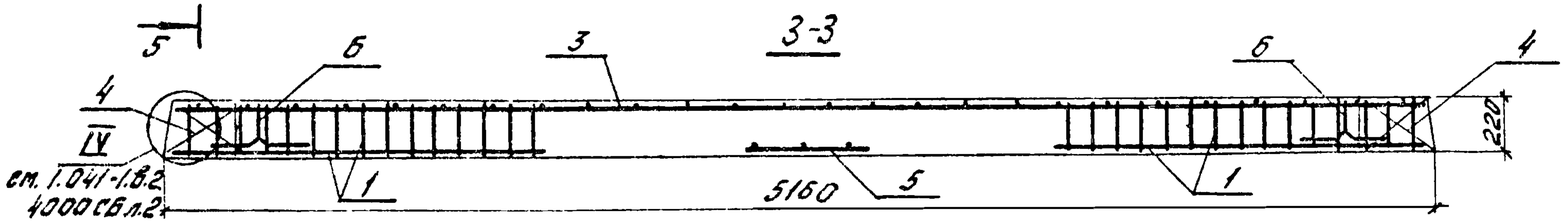

Вид Г
М1:5

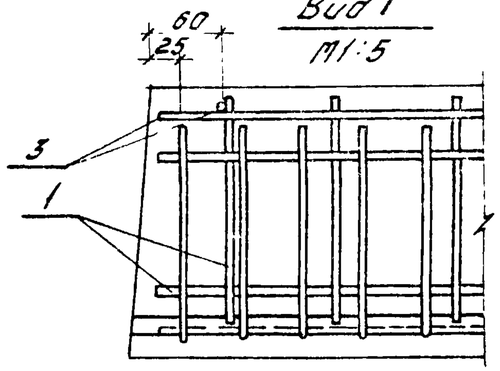

4-4

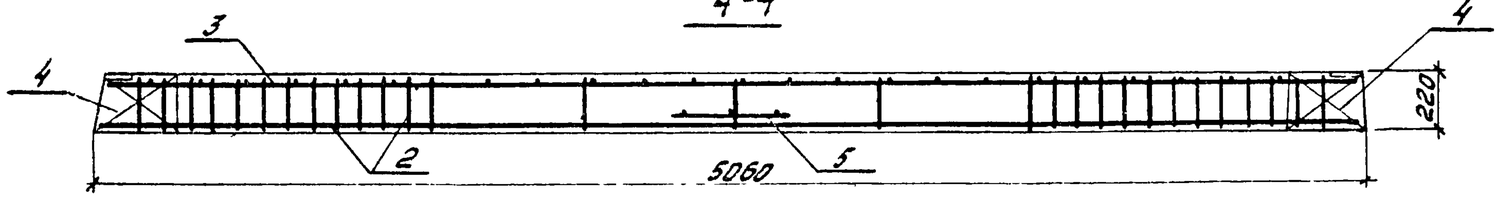

5-5 (М1:10)

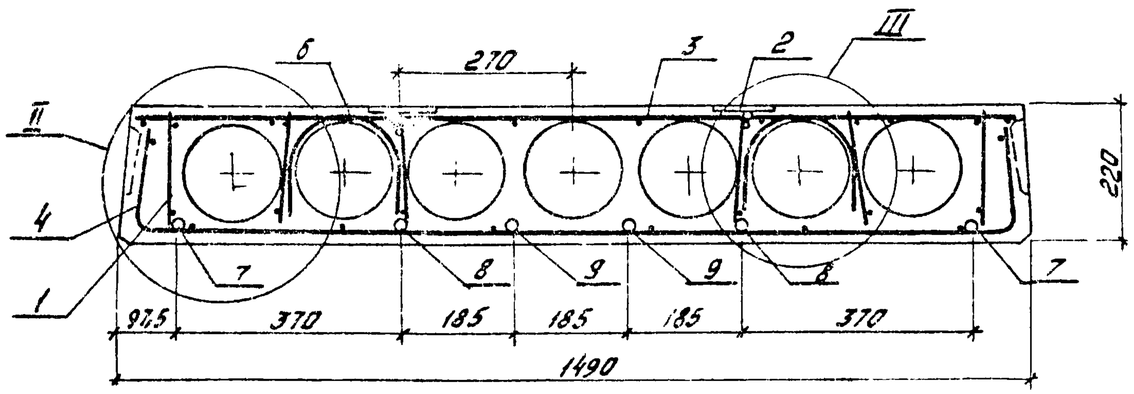

III

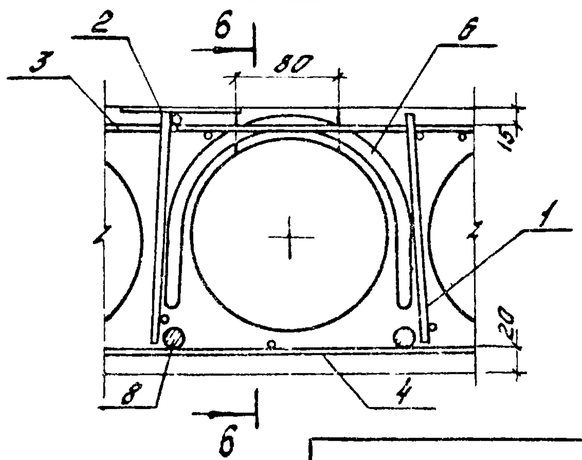

6-6

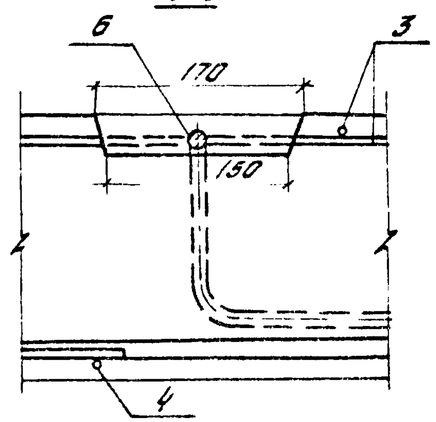

Инв. № подл.	Подпись и дата	Взам. инв. №

1.041-1.В.2. 5000 СБ

Лист 2

17831 41

Формат	Зона	Поз.	Обозначение	Наименование	Кол. на исполн. —	01	02	03	04	05	06	07	Примечание
					1.041-1.в.2.6000-								
				Документация									
12			1.041-1.в.2.6000СБ	Сборочный чертеж	×	×	×	×	×	×	×	×	
12			1.041-1.в.2.0000ТО	Техническое описание	×	×	×	×	×	×	×	×	
11			1.041-1.в.2.0000ВД	Ведомость ссылочных докумен.	×	×	×	×	×	×	×	×	
12			1.041-1.в.2.0000ВМС	Выборка стали	×	×	×	×	×	×	×	×	
				Сборочные единицы									
11		1	1.041-1.в.3.0100	Каркас плоский КР1	4	4	4	4	4	4	4	4	
11		2	1.041-1.в.3.0200-03	Каркас плоский КР5	2	2	2	2	2	2	2	2	
12		3	1.041-1.в.3.0300-06	Сетка арматурная С7	1	1	1	1	1	1	1	1	
12		4	1.041-1.в.3.0403-01	Сетка арматурная С19	2	2	2	2	2	2	2	2	
11		5	1.041-1.в.3.0500-01	Сетка арматурная С30	1	1	1	1	1	1	1	1	
				Детали									
11		6	1.041-1.в.3.0002-02	Петля П3	4	4	4	4	4	4	4	4	
11		7	1.041-1.в.3.0001-07	Стержень напрягаемый Стн8	2				2	2			
			-03	Стержень напрягаемый Стн4		2							
			-15	Стержень напрягаемый Стн16			2				2		
			-13	Стержень напрягаемый Стн14				2				2	
11		8	1.041-1.в.3.0001-07	Стержень напрягаемый Стн8	1				2	1			
			-05	Стержень напрягаемый Стн6		2							
			-15	Стержень напрягаемый Стн16			2				2	2	
				Марка	ПК52.15-3АIVт-3	ПК52.15-8АIVт-3	ПК52.15-3АIIIVт-3	ПК52.15-8АIIIVт-3	ПК52.15-3АIVп-3	ПК52.15-8АIVп-3	ПК52.15-3АIIIVп-3	ПК52.15-8АIIIVп-3	

Проверил	Якубович		
Инженер	Пархалина		
Ст.инж.	Бекетова		
Гл.инж.пр	Белов		
Нач.ПТК-2	Кадыш		

1.041-1.в.2.6000

Панель связевая без выреза 1490×5160.

Стадия	Лист	Листов
Р.	1	2

ЦНИИПРОМЗДАНИЙ

Формат	Зона	Поз.	Обозначение	Наименование	Кол. на исполн. –	01	02	03	04	05	06	07	Примечание
11		8	1.041-1. В.3. 0001 - 13	Стержень напрягаемый Стн14				2					
11		9	1.041-1. В.3. 0001 -07	Стержень напрягаемый Стн 8					1	2			
			-15	Стержень напрягаемый Стн15							1	1	
11		10	1.041-1. В.3.0001 -05	Стержень напрягаемый Стн 6	1					1			
				Материал									
				Бетон (γ=2500 кг/м^3)									
				ГОСТ 7473-76									
				Марки 200	0.94	0.94							м^3
				Марки 250			0.94	0.94					м^3
				Бетон (γ=2000 кг/м^3)									
				ГОСТ 7473-76									
				Марки 200					0.94	0.94			м^3
				Марки 250							0.94	0.94	м^3

Инв. № подл. | Подпись и дата | Взам. инв. №

17831 43

Опалубка
М1:25

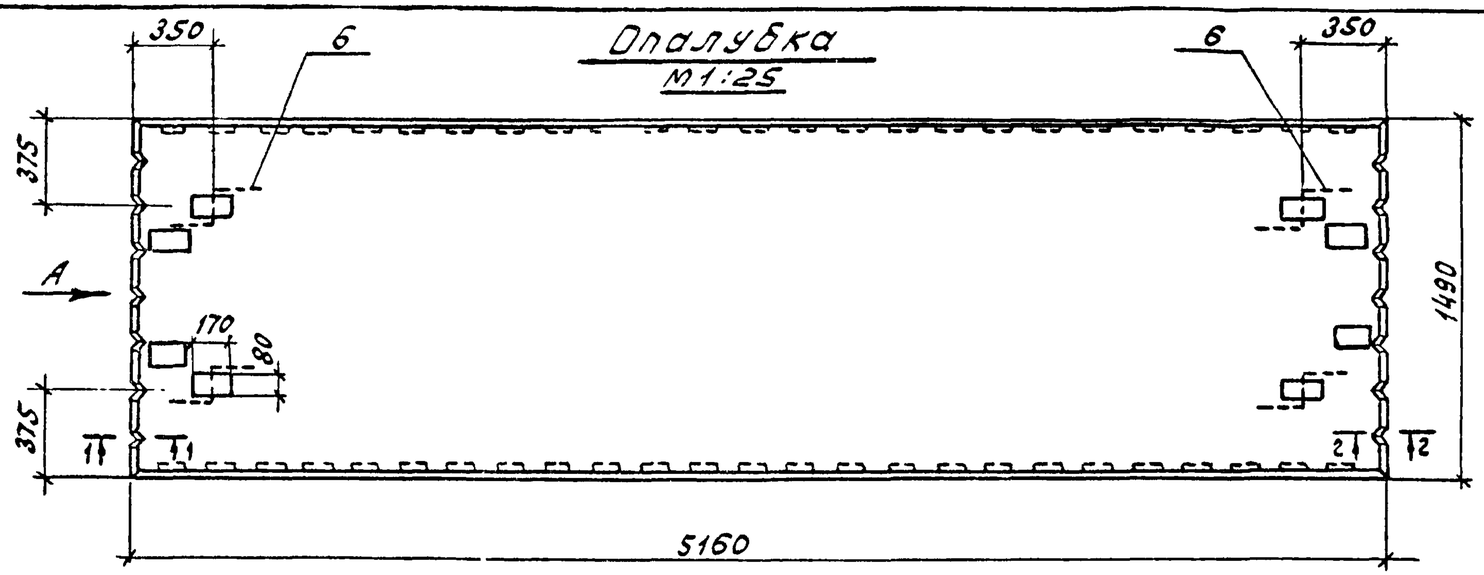

Вид А повернуто

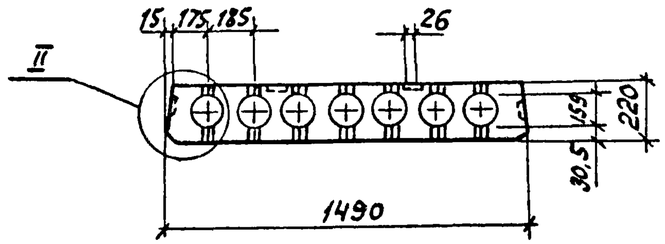

2-2
М1:5

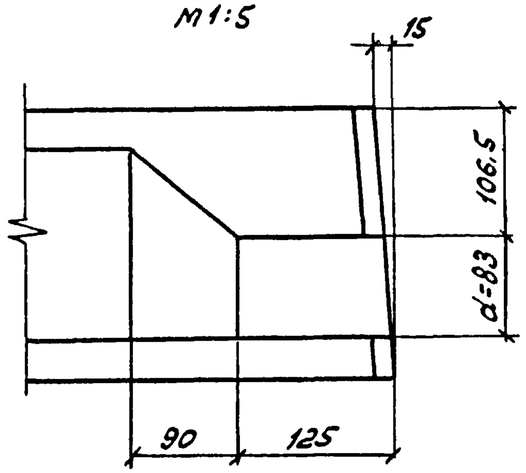

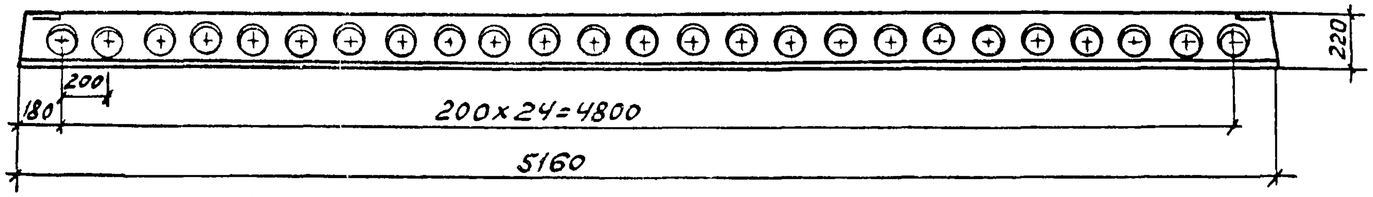

I
М1:5

Вид В
М1:5

1-1
М1:5

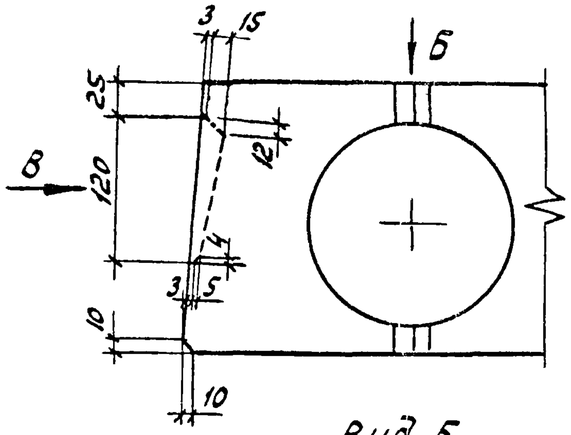

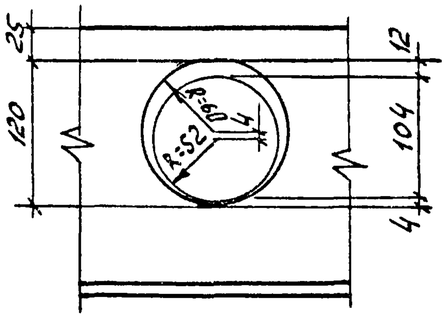

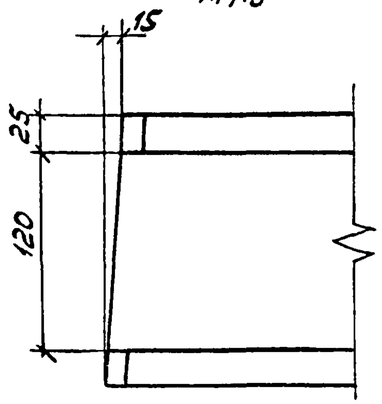

Вид Б
М1:5

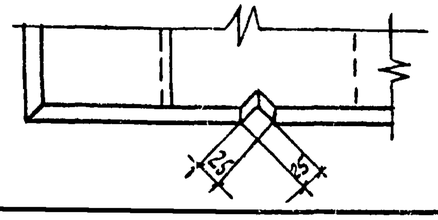

Величина массы в скобках приведена для панелей из бетона на пористых заполнителях.

Проверил	Якубович	
Инженер	Пархалина	
Ст. инж.	Никитина	
Ст. инж.	Бекетова	
Гл. инж. пр.	Белов	
Нач. отд.	Кобыш	

1.041-1.В.2. 6000 СБ

Панель связевая без выреза 1490x5160. Сборочный чертеж

Стадия	Масса	Масштаб
Р	2,4 (1,9т)	
Лист 1	Листов 2	

ЦНИИПРОМЗДАНИЙ г. Москва

Армирование
М 1:25

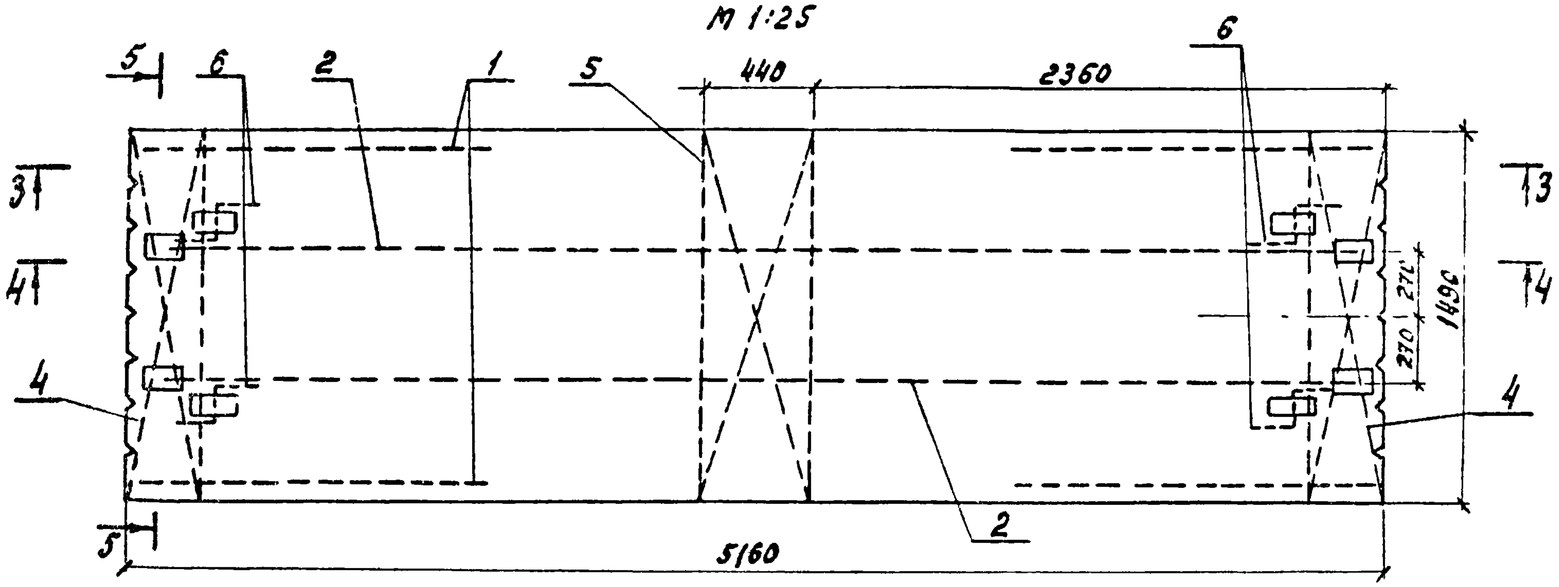

Обозначение	Марка изделия	Рис.
1.041-1.В.2.6000-	ПК52.15-3АIVт-3	2
-05	ПК52.15-8АIVп-3	3
Остальные исполнения (панели со стержневой арматурой АIV, АтV)		1

3-3

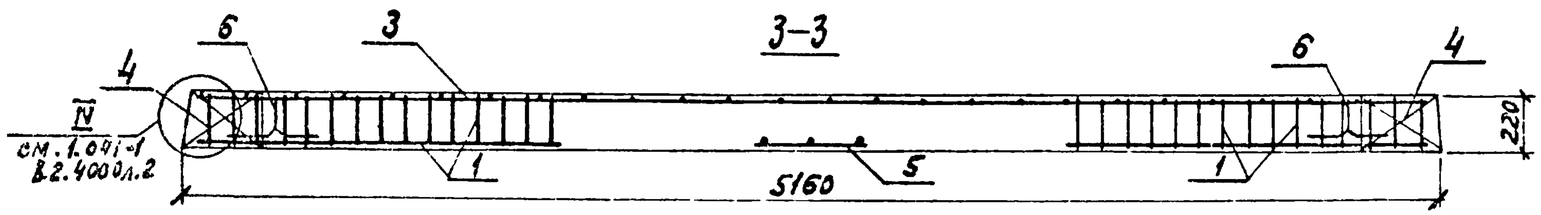

4-4

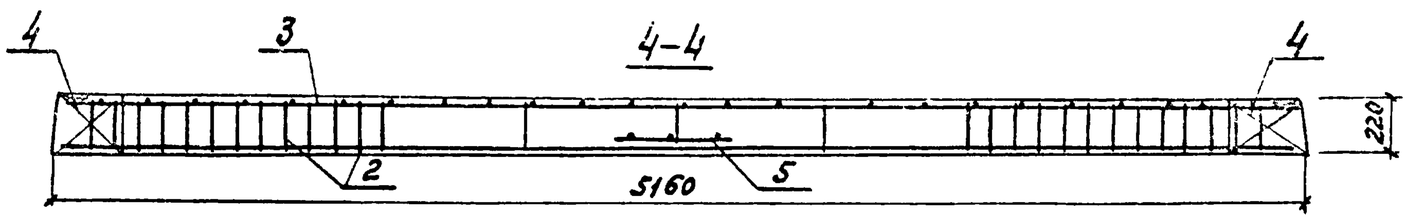

5-5 (М1:10)
рис.1

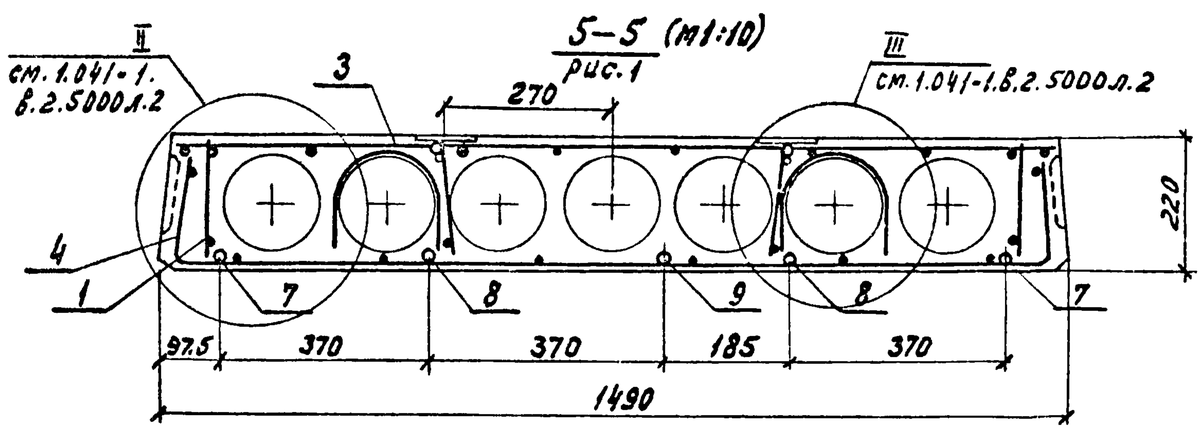

5-5 (М1:20)
Рис. 2 (остальное см. рис.1)

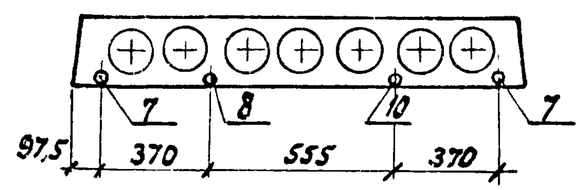

5-5 (М.1:20)
рис. 3 (остальное см. рис.1)

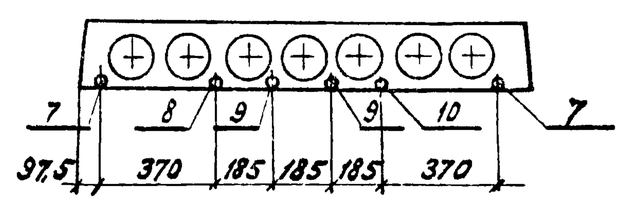

Инв. № подл. | Подпись и дата | Взам. инв. №