ТИПОВЫЕ КОНСТРУКЦИИ, ИЗДЕЛИЯ И УЗЛЫ ЗДАНИЙ И СООРУЖЕНИЙ

# СЕРИЯ 1.442.1-2

# ПЛИТЫ ПЕРЕКРЫТИЙ ЖЕЛЕЗОБЕТОННЫЕ РЕБРИСТЫЕ ВЫСОТОЙ 400 мм, УКЛАДЫВАЕМЫЕ НА РИГЕЛИ ПРЯМОУГОЛЬНОГО СЕЧЕНИЯ

## ВЫПУСК 1

## ПРЕДВАРИТЕЛЬНО НАПРЯЖЕННЫЕ ПЛИТЫ ШИРИНОЙ 1.5 М

## РАБОЧИЕ ЧЕРТЕЖИ

Утверждены и введены в действие с 01.01.83 Госстроем СССР Постановление от 22.10.82 N 261


РАЗРАБОТАНЫ ЦНИИПРОМЗДАНИЙ

Главный инженер И.А. Петров

Руководитель ОКМЗ Г.В. Выжигин

Гл. инженер проекта В.М. Трахтенгерц

СОВМЕСТНО С НИИЖБ

Зам. директора Н.Н. Коровин

Рук. лабораторий Г.И. Бердичевский

Ст. научный сотрудник А.Е. Кузьмичев

С НИИСК

Зам. директора П.Н. Кривошеев

Зав. отделом Б.П. Ковтунов

Зав. отделом Ю.Н. Кардовский

## Содержание


| Обозначение | Наименование | Стр. выпуска |
|---|---|---|
| 1.442.1-2.1 0.00.0ПЗ | Пояснительная записка | 2÷10 |
| 1.442.1-2.1 0.00.0Н | Номенклатура плит | 11÷13 |
| 1.442.1-2.1 4.00.0 | Плита 2П1 | 14÷16 |
| 1.442.1-2.1 4.00.0СБ | Плита 2П1. Сборочный чертеж | 17÷27 |
| 1.442.1-2.1 0.00.0ВМС | Ведомость расхода стали | 28÷39 |
| 1.442.1-2.1 4.0.0.0СМ | Плита 2П1 с квадратными отверстиями. (пример) | 40 |
| 1.442.1-2.1 4.00.0СМ | Плита 2П1 со шпонками (вариант) | 41 |


## 1. Общая часть

1.1 Данный выпуск содержит рабочие чертежи плит шириной 1,5м с напрягаемой рабочей арматурой, в том числе чертежи плит покрытий с круглыми отверстиями для установки вентиляционных устройств.

Плиты данного выпуска являются усовершенствованным вариантом плит серии ИИ24-2/70, ИИ24-6 и ИИ24-12 в части снижения металлоемкости и трудоемкости их изготовления. Кроме того, в выпуске даны: пример решения в межколонных плитах перекрытий квадратных отверстий для пропуска вертикальных коммуникаций и вариант опалубочных чертежей плит с наличием вертикальных углублений на наружных гранях продольных ребер, служащих для образования бетонных шпонок после замоноличивания швов между плитами, опалубочной формой, образующей пазы для шпонок, необходимо пользоваться для изготовления плит в тех случаях, когда в проектах конкретных зданий соединение плит, шпонками указано как необходимое (например, при строительстве в сейсмических районах). Такими формами можно пользоваться и для изготовления плит, для которых не требуется соединение их между собой с помощью указанных шпонок (см. докум. 1.442.1-2.1 4.0.0.0СМ)

1.2. Марки плит и их несущая способность приведены в табл. 1. Маркировка плит принята по ГОСТ 23009-78 и ГОСТ 21506-76.

1.3. В межколонных плитах покрытий предусмотрены унифицированные отверстия для дефлекторов и зонтов.

На плиты покрытий могут устанавливаться крышные центробежные или осевые вентиляторы №№ 4; 5 и 6.

На каждую плиту допускается установка только одного вентилятора.

Установку вентиляторов следует производить в соответствии с указаниями, изложенными в серии 1.469-7.

В случае установки на плиты покрытий оборудования с динамическими нагрузками, кроме указанных выше номеров крышных вентиляторов, необходимо производить динамический расчет в соответствии с действующими нормативами. Эквивалентные расчетные равномерно распределенные нагрузки от вентиляционного устройства для плит покрытий с отверстиями для дефлекторов, зонтов и вентиляторов приведены в табл. 2

| | | | | |
|---|---|---|---|---|
| Рук. отд. | Выжигин | | 1.442.1-2.1 0.00.0ПЗ | |
| Гл. инж. | Трахтенгерц | | Пояснительная записка | Стадия Р / Лист 1 / Листов 9 |
| Рук. гр. | Товгина | | | ЦНИИПРОМЗДАНИЙ |

Таблица 1

| Размер плиты, м | Марка плиты | Назначение плиты | Равномерно распределенная нагрузка на плиту, кгс/м² без учета собств. веса при коэффициенте перегрузки n=1 | n>1 | Расчетный диаметр и кол-во стержней в одном ребре | Предварительное напряжение σ₀, кгс/см² | Усилие натяжения N₀, кгс на один стержень | Передаточная прочность бетона, Rₚ | Контрольные равномерно распределенные нагрузки Pпр в кгс/м² и контрольные прогибы, fк в см для оценки жесткости и трещиностойкости плит при возрасте бетона к моменту испытания в сутках 3÷7 Pпр | fк | 14 Pпр | fк | 28 Pпр | fк | 100 Pпр | fк | Контрольные равномерно распределенные нагрузки для оценки прочности плит кгс/м² Pк при г=1,4* | Pк1 при г=1,6 |
|---|---|---|---|---|---|---|---|---|---|---|---|---|---|---|---|---|---|---|
| 1 | 2 | 3 | 4 | 5 | 6 | 7 | 8 | 9 | 10 | 11 | 12 | 13 | 14 | 15 | 16 | 17 | 18 | 19 |
| 1,5×5,95 | 2П1-1АIVT(П), 2П1-1АIVT(П)-1, 2П1-1АIVT(П)-2, 2П1-1АIVT(П)-3, 2П1-1АIVT(П)-4, 2П1-1АIVT(П)-5, 2П1-1АIVT(П)-6 | Ребристая, предварительно напряженная, крупнопанельная и температурно-влажностная | 360 (445) | 450 (550) | 1ф14 | 4200 | 6450 | 160 | 430 | 0,56 | 420 | 0,56 | 420 | 0,56 | 385 | 0,55 | 910 | 1130 |
| | 2П1-2АIVT(П), 2П1-2АIVT(П)-1, 2П1-2АIVT(П)-2, 2П1-2АIVT(П)-3 | | 1350 (1670) | 1600 (1975) | 1ф20 | | 16000 | 210 | 1785 | 0,95 | 1670 | 0,78 | 1570 | 0,69 | 1375 | 0,64 | 2835 | 3410 |
| | 2П1-3АIVT(П), 2П1-3АIVT(П)-1, 2П1-3АIVT(П)-2, 2П1-3АIVT(П)-3 | | 1760 (2120) IV | 2100 (2525) | 1ф22 | | 19400 | 245 | 2290 | 1,24 | 2250 | 1,09 | 2090 | 0,95 | 1775 | 0,74 | 3575 | 4290 |
| | 2П1-4АIVT(П), 2П1-4АIVT(П)-1, 2П1-4АIVT(П)-2, 2П1-4АIVT(П)-3 | | 2245 (2645) | 2700 (3175) | 1ф25 | 5100 | 25000 | 245 | 2910 | 1,75 | 2910 | 1,55 | 2720 | 1,31 | 2275 | 0,98 | 4455 | 5330 |
| | 2П1-5АIVT, 2П1-5АIVT-1, 2П1-5АIVT-2, 2П1-5АIVT-3 | | 2815 (3150) | 3375 (3775) | 2ф20 | | 16000 | 315 | 3540 | 1,90 | 3470 | 1,58 | 3220 | 1,38 | 2775 | 1,08 | 5265 | 6290 |
| | 2П1-6АIVT, 2П1-6АIVT-1, 2П1-6АIVT-2, 2П1-6АIVT-3 | | 3455 (3690) | 4100 (4375) | 2ф22 | | 19400 | 315 | 4410 | 2,25 | 4410 | 1,94 | 4120 | 1,69 | 3475 | 1,31 | 6075 | 7250 |
| | 2П1-1АIVскт(П)-П, 2П1-1АIVскт(П)-1П, 2П1-1АIVскт(П)-2П, 2П1-1АIVскт(П)-3П, 2П1-1АIVскт(П)-4П, 2П1-1АIVскт(П)-5П, 2П1-1АIVскт(П)-6П | | 360 | 450 | 1ф12 | 5800 | 6550 | 210 | 400 | 0,50 | 395 | 0,49 | 390 | 0,49 | 385 | 0,46 | 815 | 970 |
| | 2П1-2АIVскт(П)-П, 2П1-2АIVскт(П)-1П, 2П1-2АIVскт(П)-2П, 2П1-2АIVскт(П)-3П | | 1350 | 1600 | 1ф18 | 6500 | 16500 | 245 | 1580 | 0,67 | 1527 | 0,66 | 1488 | 0,63 | 1375 | 0,59 | 2425 | 2810 |
| | 2П1-3АIVскт(П)-П, 2П1-3АIVскт(П)-1П, 2П1-3АIVскт(П)-2П, 2П1-3АIVскт(П)-3П | | 1760 | 2100 | 1ф20 | | 20400 | 280 | 2100 | 0,99 | 2010 | 0,82 | 1940 | 0,81 | 1775 | 0,74 | 3125 | 3810 |

*) При определении контрольных нагрузок для плит, армированных сталью класса А-IV коэффициент „г" принят равным 1,35 на основании письма Госстроя СССР от 12.II.82г №17-Д

Инв.№ подл. | Подпись и дата | Взам. инв.№

Продолжение таблицы 1

| Размер плиты, м | Марка плиты | Назначение плиты | Равномерно распределенная нагрузка на плиту, кгс/м² при коэффициенте перегрузки n = 1 | Равномерно распределенная нагрузка на плиту, кгс/м² при коэффициенте перегрузки n > 1 | Расчетный диаметр и класс-бо стержней в одном ряду ребра | Предварительное напряжение σ₀, кгс/см² | Усилие натяжения N₀ на один стержень, кгс | Передаточная прочность бетона $R_p$ | Контрольные равномерно распределенные нагрузки $P_{пр}$ в кгс/м² и контрольные прогибы $f_k$ в см для оценки жесткости и трещиностойкости плит при возрасте бетона к моменту испытания в сутках: 3÷7 $P_{пр}$ | 3÷7 $f_k$ | 14 $P_{пр}$ | 14 $f_k$ | 28 $P_{пр}$ | 28 $f_k$ | 100 $P_{пр}$ | 100 $f_k$ | Контрольные равномерно распределенные нагрузки для оценки прочности плит кгс/м² $P_k$ при c=1.4 | $P_k$ при c=1.6 |
|---|---|---|---|---|---|---|---|---|---|---|---|---|---|---|---|---|---|---|
| 1 | 2 | 3 | 4 | 5 | 6 | 7 | 8 | 9 | 10 | 11 | 12 | 13 | 14 | 15 | 16 | 17 | 18 | 19 |
| 1,5 × 5,95 | 2П1-4АтVсхт(п)-П, 2П1-4АтVсхт(п)-2П, 2П1-4АтVсхт(п)-1П, 2П1-4АтVсхт(п)-3П | Одинарная, двойная, однопролетная, многопролетная и технологическая | 2245 | 2700 | 1Ф22 | 5500 | 24700 | 337 | 2760 | 1,33 | 2620 | 1,14 | 2500 | 1,03 | 2275 | 0,89 | 3965 | 4570 |
| | 2П1-5АтVсхт(п)-П, 2П1-5АтVсхт(п)-1П, 2П1-5АтVсхт(п)-2П, 2П1-5АтVсхт(п)-3П | | 2815 | 3375 | 2Ф18 | | 16500 | 350 | 3430 | 1,78 | 3230 | 1,59 | 3070 | 1,37 | 2775 | 1,17 | 4910 | 5650 |
| | 2П1-6АтVсхт(п)-П, 2П1-6АтVсхт(п)-1П, 2П1-6АтVсхт(п)-2П, 2П1-6АтVсхт(п)-3П | | 3455 | 4100 | 2Ф20 | | 20400 | 420 | 4410 | 2,66 | 4200 | 2,22 | 3940 | 1,88 | 3475 | 1,60 | 5925 | 6810 |
| | 2П1-1АтVТ(п), 2П1-1АтVТ(п)-1, 2П1-1АтVТ(п)-2, 2П1-1АтVТ(п)-3, 2П1-1АтVТ(п)-4, 2П1-1АтVТ(п)-5, 2П1-1АтVТ(п)-6 | | 445 | 550 | 1Ф12 | 5800 | 6550 | 210 | 400 | 0,50 | 395 | 0,49 | 390 | 0,49 | 385 | 0,46 | 955 | 1130 |
| | 2П1-2АтVТ(п), 2П1-2АтVТ(п)-1, 2П1-2АтVТ(п)-2, 2П1-2АтVТ(п)-3 | | 1755 | 2075 | 1Ф18 | | 16500 | 210 | 1580 | 0,67 | 1527 | 0,66 | 1488 | 0,63 | 1375 | 0,59 | 3090 | 3570 |
| | 2П1-3АтVТ(п), 2П1-3АтVТ(п)-1, 2П1-3АтVТ(п)-2, 2П1-3АтVТ(п)-3 | | 2120 | 2525 | 1Ф20 | | 20400 | 280 | 2100 | 0,99 | 2010 | 0,82 | 1940 | 0,81 | 1775 | 0,74 | 3720 | 4290 |
| | 2П1-4АтVТ(п), 2П1-4АтVТ(п)-1, 2П1-4АтVТ(п)-2, 2П1-4АтVТ(п)-3 | | 2730 | 3275 | 1Ф22 | 5500 | 24700 | 280 | 2760 | 1,33 | 2620 | 1,14 | 2500 | 1,03 | 2275 | 0,89 | 4770 | 5490 |
| | 2П1-5АтVТ, 2П1-5АтVТ-1, 2П1-5АтVТ-2, 2П1-5АтVТ-3 | | 3150 | 3775 | 2Ф18 | | 16500 | 315 | 3430 | 1,78 | 3230 | 1,59 | 3070 | 1,37 | 2775 | 1,17 | 5470 | 6290 |
| | 2П1-6АтVТ, 2П1-6АтVТ-1, 2П1-6АтVТ-2, 2П1-6АтVТ-3 | | 3690 | 4375 | 2Ф20 | | 20400 | 350 | 4410 | 2,66 | 4200 | 2,22 | 3940 | 1,88 | 3475 | 1,60 | 6310 | 7250 |

| Размер плиты, м | Марка плиты | Назначение плиты | Равномерно распределенная нагрузка на плиту, кгс/м² при коэффициенте перегрузки n=1 | n>1 | Расчетный диаметр d, класс Вр стержней в одном продольном ребре | Предварительное напряжение σ₀, кгс/см² | Усилие натяжения N₀, кгс на один стержень | Передаточная прочность бетона, R₀ | Контрольные равномерно распределенные нагрузки Pпр в кгс/м² и контрольные прогибы fк в см для оценки жесткости и трещиностойкости плит при возрасте бетона к моменту испытания в сутках 3÷7 Pпр | 3÷7 fк | 14 Pпр | 14 fк | 28 Pпр | 28 fк | 100 Pпр | 100 fк | Контрольные равномерно распределенные нагрузки для оценки прочности плит, кгс/м² Pк при c=1,4 | Pк' при c=1,6 |
|---|---|---|---|---|---|---|---|---|---|---|---|---|---|---|---|---|---|---|
| 1 | 2 | 3 | 4 | 5 | 6 | 7 | 8 | 9 | 10 | 11 | 12 | 13 | 14 | 15 | 16 | 17 | 18 | 19 |
| 1,5×6,05 | 2П1-1АтVIIIT(п), 2П1-1АтVIIIT(п)-1, 2П1-1АтVIIIT(п)-2, 2П1-1АтVIIIT(п)-3, 2П1-1АтVIIIT(п)-4, 2П1-1АтVIIIT(п)-5, 2П1-1АтVIIIT(п)-6 | рядовая у температурного шва, межколонная у темп. шва | 445 | 550 | 1Ф10 | 7000 | 5500 | 280 | 400 | 0,65 | 390 | 0,60 | 385 | 0,60 | 385 | 0,59 | 955 | 1130 |
| | 2П1-2АтVIIIT(п), 2П1-2АтVIIIT(п)-1, 2П1-2АтVIIIT(п)-2, 2П1-2АтVIIIT(п)-3 | | 1500 | 1775 | 1Ф16 | | 19100 | 280 | 1520 | 0,83 | 1485 | 0,67 | 1460 | 0,63 | 1375 | 0,61 | 2670 | 3090 |
| | 2П1-3АтVIIIT(п), 2П1-3АтVIIIT(п)-1, 2П1-3АтVIIIT(п)-2, 2П1-3АтVIIIT(п)-3 | | 1825 | 2175 | 1Ф18 | | 24200 | 280 | 2060 | 1,15 | 1970 | 0,98 | 1915 | 0,78 | 1775 | 0,67 | 3230 | 3730 |
| | 2П1-4АтVIIIT, 2П1-4АтVIIIT-1, 2П1-4АтVIIIT-2, 2П1-4АтVIIIT-3. | | 2310 | 2775 | 1Ф20 | 9500 | 29800 | 400 | 2650 | 1,74 | 2535 | 1,56 | 2450 | 1,08 | 2275 | 0,85 | 4070 | 4690 |
| | 2П1-5АтVIIIT, 2П1-5АтVIIIT-1, 2П1-5АтVIIIT-2, 2П1-5АтVIIIT-3. | | 2750 | 3300 | 2Ф16 | | 19100 | 400 | 3240 | 1,93 | 3090 | 1,61 | 2985 | 1,37 | 2775 | 1,16 | 4805 | 5530 |

1. В графе 2 индекс Т во второй части марки обозначает тяжелый бетон, а индекс П в скобках- бетон на пористых заполнителях. Плиты без цифрового индекса в третьей части марки предназначены в качестве рядовых плит, с индексом 1- в качестве рядовых у температурного шва, с индексом 2- в качестве межколонных, с индексом 3- в качестве межколонных у температурного шва, с индексами 4,5,6- в качестве межколонных плит покрытий с отверстиями. Плиты с цифровым индексом 1 во второй части марки предназначены для покрытий, а остальные для перекрытий.
2. В графах 4-5 нагрузки приведены без учета массы плиты.
3. При расчете продольных ребер учитывалась масса плит с заливкой швов, равная для плит из тяжелого бетона-295 кгс/м²(при n=1) и 325 кгс/м²(при n>1), а из бетона на пористых заполнителях- 240 кгс/м²(при n=1) и 265 кгс/м²(при n>1).
4. В графах 7 и 8 величины σ₀ и N₀ приведены без учета потерь от деформации форм.
5. В графах 10,12,14,16,18,19 величины Pпр, Pк, Pк' приведены без учета массы плиты, принятой для плит из тяжелого бетона 270 кгс/м². Указанными величинами допускается пользоваться при испытании плит из бетона на пористых заполнителях.
6. Для испытываемых плит отношение f плит / f пред ≤ 0,85
7. Для плит, армированных сталью класса АIV без скобок приведены нагрузки при применении плит в условиях агрессивной газовой среды, а в скобках- неагрессивной среды.
8. Контрольные нагрузки даны только для рядовых плит, остальные плиты испытывать неразрушающими методами.

Инв.№ подл. | Подпись и дата | Взам. инв.№

Таблица 2

| Марка плиты | Вид вентиляционного устройства | Диаметр отверстия мм | Эквивалентная равномерно распределенная нагрузка на 1м² плиты, кгс/м² (при n=1) |
|---|---|---|---|
| 1 | 2 | 3 | 4 |
| 2П1-1АIVT(п)-4; 2П1-1АIVT(п)-4; 2П1-1АIVCKT(п)-4; 2П1-1АIVT(п)-4 | зонт (дефлектор) | 400 | 50 (60) |
| 2П1-1АIVT(п)-5; 2П1-1АIVT(п)-5; 2П1-1АIVCKT(п)-5; 2П1-1АIVT(п)-5 | | 700 | 50 (80) |
| 2П1-1АIVT(п)-6; 2П1-1АIVT(п)-6; 2П1-1АIVCKT(п)-6; 2П1-1АIVT(п)-6 | | 1000 | 45 (115) |
| 2П1-1АIVT(п)-5; 2П1-1АIVT(п)-5; 2П1-1АIVCKT(п)-5; 2П1-1АIVT(п)-5 | центробежный вентилятор N4 | 700 | 60 |
| | N5 | | 80 |
| | N6 | | 105 |
| | осевой вентилятор N4 | | 40 |
| | N5 | | 45 |
| | N6 | | 50 |

1. В графе 4 указаны эквивалентные нагрузки на плиты при установке дефлектора.
2. Максимальная равномерно распределенная нагрузка на плиты с отверстиями для дефлекторов, зонтов и крышных вентиляторов №№4; 5; 6, определяется по табл. 1 за вычетом эквивалентной равномерно распределенной нагрузки от вентиляционного устройства, приведенной в настоящей таблице.
3. При определении эквивалентной нагрузки от вентиляционного устройства учтены следующие нагрузки.
   - от массы дефлектора или зонта (по серии 4.494-32) или одного крышного вентилятора (с №4 по №6);
   - от массы стакана (по серии 1.494-24); вес трубы
   - и утеплителя, клапана и набетонки;
   - ветровая нагрузка при значении нормативного скоростного напора „$q_0$" на уровне верха трубы, не превышающего 90 кгс/м².
   - динамические нагрузки от одного из крышных вентиляторов №№4; 5; 6
4. Эквивалентные нагрузки вычислены для вентиляционных устройств с высотой трубы до 2^x м включительно от верхнего обреза стакана до раструба дефлектора или до верха зонта (без расчалок).

1.4 Расчет плит произведен в соответствии с требованиями „Строительных норм и правил" СНиП II-21-75 с учетом изменений и дополнений по постановлению Госстроя СССР от 11 мая 1981г №67 и СНиП II-28-73*.

Ребра плит рассчитаны как шарнирно опертые однопролетные балки таврового сечения.
Плиты рассчитаны как конструкции 3^ей категории трещиностойкости. Плиты марок типа 2П1-5; 2П1-5-1; 2П1-5-2; 2П1-5-3; 2П1-6; 2П1-6-1; 2П1-6-2; 2П1-6-3 со всеми классами стали рабочей арматуры дополнительно рассчитаны на нагрузки от одного автопогрузчика типа 4004 грузоподъемностью 750 кг. при толщине пола в пределах 50÷100мм. Наибольшая нормативная нагрузка от давления одного колеса принята Рн=1190 кгс.
Расстояние между колесами принято равным 760 мм. При этом нагрузка от напольного транспорта и равномерно распределенная длительная нагрузка приняты действующими р зновременно.

Примечание. При применении автопогрузчика указанного типа или аналогичного ему по нагрузке на перекрытиях из плит марок типа 2П1-2; 2П1-2-1; 2П1-2-2; 2П1-2-3; 2П1-3; 2П1-3-1; 2П1-3-2; 2П1-3-3; 2П1-4; 2П1-4-1; 2П1-4-2; 2П1-4-3 (при всех классах стали рабочей арматуры) армирование полок плит следует принимать аналогичным армированию полок марок типа 2П1-5; 2П1-5-1; 2П1-5-2; 2П1-5-3 соответственно.

Плиты перекрытий проверены также на действие погрузчика ЭП-0,5, грузоподъемностью 500кг при отсутствии пола (для использования, например, в период строительства).

1.5. Плиты изготовляются из тяжелого бетона марок М200; М250; М300; М350; М400; М450; М500; М600 или из бетона на пористых заполнителях М200; М250; М300; М350 и М400.
В качестве крупного заполнителя бетонов на пористых заполнителях приняты керамзит, аглопорит и шлаковая пемза, а мелкого заполнителя - кварцевый песок.
Материалы, применяемые для приготовления бетона, должны соответствовать действующим стандартам или техническим условиям на эти материалы.

1.6. Передаточная прочность бетона $R_0$ должна приниматься по таблице 1.

1.7. Отпуск арматуры следует производить плавно (без скачков). Мгновенная передача усилий не допускается.

1.8. В качестве предварительно напрягаемой рабочей арматуры продольных ребер плит принята:

1. Сталь стержневая горячекатаная периодического профиля класса А-IV по ГОСТ 5781-81;
2. Сталь стержневая термически упрочненная, стойкая против коррозионного растрескивания класса Ат-VСК по ГОСТ 10884-81;
3. Сталь стержневая термически упрочненная периодического профиля класса Ат-V по ГОСТ 10884-81;

   Примечание. В случае отсутствия указанной стали может быть использована сталь класса А-V по ГОСТ 5781-81 без изменения диаметра и области применения.
4. Сталь стержневая термически упрочненная периодического профиля класса Ат-VI по ГОСТ 10884-81;
5. Допускается в случае отсутствия арматуры класса А-IV заменять её арматурой класса А-IIIв в соответствии с указаниями таблицы 3.

1.9. Предварительное напряжение стержневой арматуры классов А-IV, Ат-VСК, Ат-V предусмотрено электротермическим и механическим способом, а класса Ат-VI механическим способом. Величины предварительного напряжения и усилий натяжения рабочей арматуры продольных ребер приведены в таблице 1.

1.10. Полка плит армируется сварными сетками, поперечные и продольные ребра армируются сварными каркасами. Сварные каркасы и сетки изготовляются при диаметре стержней до 5 мм включительно из обыкновенной арматурной проволоки периодического профиля класса Вр-I по ГОСТ 6727-80, при диаметре стержней 6 мм и более - из стержневой горячекатаной арматурной стали периодического профиля класса А-III по ГОСТ 5781-81.

1.11. По концам продольных ребер плит устанавливаются закладные изделия (МН1, МН2), которые являются обоймами, предохраняющими торцы ребер плит от разрушения при передаче на бетон усилий от предварительно напрягаемой арматуры.

Замкнутые анкера закладных изделий используются для подъема плиты.

1.12. Предел огнестойкости плит составляет не менее 0,75 часа.

1.13. При применении плит в условиях воздействия слабо и среднеагрессивных газовых сред в проекте конкретного объекта должны быть указаны специальные условия по изготовлению плит, вытекающие из характера агрессивной среды и требований СНиП II-28-73*

1.14. В межколонных плитах перекрытий допускается устройство квадратных отверстий для пропуска вертикальных коммуникаций. Отверстия размером до 1000×1000 мм могут устраиваться в крайних полях плиты до 2х отверстий одновременно, или размером до 500×500 мм в любом поле плиты до 4х отверстий одновременно. Несущая способность плит с отверстиями принимается такой же, как и плит без отверстий согласно величинам, приведенным в табл.1.

1.15. Армирование межколонных плит перекрытий с квадратными отверстиями для пропуска коммуникаций может выполняться по чертежам плит настоящего выпуска с учетом рекомендаций, приведенных в докум. 1.442.1-2.14.00.0 СМ, по которым можно изготовлять и устанавливать обрамляющие отверстия сетки из горячекатаной арматурной стали периодического профиля класса А-III по ГОСТ 5781-81.

1.16. Арматурные и закладные изделия даны в выпуске 2 настоящей серии.

## 2. Технические требования к изготовлению, приемке и испытанию плит

2.1. Изготовление плит предусмотрено агрегатно-поточным способом.

2.2. При изготовлении плит необходимо выполнять требования ГОСТ 21506-76 и других действующих нормативных и инструктивных документов.

2.3. Плиты из бетона на пористых заполнителях отличаются от плит из тяжелого бетона только составом бетонной смеси, поэтому их армирование следует принимать по армированию соответствующих по нагрузкам плит из тяжелого бетона.

2.4. Плоские каркасы и сетки должны изготовляться при помощи контактной точечной электросварки. Применение дуговой электросварки вместо предусмотренной контактной точечной не допускается.

2.5. Сталь для изготовления плит должна применяться тех марок, которые заданы в проекте конкретного здания.

2.6 В межколонных плитах перекрытий с квадратными отверстиями сетки, предусмотренные для армирования полок плит, в местах расположения отверстий вырезаются.

2.7. Отклонения от проектных размеров плит и величин защитных слоев бетона не должны превышать указанных в ГОСТ 21506-76 и рабочих чертежах.

2.8. Внешний вид и качество поверхностей плит должны удовлетворять требованиям ГОСТ 13015-75 для конструкций производственных зданий, предназначаемых под окраску.

Инв.№ подл. | Подпись и дата | Взам. инв.№

2.9. При изготовлении плит для обеспечения требуемой величины защитного слоя бетона должны применяться подкладки из цементно-песчаного раствора или пластмасс. Применение стальных фиксаторов, выходящих на поверхность бетона, не допускается

2.10. До начала производства плит завод-изготовитель должен разработать технологические правила, определяющие основные способы производства и контроля качества изготовления изделий. При изготовлении плит должен быть обеспечен пооперационный технологический контроль на всех стадиях производства.

2.11 Для предохранения лицевых поверхностей закладных изделий, от ржавления при транспортировании и хранении все эти поверхности должны быть покрыты цементно-казеиновой обмазкой, кроме поверхностей изделий, установленных в плитах, предназначенных для применения в условиях агрессивных сред, которые согласно требованиям СНиП II-28-73*, должны быть защищены цинковым или другим равнозначным покрытием.

2.12. Для оценки качества изготовляемых плит необходимо систематически проводить их испытания в соответствии с ГОСТ 8829-77.

2.13. Испытания методом нагружения следует производить только для рядовых плит, а остальные плиты следует испытывать неразрушающим методом. (ГОСТ 226900-77).
Оценка плит по прочности, производится по величине разрушающей нагрузки; жесткости-по величине прогиба продольных ребер, а трещиностойкости-по величине раскрытия трещин.
Величины контрольных нагрузок на прочность ($P_к$ и $P_к'$), жесткость и трещиностойкость ($P_{пр}$), а также величины контрольных прогибов ($f_к$) приведены в табл. 1.
Допускаемые величины контрольной ширины раскрытия трещин принимаются по ГОСТ 8829-77 п. 2.4.7.

2.14 Величина отпускной прочности бетона устанавливается в соответствии с п. 1.30 ГОСТ 13015-75.

2.15. Маркировку готовой продукции необходимо производить согласно требованиям ГОСТ 21506-76, при этом после марки плиты следует указать номер ГОСТа или серию рабочих чертежей.

2.16. Плиты покрытий с отверстиями для дефлекторов или зонтов изготовляются в опалубке плит без отверстий, от которых они отличаются наличием отверстий в полке и набетонкой, которая должна выполняться одновременно с изготовлением всей плиты.

## 3. Указания по применению плит.

3.1. Плиты настоящего выпуска предназначены для применения в неотапливаемых зданиях и на открытом воздухе при расчетной температуре наружного воздуха до минус 40°С, а также в отапливаемых зданиях в условиях систематического воздействия температур до 50°С и эксплуатируемых в условиях воздействия как неагрессивной, так и агрессивной газовой среды.

Плиты могут применяться в несейсмических районах и районах с расчетной сейсмичностью до 9 баллов включительно.

3.2. При действии многократно повторяющихся и динамических нагрузок назначение марок плит должно производиться на основе соответствующего расчета с соблюдением требований СНиП II-21-75 и „Инструкции по расчету несущих конструкций промышленных зданий и сооружений на динамические нагрузки." (Стройиздат. Москва. 1970г).

3.3. При применении плит на открытом воздухе и в неотапливаемых зданиях при расчетной температуре наружного воздуха ниже минус 40°С назначение марок плит должно производиться при соблюдении требований СНиП II-21-75.

3.4. При применении плит в условиях постоянного воздействия температуры выше 50°С назначение марок плит должно производиться при соблюдении требований СН 482-76.

3.5 В случае применения плит для нагрузок, отличающихся от равномерно распределенных, принятых при расчете плит, назначение марок плит следует производить на основе расчетов, используя при этом типовые плиты необходимой несущей способности.

3.6. Плиты из тяжелого бетона с рабочей арматурой из стали класса А-IV предназначены для применения в условиях как неагрессивной, так и слабо и среднеагрессивной газовых сред; из стали класса Ат-VСК рекомендуется применять в условиях слабо и среднеагрессивной газовых сред; из стали классов Ат-V, Ат-VI должны применяться только в неагрессивной среде.

3.7. При применении плит в условиях агрессивной среды, в проекте здания, в соответствии с конкретными условиями эксплуатации и требованиями СНиП II-28-73*, должны быть дополнительно указаны:

а) специальные требования по плотности бетона с указанием марки по водонепроницаемости и водоцементного отношения;

б) марка и расход цемента, состав заполнителей и применяемых добавок;

в) виды защиты и способы их нанесения на поверхность плиты и стальных закладных изделий;

г) требования к качеству бетонной поверхности.

3.8. В ведомости расхода стали на плиту указан только класс стали без указания марки стали. В проекте конкретных зданий должны быть указаны марки стали арматуры и закладных изделий плит. Назначение марок стали должно производиться в зависимости от температурных условий эксплуатации конструкций и характера нагрузок (статические, динамические), в соответствии с требованиями действующих нормативных документов.

3.9. Плиты, предназначенные для применения в условиях воздействия агрессивной среды, низких или высоких температур, динамических нагрузок, сейсмических воздействий и изготовляемых с учетом соответствующих требований, должны иметь маркировку, отличную от маркировки плит для обычных условий эксплуатации.

Для плит, предназначенных для применения в условиях воздействия агрессивной среды с арматурой из стали класса А-IV требуется дополнительно к установленной марке добавлять следующее буквенное обозначение:

„П" – для плиты с повышенной плотностью бетона.

Например: если при отсутствии специальных требований к плотности бетона применяется плита марки 2П1-2АIVТ, то при требуемой повышенной плотности бетона – 2П1-2АIVТ-П.

## 4. Указания по приемке, транспортированию и хранению плит.

4.1. Приемка плит должна производиться в соответствии с требованиями ГОСТ 13015-75, ГОСТ 21506-76, ГОСТ 8829-77 и рабочих чертежей плит.

4.2. Подъем плит следует производить таким образом, чтобы нагрузка от массы плиты распределялась равномерно между четырьмя петлями.

4.3. Транспортирование, складирование и хранение плит следует производить согласно требованиям ГОСТ 21506-76.

4.4. При перевозке плит автомобильным транспортом следует пользоваться главой СНиПIII-1-76 раздел „Транспорт" и „Руководством по перевозке автомобильным транспортом строительных конструкций (Стройиздат 1980г.)

4.5. При перевозке плит железнодорожным транспортом следует руководствоваться „Техническими условиями погрузки и крепления грузов" (Издание „Транспорт" МПС 1967г.)

Инв. № подл. | Подпись и дата | Взам. инв. №

Таблица 3

| Размер плиты, м | Марка плиты | Назначение плиты | Расчетное сопротивление арматуры $R_a$, кгс/см² | Равномерно распределенная нагрузка на плиту, кгс/м²: В агрессивной газовой среде, При коэффициенте перегрузки $n=1$ | В агрессивной газовой среде, $n>1$ | В неагрессивн. газовой среде, $n=1$ | В неагрессивн. газовой среде, $n>1$ | Расчетный диаметр и кол-во стержней в продольном ребре | Предварительное напряжение $\sigma_0$, кгс/см² | Усилие натяжения $N_0$ на один стержень кгс | Марка бетона | Передаточная прочность бетона | Контрольные равномерно распределенные нагрузки для оценки прочности плит, кгс/м²: $P_K$ при $C=1{,}25$ | $P_K'$ при $C=1{,}6$ |
|---|---|---|---|---|---|---|---|---|---|---|---|---|---|---|
| 1 | 2 | 3 | 4 | 5 | 6 | 7 | 8 | 9 | 10 | 11 | 12 | 13 | 14 | 15 |
| 1,5×5,95 | 2П1-1А$^{III}$вТ(п)<br>2П1-1А$^{III}$вТ(п)-1<br>2П1-1А$^{III}$вТ(п)-2<br>2П1-1А$^{III}$вТ(п)-3<br>2П1-1А$^{III}$вТ(п)-4<br>2П1-1А$^{III}$вТ(п)-5<br>2П1-1А$^{III}$вТ(п)-6 | Рядовая, рядовая у температурного шва, межколонная и температурная | 4500 | 360 | 450 | 445 | 550 | 1Ф14 | 4200 | 6500 | 200 | 160 | 825 | 1130 |
| | | | 5000 | — | — | — | — | — | — | — | — | — | — | — |
| | 2П1-2А$^{III}$вТ(п)<br>2П1-2А$^{III}$вТ(п)-1<br>2П1-2А$^{III}$вТ(п)-2<br>2П1-2А$^{III}$вТ(п)-3 | | 4500 | 1350 | 1500 | 1540 | 1825 | 1Ф22 | 4600 | 17500 | 250 | 200 | 2415 | 3170 |
| | | | 5000 | — | — | 1365 | 1620 | 1Ф20 | | 14400 | 300 | 210 | 2160 | 2840 |
| | 2П1-3А$^{III}$вТ(п)<br>2П1-3А$^{III}$вТ(п)-1<br>2П1-3А$^{III}$вТ(п)-2<br>2П1-3А$^{III}$вТ(п)-3 | | 4500 | 1760 | 2100 | 2120 | 2525 | 1Ф25 | | 22600 | 300 | 210 | 3290 | 4290 |
| | | | 5000 | — | — | 1765 | 2105 | 1Ф22 | | 17500 | 350 | 245 | 2765 | 3620 |
| | 2П1-4А$^{III}$вТ(п)<br>2П1-4А$^{III}$вТ(п)-1<br>2П1-4А$^{III}$вТ(п)-2<br>2П1-4А$^{III}$вТ(п)-3 | | 4500 | 2245 | 2700 | 2645 | 3175 | 1Ф28 | | 28300 | 350 | 245 | 4105 | 5330 |
| | | | 5000 | — | — | 2340 | 2805 | 1Ф25 | | 22600 | | | 3640 | 4740 |
| | 2П1-5А$^{III}$вТ<br>2П1-5А$^{III}$вТ-1<br>2П1-5А$^{III}$вТ-2<br>2П1-5А$^{III}$вТ-3 | | 4500 | 2750 | 3300 | 3065 | 3675 | 2Ф22 | | 17500 | 450 | 315 | 4730 | 6130 |
| | | | 5000 | — | — | 2740 | 3290 | 2Ф20 | | 14400 | | | 4250 | 5514 |
| | 2П1-6А$^{III}$вТ<br>2П1-6А$^{III}$вТ-1<br>2П1-6А$^{III}$вТ-2<br>2П1-6А$^{III}$вТ-3 | | 4500 | 3455 | 4100 | 3685 | 4375 | 2Ф25 | | 22600 | 500 | 350 | 5605 | 7250 |
| | | | 5000 | — | — | 3445 | 4090 | 2Ф22 | | 17500 | | | 5250 | 6794 |

1. В графе 2 индекс Т во второй части марки плиты обозначает тяжелый бетон, а индекс П в скобках – бетон на пористых заполнителях. Плиты без цифрового индекса в третьей части марки предназначены в качестве рядовых плит, с индексом 1 – в качестве рядовых у температурного шва, с индексом 2 – в качестве межколонных, с индексом 3 – в качестве межколонных у температурного шва, с индексом 4,5,6 – в качестве межколонных плит покрытий с отверстиями. Плиты с цифровым индексом 1 во второй части марки предназначены для покрытий, а остальные для перекрытий.
2. Арматура класса А$^{III}$в с расчетным сопротивлением $R_a = 4500$ кгс/см² применяется при контроле удлинений, а с расчетным сопротивлением $R_a = 5000$ кгс/см² применяется при контроле напряжений и удлинений.
3. В графах 5÷8 нагрузки приведены без учета массы плиты.
4. При расчете плиты учитывалась её масса с заливкой швов, равная для плит из тяжелого бетона – 295 кгс/м² (при $n=1$) и 325 кгс/м² (при $n>1$) для плит из бетона на пористых заполнителях – 240 кгс/м² (при $n=1$) и 265 кгс/м² (при $n>1$)
5. В графах 10 и 11 величины $\sigma_0$ и $N_0$ приведены без учета потерь от деформации форм.
6. Испытание рядовых плит по деформациям допускается производить по данным таблицы 1 для соответствующих плит, армированных сталью класса А-$^{IV}$.

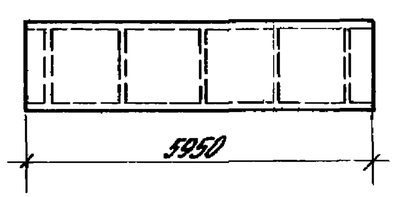


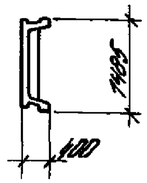


| Назначение | Марка плиты из тяжелого бетона | Марка плиты из бетона на пористых заполнителях | Марка бетона | Расход материалов: Бетон м³ | Сталь, кг: Натуральная | Сталь, кг: Приведенная к кл. А-I | Масса, т: из тяжелого бетона | Масса, т: из бетона на пористых заполнителях |
|---|---|---|---|---|---|---|---|---|
| Рядовая | 2П1-1АIVТ | 2П1-1АIVП | 200 | 0,95 | 62,7 | 98,1 | 2,4 | 1,9 |
| | 2П1-2АIVТ | 2П1-2АIVП | 300 | | 84,6 | 137,8 | | |
| | 2П1-3АIVТ | 2П1-3АIVП | 350 | | 97,9 | 160,8 | | |
| | 2П1-4АIVТ | 2П1-4АIVП | | | 126,4 | 207,3 | | |
| | 2П1-5АIVТ | — | 450 | | 158,8 | 261,4 | | |
| | 2П1-6АIVТ | — | 500 | | 197,6 | 324,3 | | |
| | 2П1-1АтVскт-П | 2П1-1АтVскп-П | 250 | | 58,9 | 94,2 | | |
| | 2П1-2АтVскт-П | 2П1-2АтVскп-П | 350 | | 79,0 | 134,9 | | |
| | 2П1-3АтVскт-П | 2П1-3АтVскп-П | 400 | | 91,7 | 158,6 | | |
| | 2П1-4АтVскт-П | — | 450 | | 116,0 | 199,6 | | |
| | 2П1-5АтVскт-П | — | 500 | | 147,6 | 255,5 | | |
| | 2П1-6АтVскт-П | — | 600 | | 185,2 | 321,6 | | |
| | 2П1-1АтVТ | 2П1-1АтVП | 250 | | 58,9 | 94,2 | | |
| | 2П1-2АтVТ | 2П1-2АтVП | 300 | | 79,0 | 134,9 | | |
| | 2П1-3АтVТ | 2П1-3АтVП | 350 | | 91,7 | 158,6 | | |
| | 2П1-4АтVТ | 2П1-4АтVП | 400 | | 116,0 | 199,6 | | |
| | 2П1-5АтVТ | — | 450 | | 147,6 | 255,5 | | |
| | 2П1-6АтVТ | — | 500 | | 185,2 | 321,6 | | |
| | 2П1-1АтVIТ | 2П1-1АтVIП | 350 | | 55,7 | 88,2 | | |

| Назначение | Марка плиты из тяжелого бетона | Марка плиты из бетона на пористых заполнителях | Марка бетона | Расход материалов: Бетон м³ | Сталь, кг: Натуральная | Сталь, кг: Приведенная к кл. А-I | Масса, т: из тяжелого бетона | Масса, т: из бетона на пористых заполнителях |
|---|---|---|---|---|---|---|---|---|
| Рядовая | 2П1-2АтVIТ | 2П1-2АтVIП | 350 | 0,95 | 74,0 | 127,3 | 2,4 | 1,9 |
| | 2П1-3АтVIТ | 2П1-3АтVIП | 400 | | 86,1 | 150,6 | | |
| | 2П1-4АтVIТ | — | 500 | | 109,8 | 191,3 | | |
| | 2П1-5АтVIТ | — | | | 137,6 | 240,1 | | |
| | | | | | | | | |
| Угловая с предварительно напряженной арматурой | 2П1-1АIVТ-1 | 2П1-1АIVП-1 | 200 | | 65,1 | 100,9 | | |
| | 2П1-2АIVТ-1 | 2П1-2АIVП-1 | 300 | | 87,0 | 140,8 | | |
| | 2П1-3АIVТ-1 | 2П1-3АIVП-1 | 350 | | 100,3 | 173,7 | | |
| | 2П1-4АIVТ-1 | 2П1-4АIVП-1 | | | 128,8 | 210,9 | | |
| | 2П1-5АIVТ-1 | — | 450 | | 161,2 | 264,3 | | |
| | 2П1-6АIVТ-1 | — | 500 | | 200,0 | 328,9 | | |
| | 2П1-1АтVскт-1П | 2П1-1АтVскп-1П | 250 | | 61,3 | 97,0 | | |
| | 2П1-2АтVскт-1П | 2П1-2АтVскп-1П | 350 | | 81,4 | 137,8 | | |
| | 2П1-3АтVскт-1П | 2П1-3АтVскп-1П | 400 | | 94,1 | 161,4 | | |
| | 2П1-4АтVскт-1П | — | 450 | | 118,4 | 202,4 | | |
| | 2П1-5АтVскт-1П | — | 500 | | 150,0 | 258,3 | | |
| | 2П1-6АтVскт-1П | — | 600 | | 187,6 | 324,4 | | |
| | 2П1-1АтVТ-1 | 2П1-1АтVП-1 | 250 | | 61,3 | 97,0 | | |
| | 2П1-2АтVТ-1 | 2П1-2АтVП-1 | 300 | | 81,4 | 137,8 | | |

В номенклатуре расход стали, приведенной к классу А-I, дан с учетом коэффициентов отходов

| | | | |
|---|---|---|---|
| Рук отд | Выжигин | | |
| Н контр | Трактенберц | | |
| Гл инж пр | Трактенберц | | |
| Рук гр | Товгина | | |
| Проверил | Суровова | | |
| Разраб | Лобова | | |

1.442.1-2.1.0.00.ОН

Номенклатура плит

| Стадия | Лист | Листов |
|---|---|---|
| Р | 1 | 3 |

ЦНИИПРОМЗДАНИЙ

Инв. № подл. | Подпись и дата | Взам. инв. №

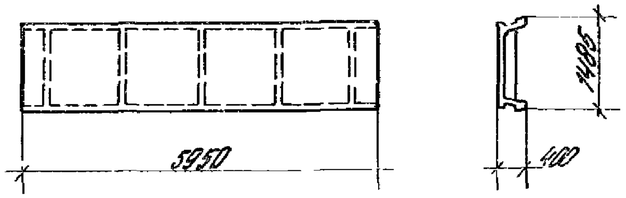


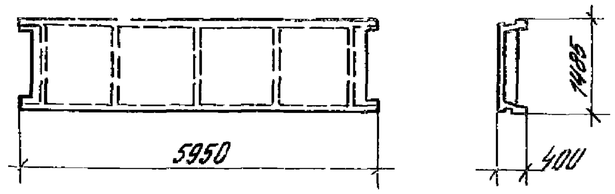


| Назначение | Марка плиты: из тяжелого бетона | Марка плиты: из бетона на пористых заполнителях | Марка бетона | Расход материалов: Бетон $м^3$ | Сталь, кг: Натуральная | Сталь, кг: Приведенная к кл. AI | Масса, т: из тяжелого бетона | Масса, т: из бетона на пористых заполнителях |
|---|---|---|---|---|---|---|---|---|
| Для зданий с нормальным температурно-влажностным режимом | 2П1-3АтVТ-1 | 2П1-3АтVП-1 | 350 | 0,95 | 94,1 | 161,4 | 2,4 | 1,9 |
| | 2П1-4АтVТ-1 | 2П1-4АтVП-1 | 400 | | 118,4 | 202,4 | | |
| | 2П1-5АтVТ-1 | — | 450 | | 150,0 | 258,3 | | |
| | 2П1-6АтVТ-1 | — | 500 | | 187,6 | 324,4 | | |
| | 2П1-1АтVIТ-1 | 2П1-1АтVIП-1 | 350 | | 58,1 | 94,1 | | |
| | 2П1-2АтVIТ-1 | 2П1-2АтVIП-1 | | | 76,4 | 130,1 | | |
| | 2П1-3АтVIТ-1 | 2П1-3АтVIП-1 | 400 | | 88,5 | 153,4 | | |
| | 2П1-4АтVIТ-1 | — | 500 | | 112,2 | 194,2 | | |
| | 2П1-5АтVIТ-1 | — | | | 140,0 | 243,0 | | |

| Назначение | Марка плиты: из тяжелого бетона | Марка плиты: из бетона на пористых заполнителях | Марка бетона | Расход материалов: Бетон $м^3$ | Сталь, кг: Натуральная | Сталь, кг: Приведенная к кл. AI | Масса, т: из тяжелого бетона | Масса, т: из бетона на пористых заполнителях |
|---|---|---|---|---|---|---|---|---|
| Межколонная | 2П1-1АIVТ-2 | 2П1-1АIVП-2 | 200 | 0,90 | 61,8 | 96,5 | 2,3 | 1,8 |
| | 2П1-2АIVТ-2 | 2П1-2АIVП-2 | 300 | | 88,5 | 143,3 | | |
| | 2П1-3АIVТ-2 | 2П1-3АIVП-2 | 350 | | 101,5 | 165,7 | | |
| | 2П1-4АIVТ-2 | 2П1-4АIVП-2 | | | 127,7 | 209,6 | | |
| | 2П1-5АIVТ-2 | — | 450 | | 159,8 | 262,5 | | |
| | 2П1-6АIVТ-2 | — | 500 | | 198,5 | 326,7 | | |
| | 2П1-1АVскт-2П | 2П1-1АVскп-2П | 250 | | 58,0 | 92,6 | | |
| | 2П1-2АVскт-2П | 2П1-2АVскп-2П | 350 | | 82,9 | 140,3 | | |
| | 2П1-3АVскт-2П | 2П1-3АVскп-2П | 400 | | 95,3 | 163,5 | | |
| | 2П1-4АVскт-2П | — | 450 | | 117,3 | 201,2 | | |
| | 2П1-5АVскт-2П | — | 500 | | 148,6 | 256,6 | | |
| | 2П1-6АVскт-2П | — | 600 | | 186,1 | 322,2 | | |
| | 2П1-1АVТ-2 | 2П1-1АVП-2 | 250 | | 58,0 | 92,6 | | |
| | 2П1-2АVТ-2 | 2П1-2АVП-2 | 300 | | 82,9 | 140,3 | | |
| | 2П1-3АVТ-2 | 2П1-3АVП-2 | 350 | | 95,3 | 163,5 | | |
| | 2П1-4АVТ-2 | 2П1-4АVП-2 | 400 | | 117,3 | 201,2 | | |
| | 2П1-5АVТ-2 | — | 450 | | 148,6 | 256,6 | | |
| | 2П1-6АVТ-2 | — | 500 | | 186,1 | 322,2 | | |
| | 2П1-1АVIТ-2 | 2П1-1АVIП-2 | 350 | | 54,8 | 86,7 | | |
| | 2П1-2АVIТ-2 | 2П1-2АVIП-2 | | | 77,9 | 132,7 | | |
| | 2П1-3АVIТ-2 | 2П1-3АVIП-2 | 400 | | 89,7 | 155,5 | | |
| | 2П1-4АVIТ-2 | — | 500 | | 111,1 | 192,9 | | |
| | 2П1-5АVIТ-2 | — | | | 139,6 | 241,2 | | |

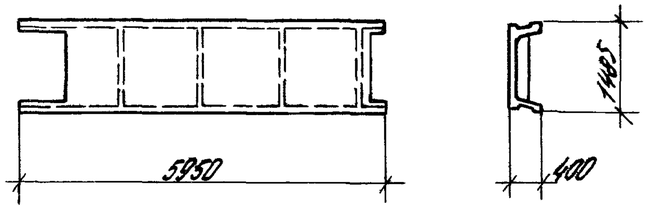


| Назначение | Марка плиты: из тяжелого бетона | Марка плиты: из бетона на пористых заполнителях | Марка бетона | Расход материалов: Бетон, м³ | Сталь, кг: натуральная | Сталь, кг: приведенная к кл. АI | Масса, т: из тяжелого бетона | Масса, т: из бетона на пористых заполнителях |
|---|---|---|---|---|---|---|---|---|
| Для температурного шва | 2П1-1АIVТ-3 | 2П1-1АIVП-3 | 200 | 0,88 | 64,7 | 98,6 | 2,2 | 1,8 |
| | 2П1-2АIVТ-3 | 2П1-2АIVП-3 | 300 | | 89,5 | 142,4 | | |
| | 2П1-3АIVТ-3 | 2П1-3АIVП-3 | 350 | | 102,5 | 164,8 | | |
| | 2П1-4АIVТ-3 | 2П1-4АIVП-3 | | | 128,6 | 208,5 | | |
| | 2П1-5АIVТ-3 | — | 450 | | 161,0 | 261,9 | | |
| | 2П1-6АIVТ-3 | — | 500 | | 197,9 | 323,4 | | |
| | 2П1-1АтVскт-3П | 2П1-1АтVскп-3П | 250 | | 60,9 | 94,7 | | |
| | 2П1-2АтVскт-3П | 2П1-2АтVскп-3П | 350 | | 83,9 | 139,4 | | |
| | 2П1-3АтVскт-3П | 2П1-3АтскП-3П | 400 | | 96,3 | 162,6 | | |
| | 2П1-4АтVскт-3П | — | 450 | | 118,2 | 200,0 | | |
| | 2П1-5АтVскт-3П | — | 500 | | 149,8 | 256,0 | | |
| | 2П1-6АтVскт-3П | — | 600 | | 185,5 | 318,9 | | |
| Межколонная | 2П1-1АтVТ-3 | 2П1-1АтVП-3 | 250 | | 60,9 | 94,7 | | |
| | 2П1-2АтVТ-3 | 2П1-2АтVП-3 | 300 | | 83,9 | 139,4 | | |
| | 2П1-3АтVТ-3 | 2П1-3АтVП-3 | 350 | | 96,3 | 162,6 | | |
| | 2П1-4АтVТ-3 | 2П1-4АтVП-3 | 400 | | 118,2 | 200,0 | | |
| | 2П1-5АтVТ-3 | — | 450 | | 149,8 | 256,0 | | |
| | 2П1-6АтVТ-3 | — | 500 | | 185,5 | 318,9 | | |
| | 2П1-1АтVIТ-3 | 2П1-1АтVIП-3 | 350 | | 51,7 | 88,8 | | |
| | 2П1-2АтVIТ-3 | 2П1-2АтVIП-3 | | | 78,9 | 131,8 | | |
| | 2П1-3АтVIТ-3 | 2П1-3АтVIП-3 | 400 | | 90,7 | 154,5 | | |
| | 2П1-4АтVIТ-3 | — | 500 | | 112,0 | 191,8 | | |
| | 2П1-5АтVIТ-3 | — | | | 139,8 | 240,6 | | |

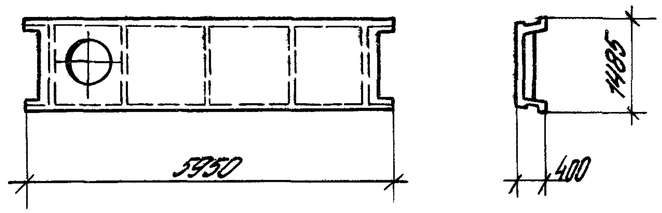


| Назначение | | Марка плиты: из тяжелого бетона | Марка плиты: из бетона на пористых заполнителях | Марка бетона | Расход материалов: Бетон, м³ | Сталь, кг: натуральная | Сталь, кг: приведенная к кл. АI | Масса, т: из тяжелого бетона | Масса, т: из бетона на пористых заполнителях |
|---|---|---|---|---|---|---|---|---|---|
| Межколонная с отверстиями | d = 400 мм | 2П1-1АIVТ-4 | 2П1-1АIVП-4 | 200 | 1,01 | 99,1 | 148,6 | 2,5 | 2,0 |
| | | 2П1-1АтVскт-4П | 2П1-1АтVскп-4П | 250 | | 95,3 | 144,7 | | |
| | | 2П1-1АтVТ-4 | 2П1-1АтVП-4 | | | 95,3 | 144,7 | | |
| | | 2П1-1АтVIТ-4 | 2П1-1АтVIП-4 | 350 | | 92,1 | 138,8 | | |
| | d = 700 мм | 2П1-1АIVТ-5 | 2П1-1АIVП-5 | 200 | 0,98 | 98,3 | 147,4 | 2,4 | 2,0 |
| | | 2П1-1АтVскт-5П | 2П1-1АтVскп-5П | 250 | | 94,5 | 143,5 | | |
| | | 2П1-1АтVТ-5 | 2П1-1АтVП-5 | | | 94,5 | 143,5 | | |
| | | 2П1-1АтVIТ-5 | 2П1-1АтVIП-5 | 350 | | 91,3 | 137,6 | | |
| | d = 1000 мм | 2П1-1АIVТ-6 | 2П1-1АIVП-6 | 200 | 0,94 | 90,8 | 136,6 | 2,4 | 1,9 |
| | | 2П1-1АтVскт-6П | 2П1-1АтVскп-6П | 250 | | 87,0 | 132,7 | | |
| | | 2П1-1АтVТ-6 | 2П1-1АтVП-6 | | | 87,0 | 132,7 | | |
| | | 2П1-1АтVIТ-6 | 2П1-1АтVIП-6 | 350 | | 83,8 | 126,8 | | |

Инв. № подл. | Подпись и дата | Взам. инв. №

| Формат | Зона | Поз. | Обозначение | Наименование | Кол. | Примечание |
|---|---|---|---|---|---|---|
| | | | | | | |
| | | | | Документация | | |
| | | | | | | |
| | | | 1.442.1-2.1 4.00.0СБ | Сборочный чертеж | | |
| | | | 1.442.1-2.1 0.00.0ПЗ | Пояснительная записка | | |
| | | | 1.442.1-2.1 0.00.0ВМС | Ведомость расхода стали | | |
| | | | 1.442.1-2.1 0.00.0Н | Номенклатура | | |
| | | | | | | |
| | | | | Сборочные единицы | | |
| 11 | | 1 | 1.442.1-2.2 0.07.0 | Сетка С26 | 4 | |
| | | | | | | |
| | | | | | | |

| Формат | Зона | Для исполнения с порядковым номером[1] | Обозначение | Кол. | Примечание |
|---|---|---|---|---|---|
| | | Переменные данные | | | |
| | | Сборочные единицы | | | |
| | | | | | |
| 11 | | Поз. 2 Каркас | плоский (КР1 ÷ КР12) | | |
| | | -000...-011; -092...-103 | 1.442.1-2.2 0.01.0 | 2 | КР1 |
| | | -016...-027 | -01 | 2 | КР2 |
| | | -032...-043 | -02 | 2 | КР3 |
| | | -048...-059 | -03 | 2 | КР4 |
| | | -064...-075 | -04 | 2 | КР5 |
| | | -080...-088 | -05 | 2 | КР6 |

[1] Основное исполнение, не имеющее порядкового номера, обозначено „000"

| Формат | Зона | Для исполнения с порядковым номером[1] | Обозначение | Кол. | Примечание |
|---|---|---|---|---|---|
| | | -012...-015 | 1.442.1-2.2 0.01.0-06 | 2 | КР7 |
| | | -028...-031 | -07 | 2 | КР8 |
| | | -044...-047 | -08 | 2 | КР9 |
| | | -060...-063 | -09 | 2 | КР10 |
| | | -076...-079 | -10 | 2 | КР11 |
| | | -089...-091 | -11 | 2 | КР12 |
| | | | | | |
| 11 | | Поз. 3 Каркас | плоский (КР13÷КР16) | | |
| | | -000...-015; -092...-103 | 1.442.1-2.2 0.02.0 | 3 | КР13 |
| | | -016...-047 | -01 | 3 | КР14 |
| | | -048...-079 | -02 | 3 | КР15 |
| | | -080...-091 | -03 | 3 | КР16 |
| | | | | | |
| 12 | | Поз. 4 | Сетка (С1÷С7) | | |
| | | -000...-007 | 1.442.1-2.2 0.03.0 | 2 | С1 |
| | | -016...-023; -032...-039 | -01 | 2 | С2 |
| | | -048...-055, -064...-071 | -02 | 2 | С3 |
| | | -080...-085 | -03 | 2 | С4 |
| | | -008...-011; -092...-103 | -04 | 2 | С5 |
| | | -012...-015 | -04 | 1 | С5 |
| | | -024...-027; -040...-043 | -05 | | С6 |
| | | -056...-059; 072...-075 | | 2 | |
| | | -028...-031; -044...-047 | -05 | | С6 |
| | | -060...-063; 076...-079 | | 1 | |
| | | -086...-088 | -06 | 2 | С7 |
| | | -089...-091 | -06 | 1 | С7 |
| | | | | | |
| 11 | | Поз. 5 | Сетка (С8÷С16) | | |
| | | -000...-007; -016...-023 | 1.442.1-2.2 0.04.0 | 2 | С8 |
| | | -032...-039; -048...-055 | -01 | 2 | С9 |

| | | | |
|---|---|---|---|
| Рук. отд. | Волкогин | | |
| Н. контр. | Тонтенгерц | | |
| Гл. инж. пр. | Тонтенгерц | | |
| Рук. гр. | Тобгина | | |
| Провер. | Сурвоуда | | |
| Разраб. | Лобович | | |

1.442.1-2.1 4.00.0

2П1

| Стадия | Лист | Листов |
|---|---|---|
| Р | 1 | 6 |

ЦНИИПРОМЗДАНИЙ

Инв. № подл. | Подпись и дата | Взам. инв. №

1.442.1-2.1 4.00.0

Лист 2

| Формат | Зона | Для исполнения с порядковым номером 1 | Обозначение | Кол. | Примечание |
|---|---|---|---|---|---|
| | | -064...-071; -080...-085 | 1.442.1-2.2 0.04.0 -02 | 2 | С10 |
| | | -008...-011; -024...-027 | -03 | | С11 |
| | | -092...-103 | | 2 | |
| | | -040...-043; -056...-059 | -04 | 2 | С12 |
| | | -072...-075; 086...-088 | -05 | 2 | С13 |
| | | -012...-015; -028...-031 | -06; -07 | 1+1 | С14т+С14н |
| | | -044...-047; -060...-063 | -08; -09 | 1+1 | С15т+С15н |
| | | -076...-079; -089...-091 | -10; -11 | 1+1 | С16т+С16н |
| | | | | | |
| 12 | | Поз. 6 | Сетка (С17÷С25) | | |
| | | -000...-007; -016...-023; | 1.442.1-2.2 0.06.0 | | С17 |
| | | -032...-039 | | 1 | |
| | | -048...-055 | -01 | 1 | С18 |
| | | -064...-071; -080...-085 | -02 | 1 | С19 |
| | | -008...-011; -024...-027 | -03 | | С20 |
| | | -040...-043; -092...-103 | | 1 | |
| | | -056...-059 | -04 | 1 | С21 |
| | | -072...-075; -086...-088 | -05 | 1 | С22 |
| | | -012...-015; -028...-031 | -06 | | С23 |
| | | -044...-047 | | 1 | |
| | | -060...-063 | -07 | 1 | С24 |
| | | -076...-079; -089...091 | -08 | 1 | С25 |
| | | | | | |
| 11 | | Поз. 7 | Сетка (С27÷С29) | | |
| | | -092...-095 | 1.442.1-2.2 0.08.0 | 2 | С27 |
| | | -096...-099 | -01 | 2 | С28 |
| | | -100...-103 | -02 | 2 | С29 |
| | | -000...-091 | Отсутствует | | |
| | | | | | |

Инв. № подл. | Подпись и дата | Взам. инв. №



| Формат | Зона | Для исполнения с порядковым номером 1 | Обозначение | Кол. | Примечание |
|---|---|---|---|---|---|
| | | | | | |
| 11 | | Поз. 8 Изделие | закладное (МН1, МН2) | | |
| | | -000...-063; -092...-103 | 1.442.1-2.2 0.09.0 | 4 | МН1 |
| | | -064...-091 | -01 | 4 | МН2 |
| | | | | | |
| 11 | | Поз. 9 Изделие | закладное (МН6) | | |
| | | -092...-103 | 1.442.1-2.2 0.11.0 | 4 | МН6 |
| | | -000...-091 | Отсутствует | | |
| | | | | | |
| | | | | | |
| 11 | | Поз. 10 Изделие | закладное (МН3) | | |
| | | -004...-007; -012...-015; | 1.442.1-2.2 0.12.0 | | МН3 |
| | | -020...-023; -028...-031; | | | |
| | | -036...-039; -044...-047; | | | |
| | | -052...-055; -060...-063; | | | |
| | | -068...-071; -076...-079; | | | |
| | | -083...-085; -089...-091 | | 2 | |
| | | -000...-003; -008...-011; | Отсутствует | | |
| | | -016...-019; -024...-027; | Отсутствует | | |
| | | -032...-035; -040...-043; | Отсутствует | | |
| | | -048...-051; -056...-059; | Отсутствует | | |
| | | -064...-067; -072...-075; | Отсутствует | | |
| | | -080...-082; -086...-088; | Отсутствует | | |
| | | -092...-103 | Отсутствует | | |
| | | | | | |
| | | | | | |
| | | | | | |
| | | | | | |
| | | | | | |

Инв. № подл. | Подпись и дата | Взам. инв. №

| Формат | Зона | Для исполнения с порядковым номером[1] | Обозначение | Кол. | Примечание |
|---|---|---|---|---|---|
| | | | | | |
| 11 | | Поз. 11 Изделие закладное (МН5) | | | |
| | | -012...-015; -028...-031 | 1.442.1-2.2 0.13.0 | | МН5 |
| | | -044...-047; -060...-053 | | | |
| | | -076...-079; -089...-091 | | 2 | |
| | | -000...-011; -016...-027 | Отсутствует | | |
| | | -032...-043; -048...-059 | Отсутствует | | |
| | | -064...-075; -080...-088 | Отсутствует | | |
| | | -092...-103 | Отсутствует | | |
| | | | | | |
| 11 | | Поз. 12 Изделие закладное (МН4) | | | |
| | | -024...-031; -040...-047 | 1.442.1-2.20.14.0 | | МН4 |
| | | -055...-063; -072...-079 | | | |
| | | -086...-091 | | 2 | |
| | | -000...-023; -032...-039 | Отсутствует | | |
| | | -048...-055; -064...-071 | Отсутствует | | |
| | | -080...-085; -092...-103 | Отсутствует | | |
| | | | | | |
| 11 | | Поз. 13 | Сетка (С30) | | |
| | | -000...-011; -016...-027 | 1.442.1-2.2 0.15.0 | | С30 |
| | | -032...-043; -048...-059 | | | |
| | | -064...-075; -080...-088 | | | |
| | | -092...-103 | | 4 | |
| | | -012...-015; -028...-031 | 1.442.1-2.2 0.15.0 | | С30 |
| | | -044...-047; -060...-063 | | | |
| | | -076...-079; -089...-091 | | 2 | |
| | | | | | |
| | | Детали | | | |
| 11 | | Поз. 14 Стержень напрягаемый | | | |
| | | -000; -004; -008; -012; | 1.442.1-2.20.00.1 | 2 | |





| Формат | Зона | Для исполнения с порядковым номером[1] | Обозначение | Кол. | Примечание |
|---|---|---|---|---|---|
| | | -092; -096; -100 | 1.442.1-2.20.00.1 | 2 | |
| | | -016; -020; -024; -028 | -01 | 2 | |
| | | -064; -068; -072; -076 | -01 | 4 | |
| | | -032; -036; -040; -044 | -02 | 2 | |
| | | -080; -083; -086; -089 | -02 | 4 | |
| | | -048; -052; -056; -060 | -03 | 2 | |
| | | -004; -005; -009; -013; | -04 | | |
| | | -093; -097; -101 | | 2 | |
| | | -017; -021; -025; -029 | -05 | 2 | |
| | | -065; -069; -073; -077 | -05 | 4 | |
| | | -033; -037; -041; -045 | -06 | 2 | |
| | | -081; -084; -087; -090 | -06 | 4 | |
| | | -049; -053; -057; -061 | -07 | 2 | |
| | | -002; -006; -010; -014; | -08 | | |
| | | -094; -098; -102 | | 2 | |
| | | -018; -022; -026; -030 | -09 | 2 | |
| | | -066; -070; -074; -078 | -09 | 4 | |
| | | -034; -038; -042; -046 | -10 | 2 | |
| | | -082; -085; -088; -091 | -10 | 4 | |
| | | -050; -054; -058; -062 | -11 | 2 | |
| | | -003; -007; -011; -015 | -12 | | |
| | | -095; -099; -103 | | 2 | |
| | | -019; -023; -027; -031 | -13 | 2 | |
| | | -067; -071; -075; -079 | -13 | 4 | |
| | | -035; -039; -043; -047 | -14 | 2 | |
| | | -051; -055; -059; -063 | -15 | 2 | |
| | | | Материалы | | |
| | | Марки и расход бетона см. номенклатуру плит | | | |
| | | 1.442.1-2.1 | 0.00.ОН | | |

Инв. № подл. | Подпись и дата | Взам. инв. №

Рис. 1

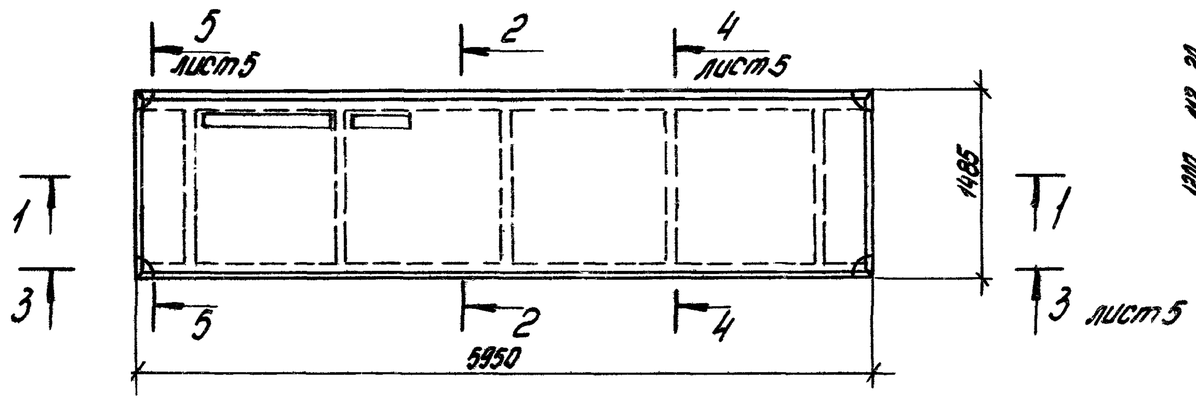


Рис. 2

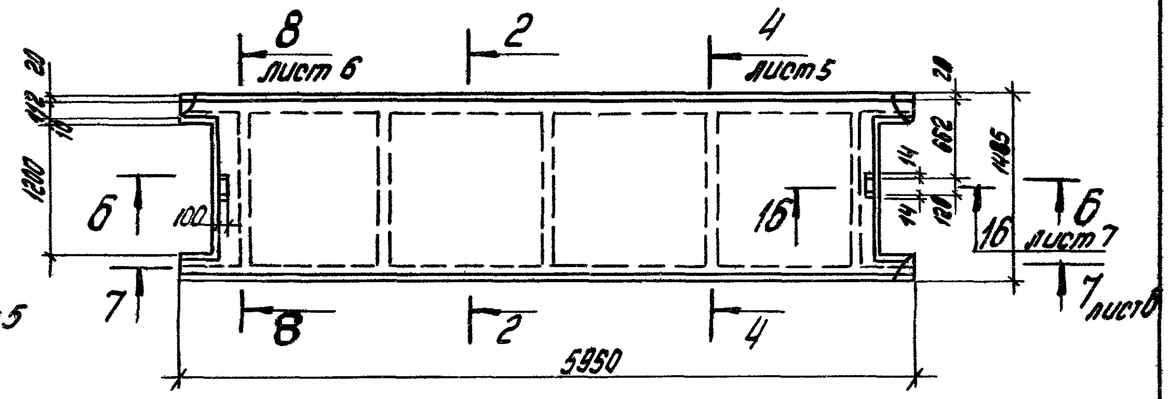


1-1

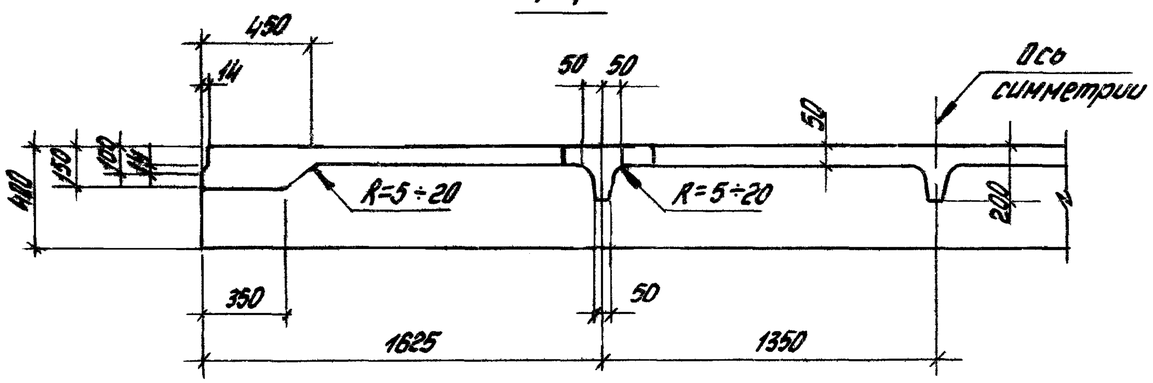


6-6

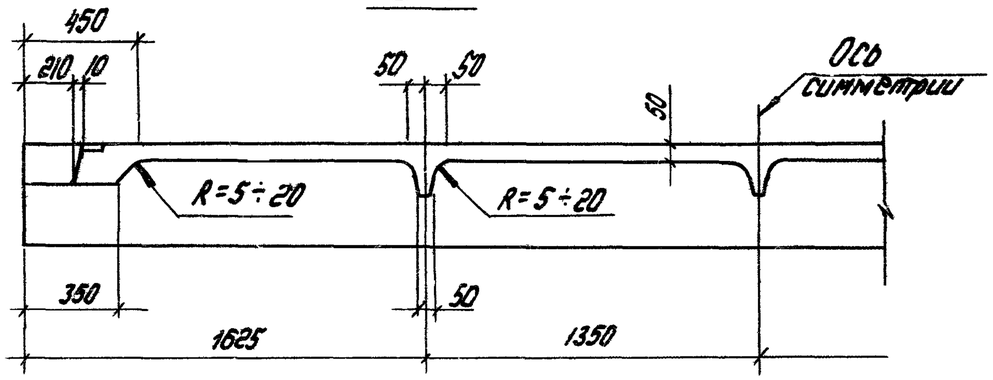


2-2

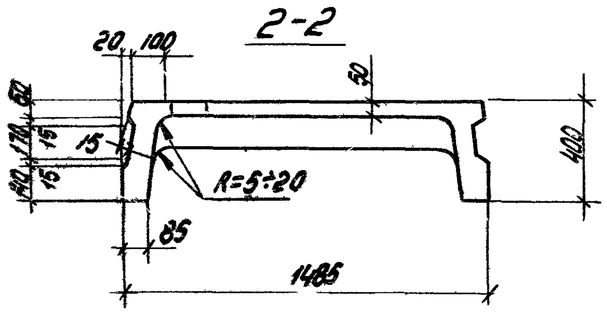


Таблица 1

| Обозначение | Рис. | Масса т |
|---|---|---|
| 000... - 007; -016... - 023 | 1 | 2,4 |
| -032... -039; - 048...-155; | | |
| -064... - 071; - 080...-085; | | |
| -008... - 011; - 024...-027; | 2 | 2,3 |
| -040... - 043 -056...-059 | | |
| -072... - 075; -086...- 088 | | |

Таблицу исполнений см. на листах 3 и 4

| | | | |
|---|---|---|---|
| Рук отд | Выжигин | | |
| Н контр | Трахтенгерц | | |
| Гл инж пр | Трахтенгерц | | |
| Рук гр | Тайцина | | |
| Провер. | Суровова | | |
| Разраб | Коченова | | |

1.442.1-2.14.00.0СБ

Плита 2П1
Сборочный чертеж

| Стадия | Масса | Масштаб |
|---|---|---|
| Р | см табл. | - |
| Лист 1 | Листов 11 | |

ЦНИИПРОМЗДАНИЙ

Инв. № подл. | Подпись и дата | Взам. инв. №

Рис. 3

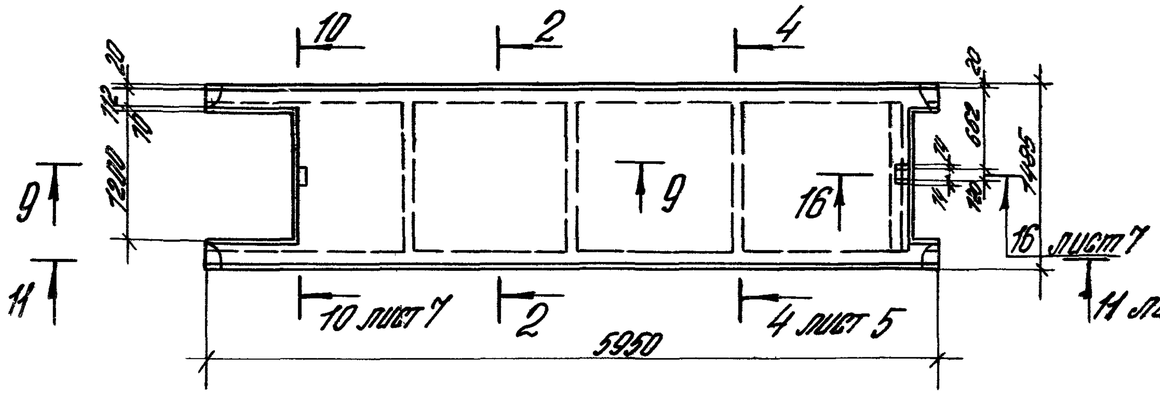


Рис. 4

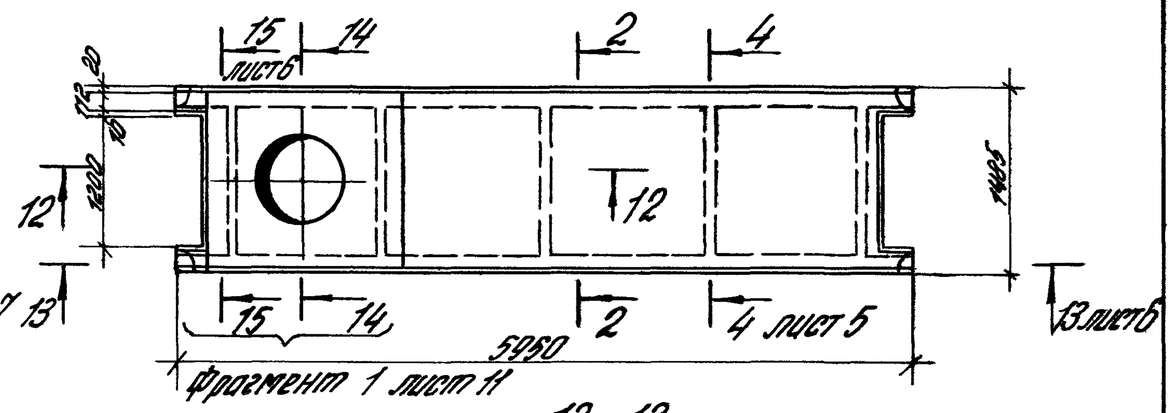


9 – 9

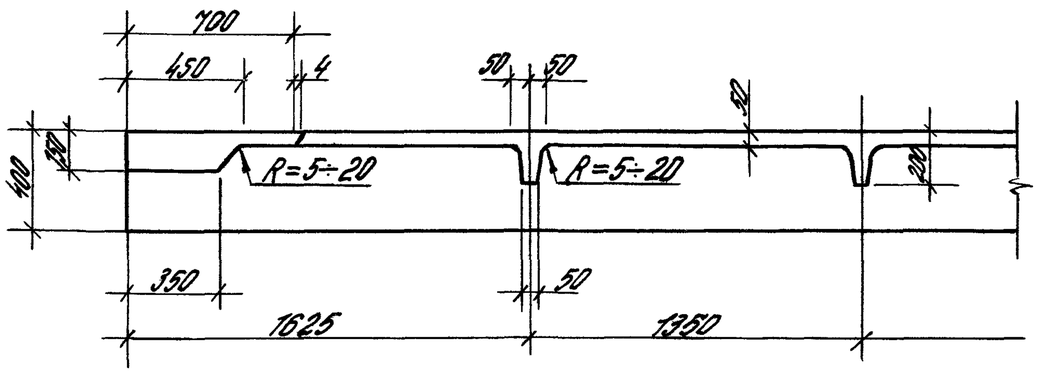


12 – 12

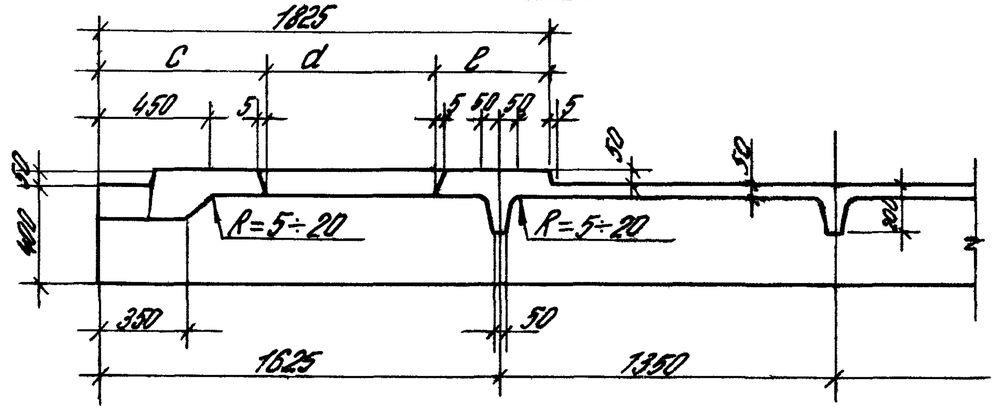


2 – 2

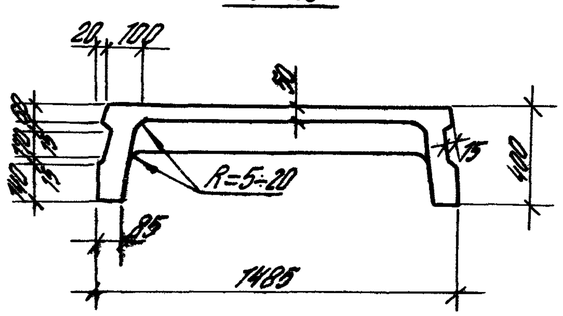


14 – 14

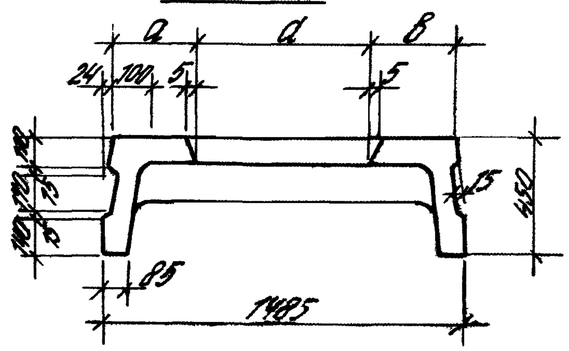


Таблица 2

| Обозначение | Рис | Размеры, мм | | | | | Масса т |
|---|---|---|---|---|---|---|---|
| | | d | a | в | c | e | |
| -012...-015; -028...-031 | 3 | — | — | — | — | — | 2,2 |
| -044...-047; -060...-063; | | | | | | | |
| -076...-079; -089...-091 | | | | | | | |
| -092...-095 | 4 | 400 | 518 | 519 | 812 | 613 | 2,5 |
| -096...-099 | | 700 | 368 | 369 | 662 | 463 | 2,4 |
| -100...-103 | | 1000 | 218 | 219 | 512 | 313 | 2,4 |

Таблица 3

| Обозначение | Марка | Рис. |
|---|---|---|
| 1.442.1-2.1 4.00.0 | 2П1-1АIVT | 1 |
| -001 | 2П1-1АIVCKT-1П | |
| -002 | 2П1-1АIVT | |
| -003 | 2П1-1АVIT | |
| -004 | 2П1-1АIVT-1 | |
| -005 | 2П1-1АIVCKT-1П | |
| -006 | 2П1-1АIVT-1 | |
| -007 | 2П1-1АVIT-1 | |
| -008 | 2П1-1АIVT-2 | 2 |
| -009 | 2П1-1АIVCKT-2П | |
| -010 | 2П1-1АIVT-2 | |
| -011 | 2П1-1АVIT-2 | |
| -012 | 2П1-1АIVT-3 | 3 |
| -013 | 2П1-1АIVCKT-3П | |
| -014 | 2П1-1АIVT-3 | |
| -015 | 2П1-1АVIT-3 | |
| -016 | 2П1-2АIVT | 1 |
| -017 | 2П1-2АIVCKT-1П | |

| Обозначение | Марка | Рис. |
|---|---|---|
| -018 | 2П1-2АIVT | 1 |
| -019 | 2П1-2АVIT | |
| -020 | 2П1-2АIVT-1 | |
| -021 | 2П1-2АIVCKT-1П | |
| -022 | 2П1-2АIVT-1 | |
| -023 | 2П1-2АVIT-1 | |
| -024 | 2П1-2АIVT-2 | 2 |
| -025 | 2П1-2АIVCKT-2П | |
| -026 | 2П1-2АIVT-2 | |
| -027 | 2П1-2АVIT-2 | |
| -028 | 2П1-2АIVT-3 | 3 |
| -029 | 2П1-2АIVCKT-3П | |
| -030 | 2П1-2АIVT-3 | |
| -031 | 2П1-2АVIT-3 | |
| -032 | 2П1-3АIVT | 1 |
| -033 | 2П1-3АIVCKT-1П | |
| -034 | 2П1-3АIVT | |
| -035 | 2П1-3АVIT | |

| Обозначение | Марка | Рис. |
|---|---|---|
| -036 | 2П1-3АIVT-1 | 1 |
| -037 | 2П1-3АIVCKT-1П | |
| -038 | 2П1-3АIVT-1 | |
| -039 | 2П1-3АVIT-1 | |
| -040 | 2П1-3АIVT-2 | 2 |
| -041 | 2П1-3АIVCKT-2П | |
| -042 | 2П1-3АIVT-2 | |
| -043 | 2П1-3АVIT-2 | |
| -044 | 2П1-3АIVT-3 | 3 |
| -045 | 2П1-3АIVCKT-3П | |
| -046 | 2П1-3АIVT-3 | |
| -047 | 2П1-3АVIT-3 | |
| -048 | 2П1-4АIVT | 1 |
| -049 | 2П1-4АIVCKT-1П | |
| -050 | 2П1-4АIVT | |
| -051 | 2П1-4АVIT | |

Продолжение таблицы 3

| Обозначение | Марка | Рис. |
|---|---|---|
| 1.442.1-2.1 4.00.0 -052 | 2П1-4АIVT-1 | 1 |
| -053 | 2П1-4АтVСКТ-1П | |
| -054 | 2П1-4АтVT-1 | |
| -055 | 2П1-4АтVIT-1 | |
| -056 | 2П1-4АIVT-2 | 2 |
| -057 | 2П1-4АтVСКТ-2П | |
| -058 | 2П1-4АтVT-2 | |
| -059 | 2П1-4АтVIT-2 | |
| -060 | 2П1-4АIVT-3 | 3 |
| -061 | 2П1-4АтVСКТ-3П | |
| -062 | 2П1-4АтVT-3 | |
| -063 | 2П1-4АтVIT-3 | |
| -064 | 2П1-5АIVT | 1 |
| -065 | 2П1-5АтVСКТ-П | |
| -066 | 2П1-5АтVT | |
| -067 | 2П1-5АтVIT | |
| -068 | 2П1-5АIVT-1 | |
| | | |

| Обозначение | Марка | Рис. |
|---|---|---|
| -069 | 2П1-5АтVСКТ-1П | 1 |
| -070 | 2П1-5АтVT-1 | |
| -071 | 2П1-5АтVIT-1 | |
| -072 | 2П1-5АIVT-2 | 2 |
| -073 | 2П1-5АтVСКТ-2П | |
| -074 | 2П1-5АтVT-2 | |
| -075 | 2П1-5АтVI-2 | |
| -076 | 2П1-5АIVT-3 | 3 |
| -077 | 2П1-5АтVСКТ-3П | |
| -078 | 2П1-5АтVT-3 | |
| -079 | 2П1-5АтVIT-3 | |
| -080 | 2П1-6АIVT | |
| -081 | 2П1-6АтVСКТ-П | |
| -082 | 2П1-6АтVT | |
| -083 | 2П1-6АIVT-1 | |
| -084 | 2П1-6АтVСКТ-1П | |
| -085 | 2П1-6АтVT-1 | |
| | | |

| Обозначение | Марка | Рис. |
|---|---|---|
| -086 | 2П1-6АIVT-2 | 2 |
| -087 | 2П1-6АтVСКТ-2П | |
| -088 | 2П1-6АтVT-2 | |
| -089 | 2П1-6АIVT-3 | 3 |
| -090 | 2П1-6АтVСКТ-3П | |
| -091 | 2П1-6АтVT-3 | |
| -092 | 2П1-1АIVT-4 | 4 |
| -093 | 2П1-1АтVСКТ-4П | |
| -094 | 2П1-1АтVT-4 | |
| -095 | 2П1-1АтVIT-4 | |
| -096 | 2П1-1АIVT-5 | |
| -097 | 2П1-1АтVСКТ-5П | |
| -098 | 2П1-1АтVT-5 | |
| -099 | 2П1-1АтVIT-5 | |
| -100 | 2П1-1АIVT-6 | |
| -101 | 2П1-1АтVСКТ-6П | |
| -102 | 2П1-1АтVT-6 | |
| -103 | 2П1-1АтVIT-6 | |

## 3-3

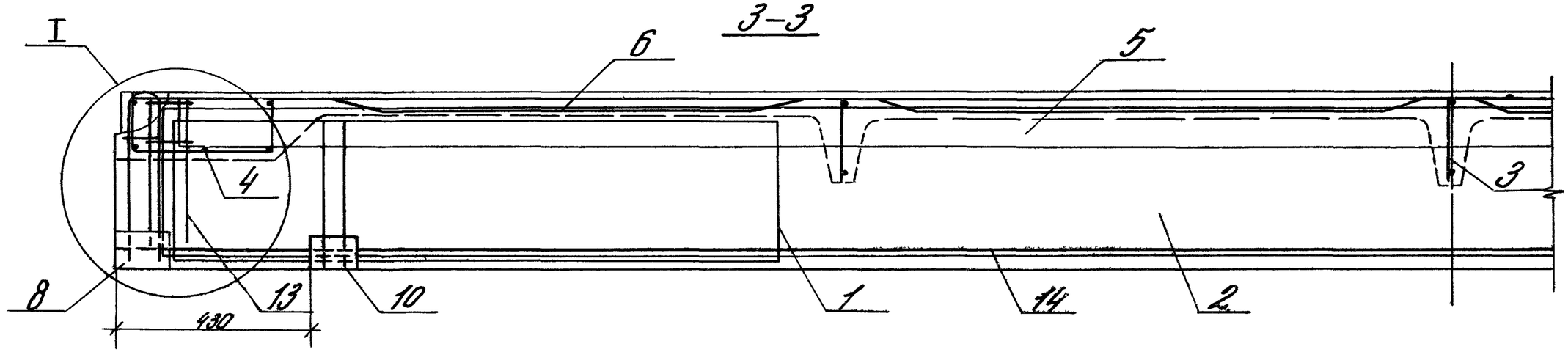


## 3-3 продолжение

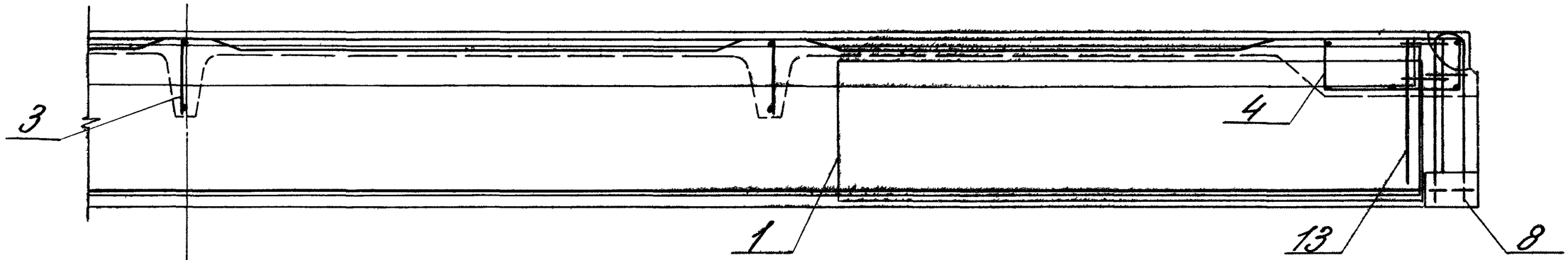


## 4-4

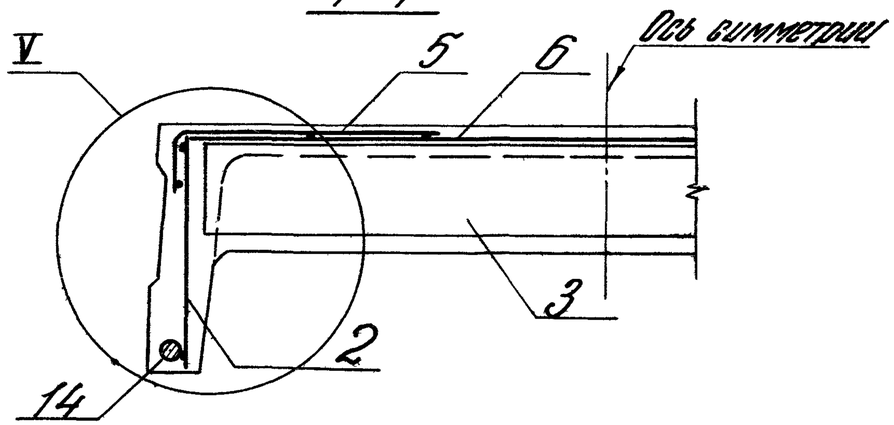


## 5-5

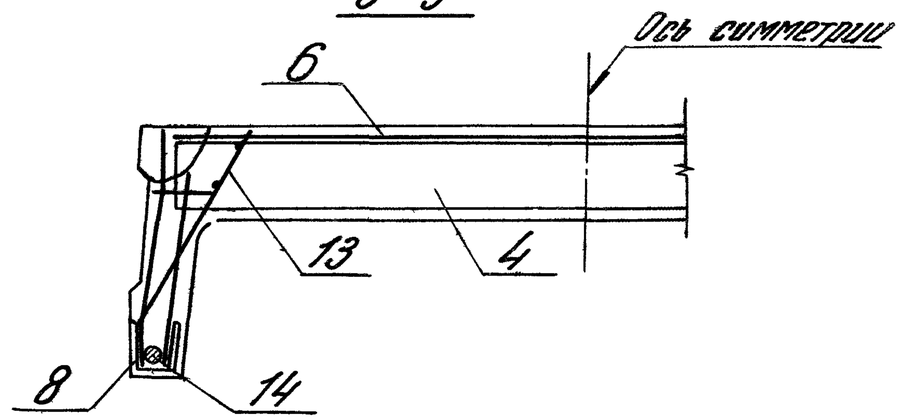


| Инв.№ подл. | Подп. и дата | Взам. инв.№ |
|---|---|---|
| | | |

## 7 – 7

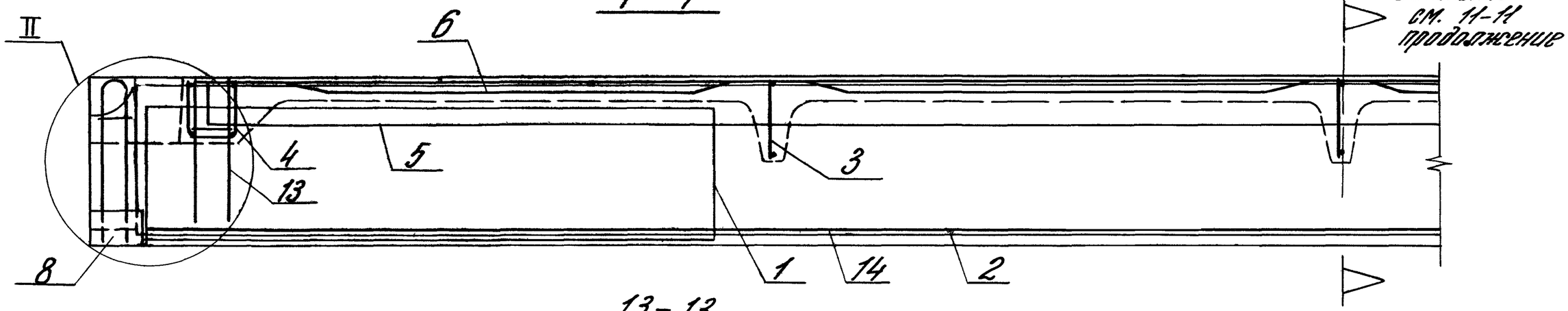


## 13 – 13

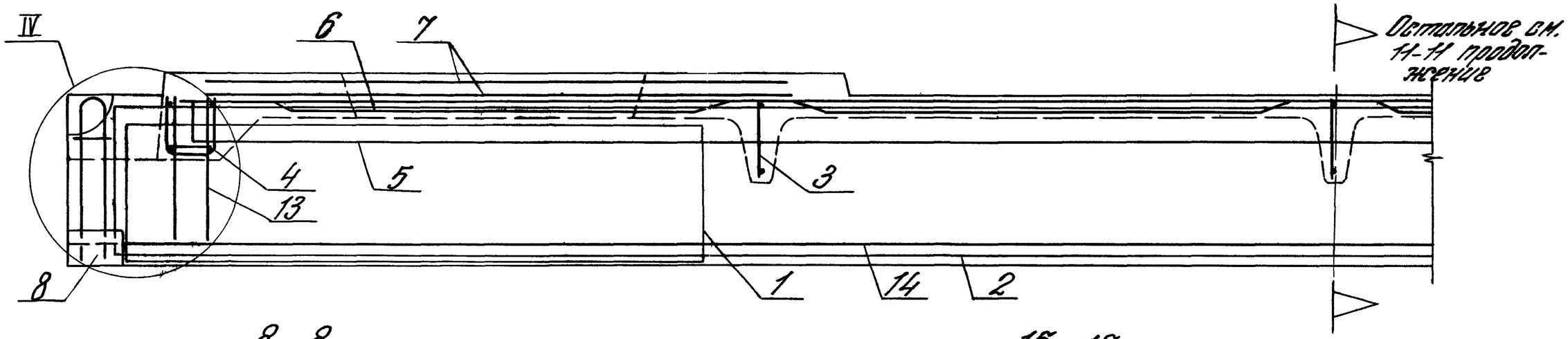


## 8 – 8

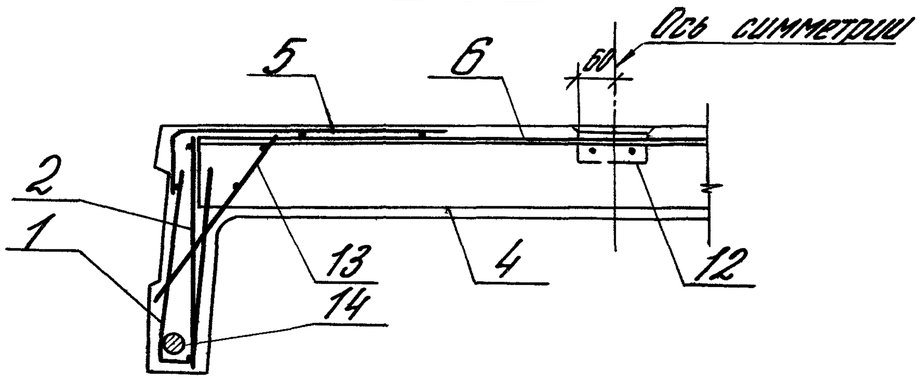


## 15 – 15

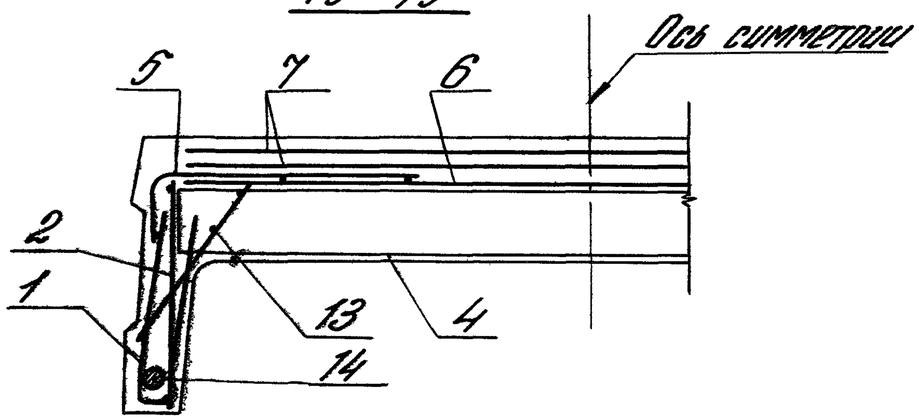




18212-01 23

## 11 – 11

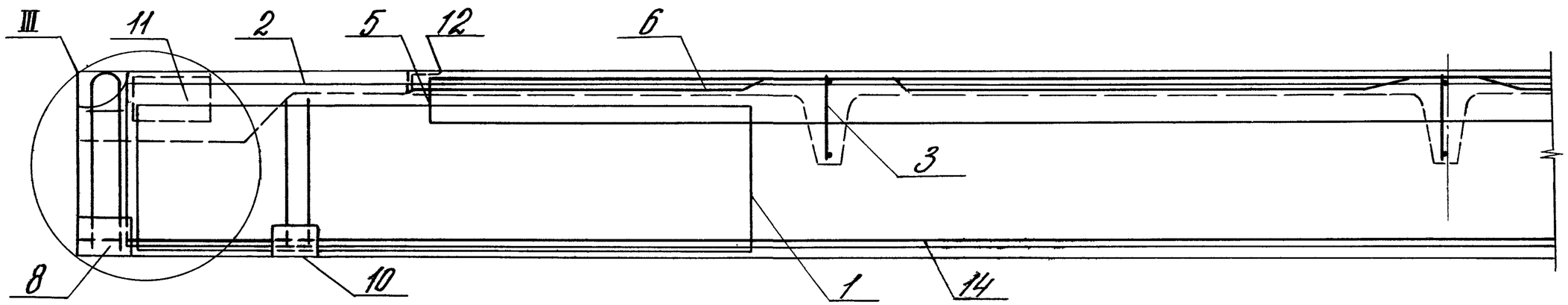


## 11-11 продолжение

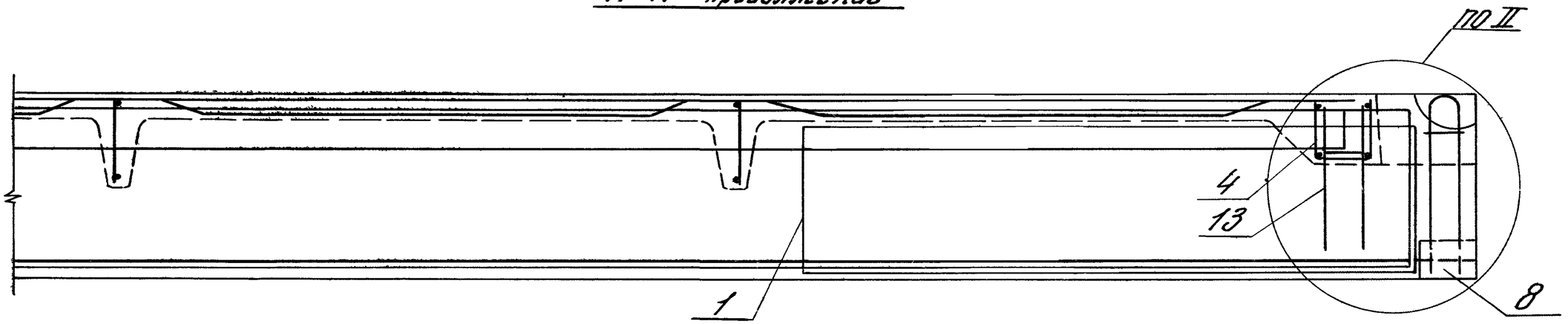


## 10 – 10

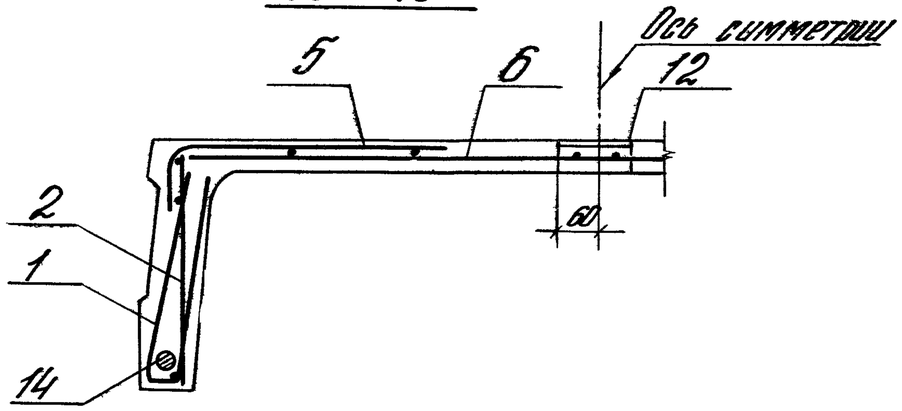


## 16 – 16

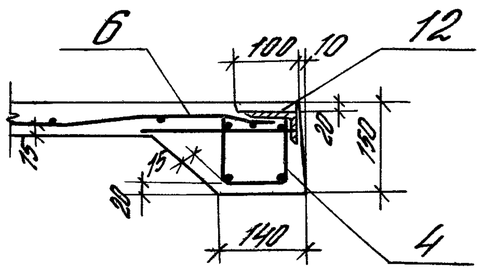


| Инв. № подл. | Подп. и дата | Взам. инв. № |
|---|---|---|
| | | |

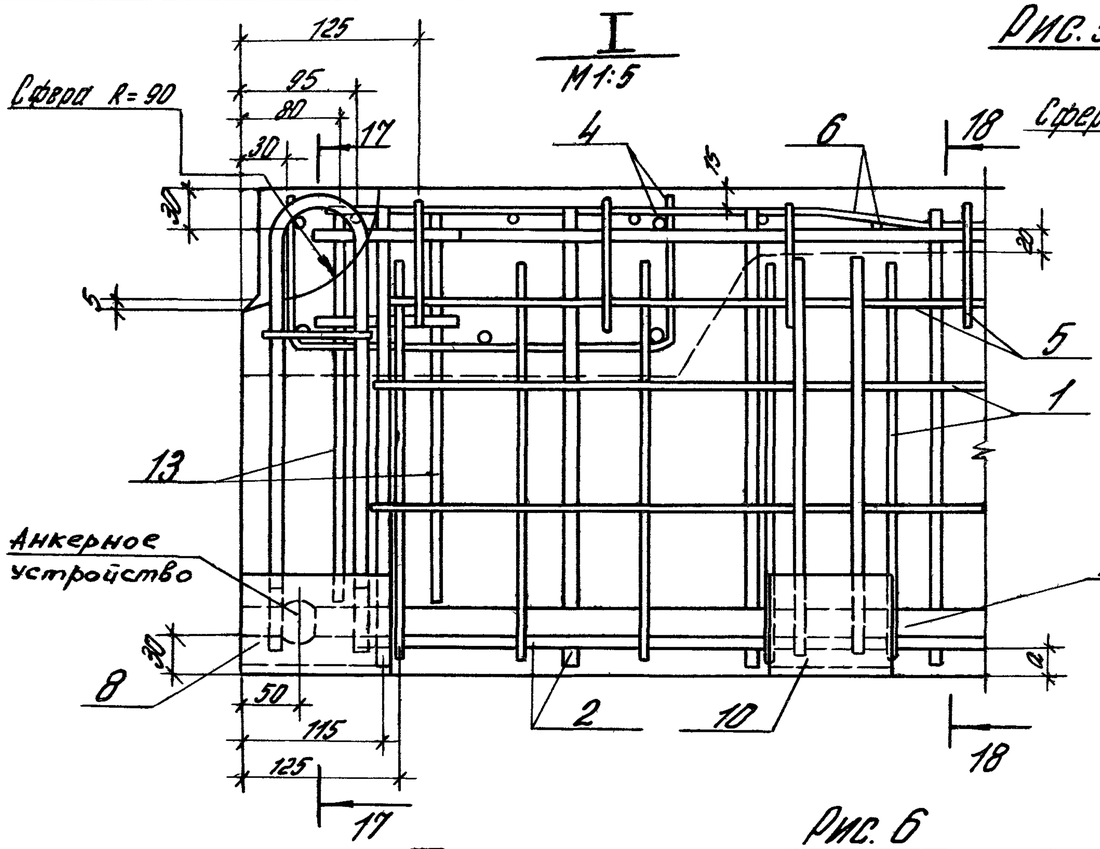


Рис. 5

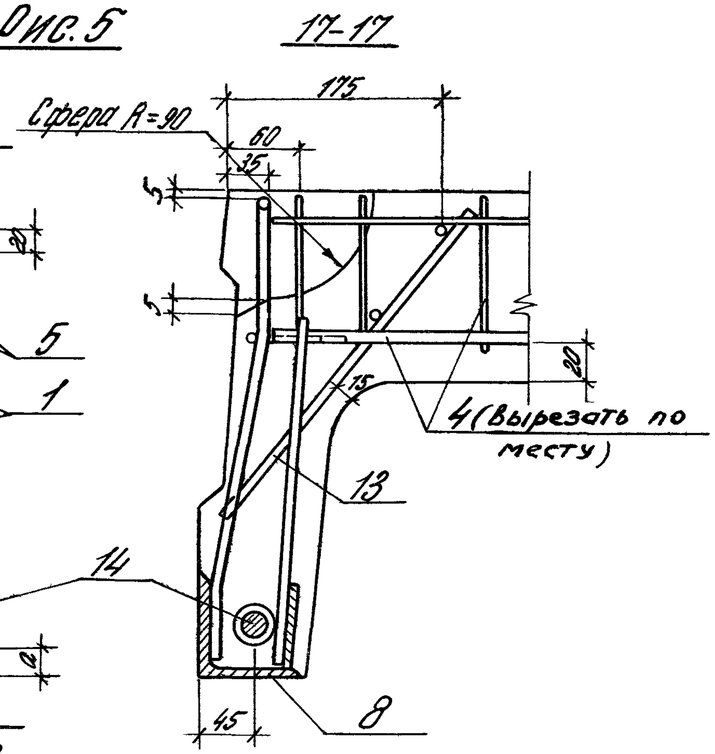


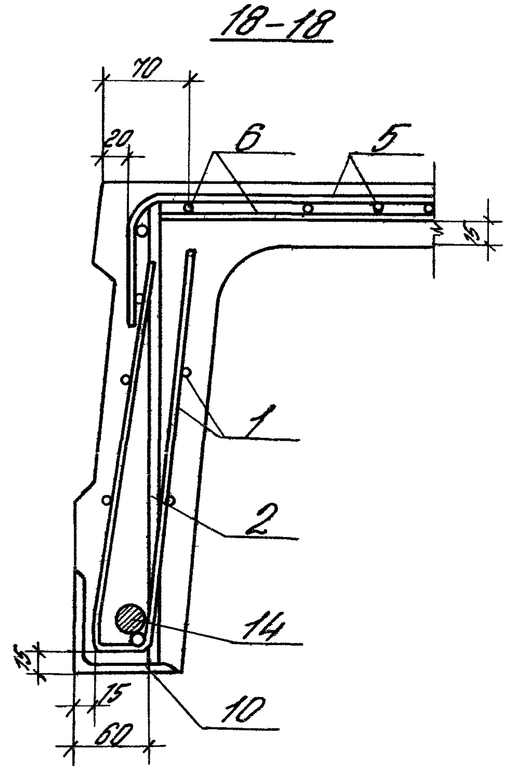


Рис. 6
остальное см. рис. 5

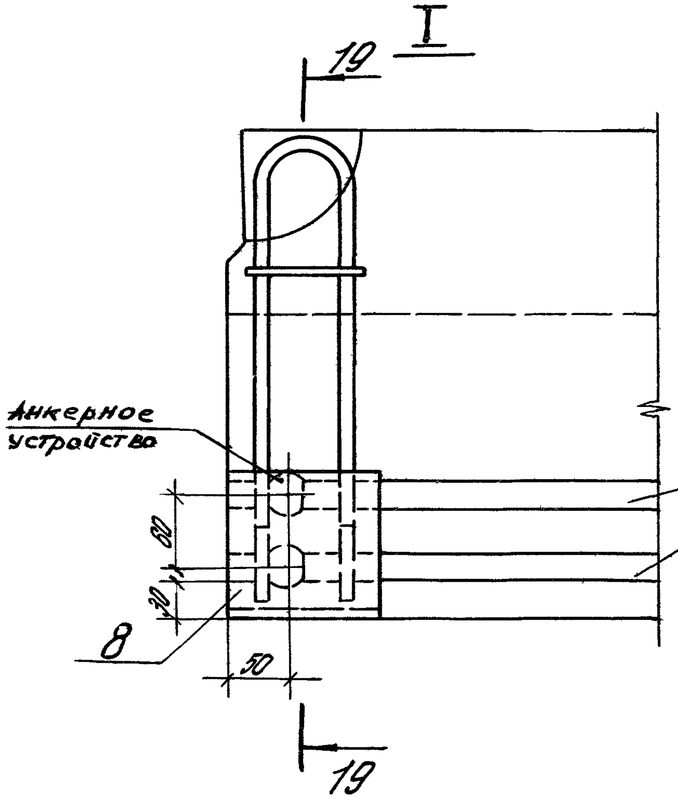


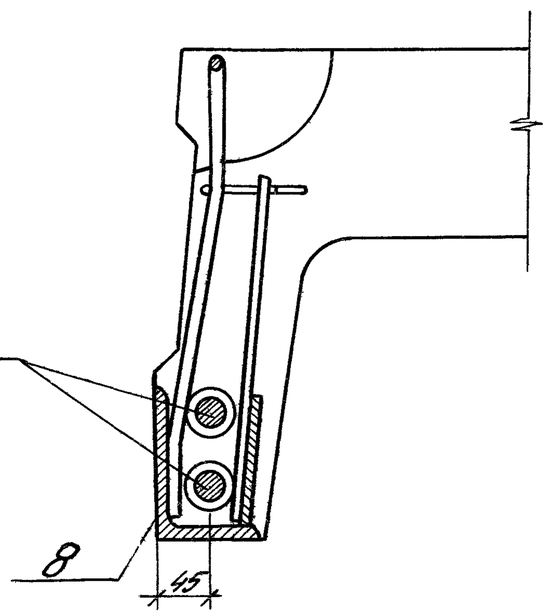


Таблица 4

| Обозначение | Рис. | Размер мм |
|---|---|---|
| | | a |
| -000...-007; -016...-023; -032...-039 | 5 | 25 |
| -048...-055 | | 20 |
| -064...-071 | 6 | 25 |
| -080...-085 | | 20 |

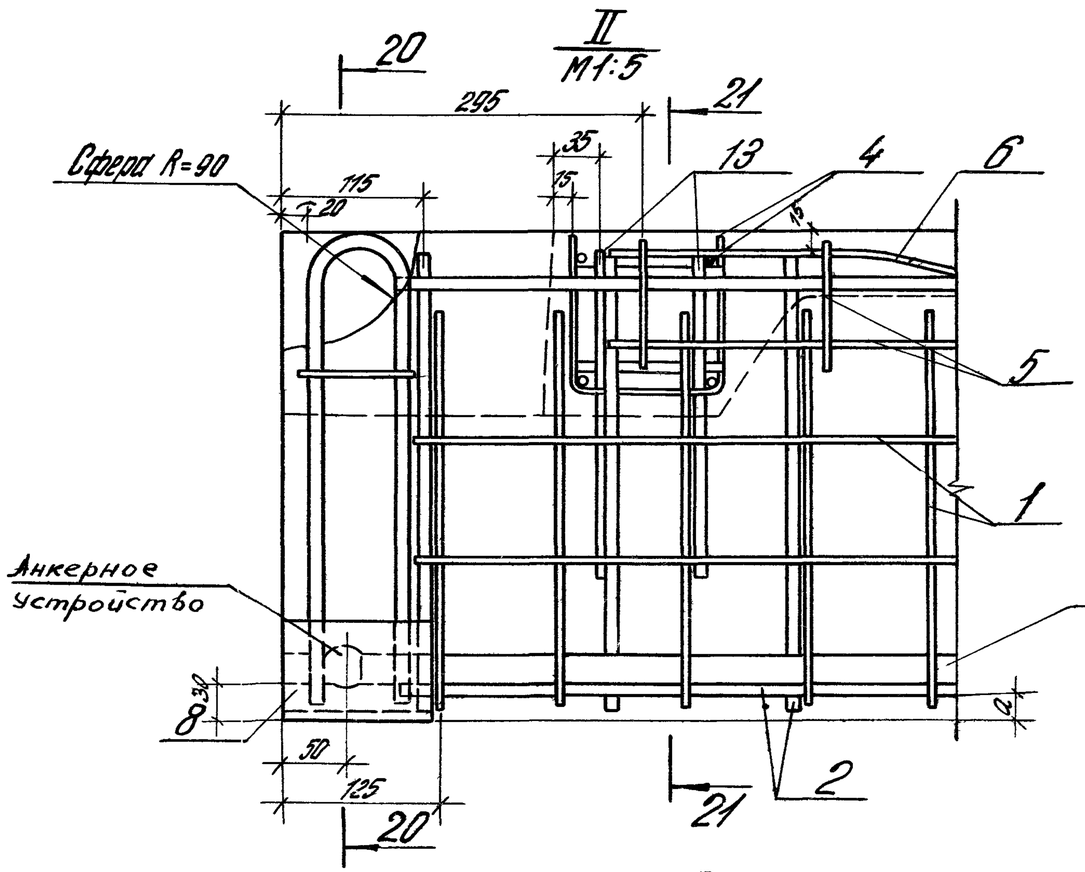


Рис. 7

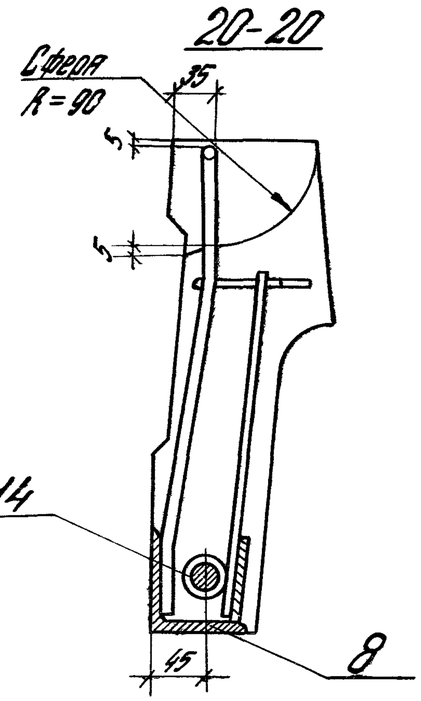


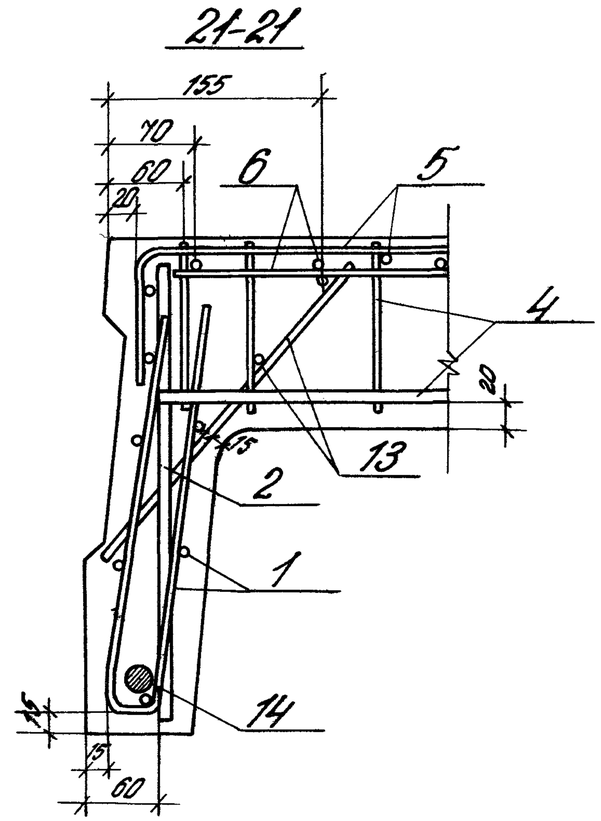


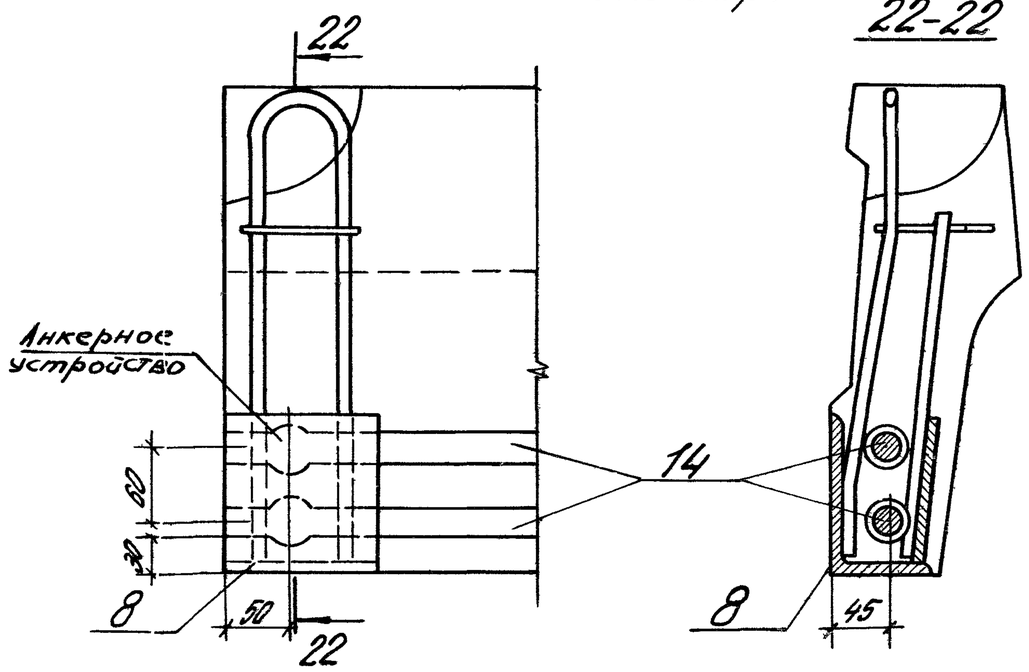


Рис. 8
остальное см. рис. 7

Таблица 5

| Обозначение | Рис. | Размер мм |
|---|---|---|
| | | a |
| -008...-011; -024...-027; -040...-043 | 7 | 25 |
| -056...-059 | | 20 |
| -072...-075 | 8 | 25 |
| -086...-088 | | 20 |



Инв. № подл. | Подпись и дата | Взам. инв. №

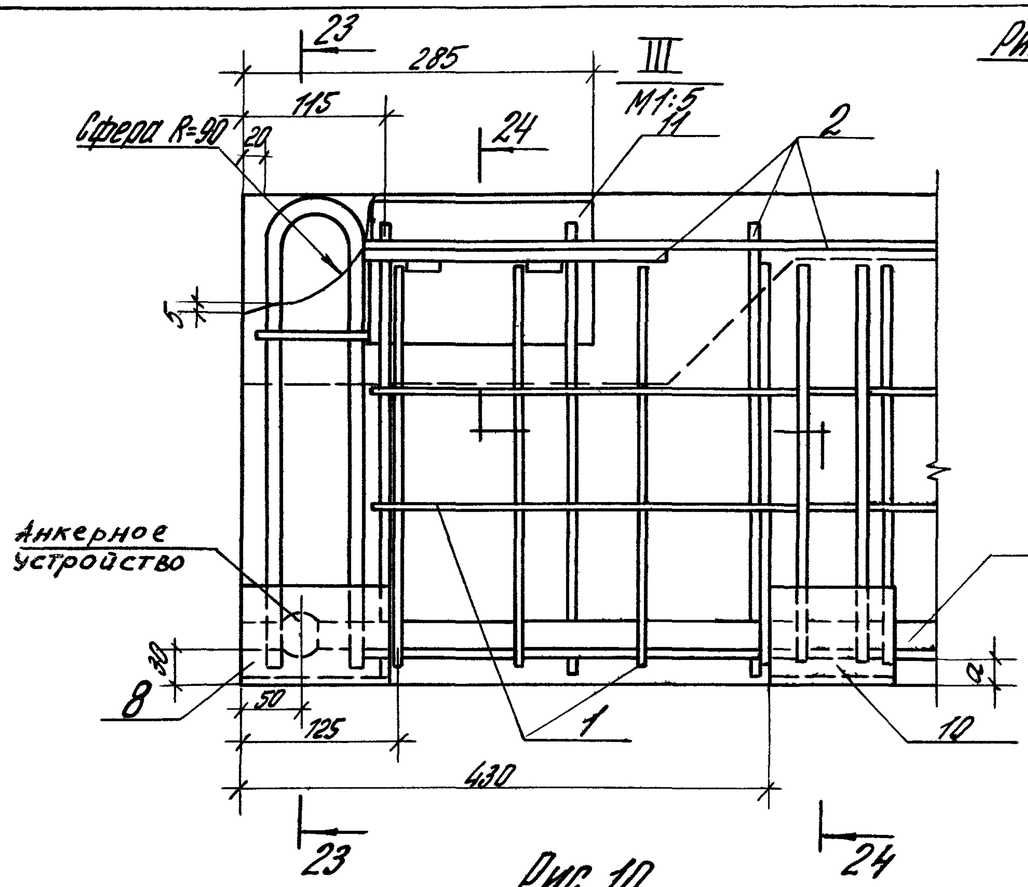


Рис. 9

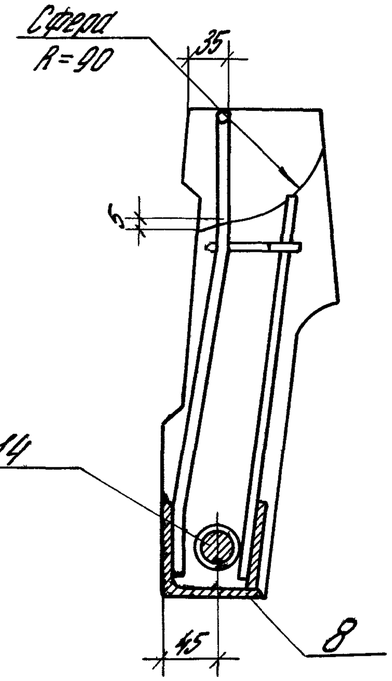


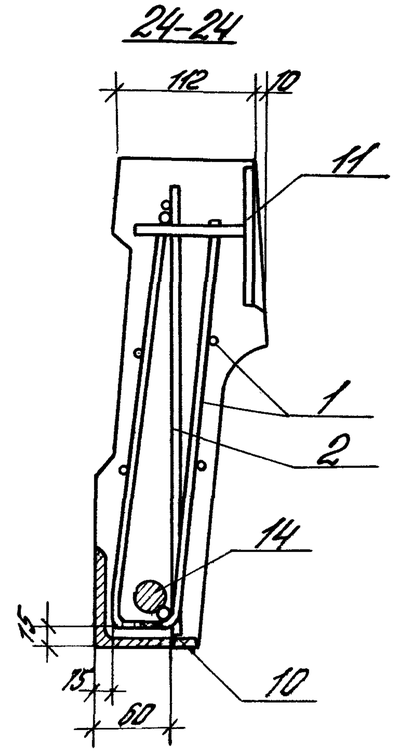


Рис. 10
остальное см. рис. 9

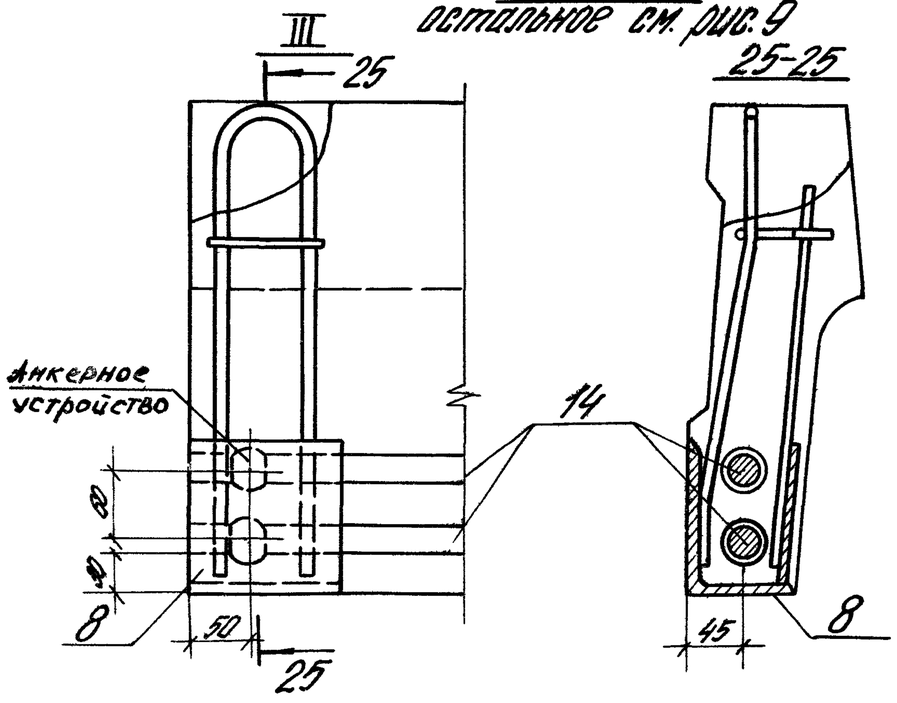


Таблица 6

| Обозначение | Рис. | Размер мм a |
|---|---|---|
| -012...-015; -028...-031; -044...-047 | 9 | 25 |
| -060...-063 | | 20 |
| -076...-079 | 10 | 25 |
| -089...-091 | | 20 |
| -092...-108 | 11 | 25 |

Рис. 11

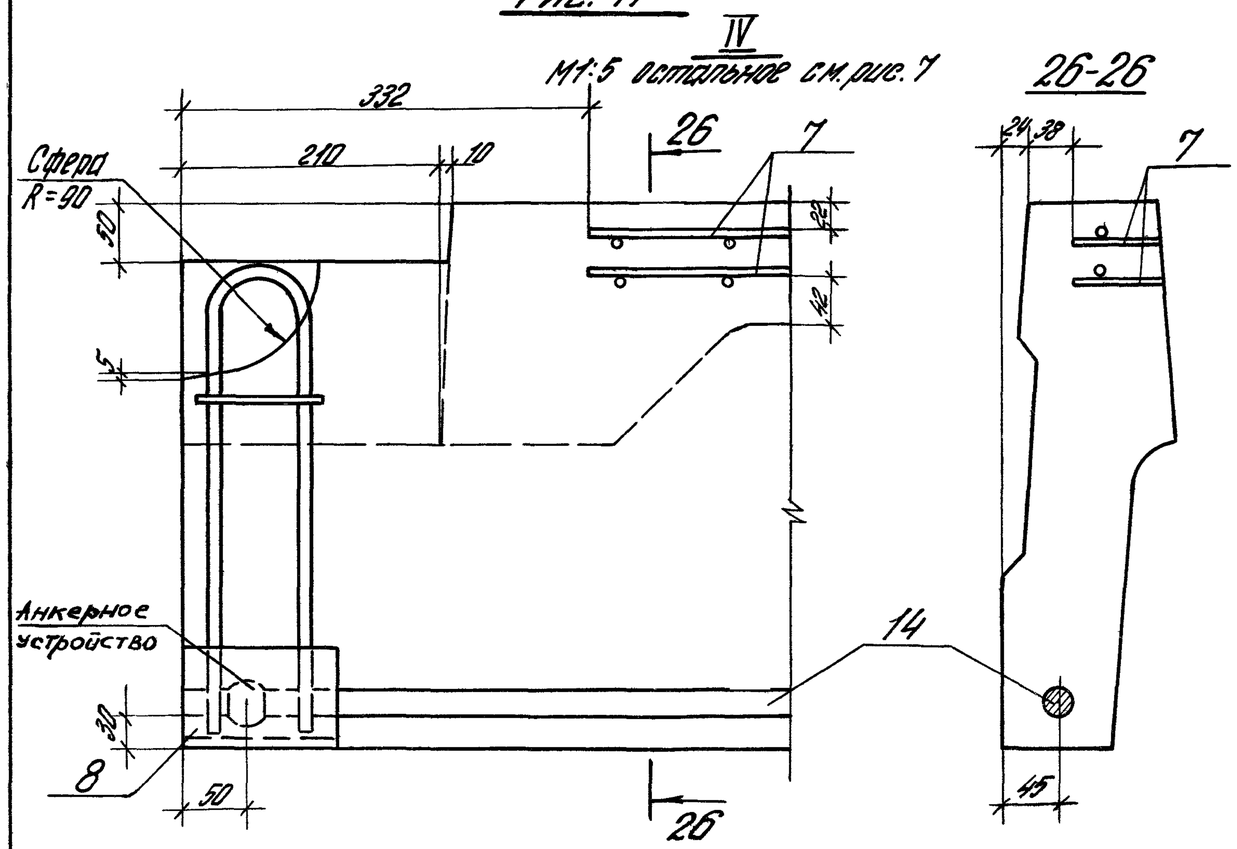


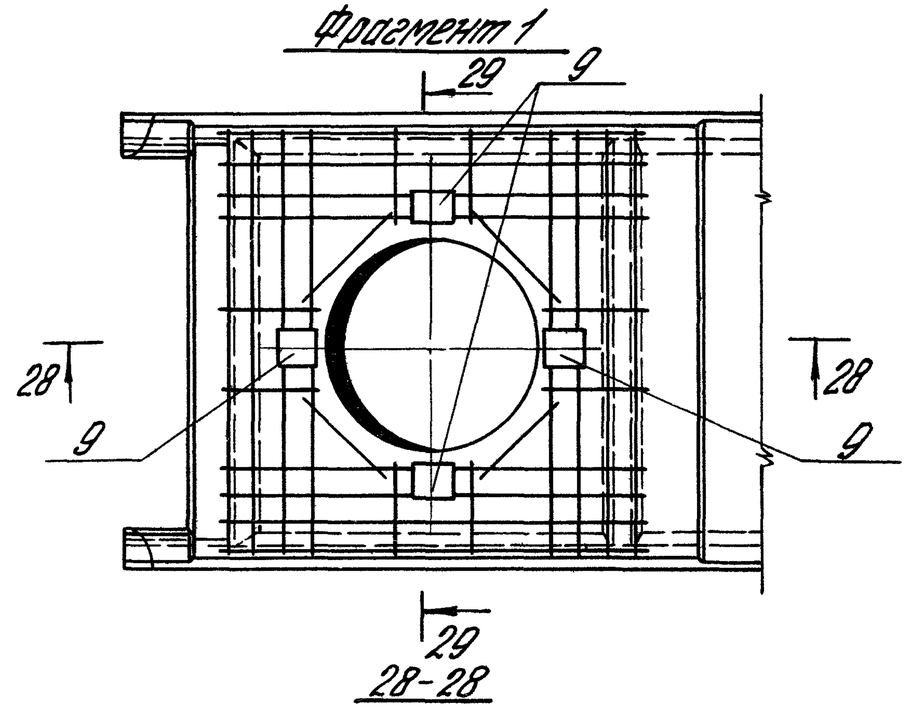


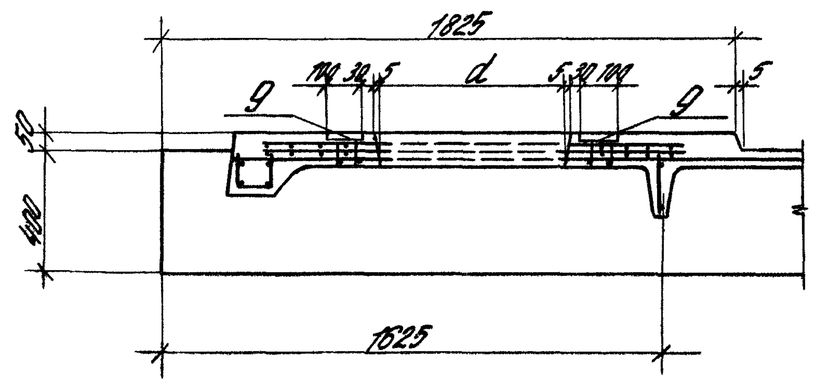


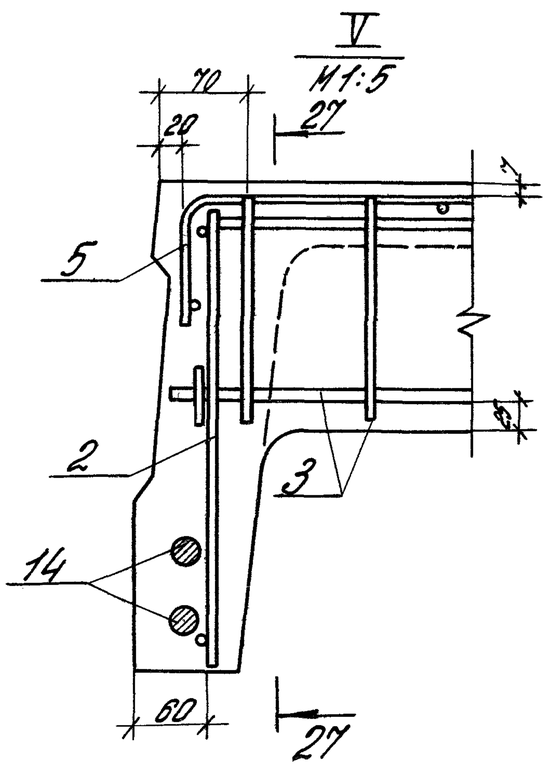


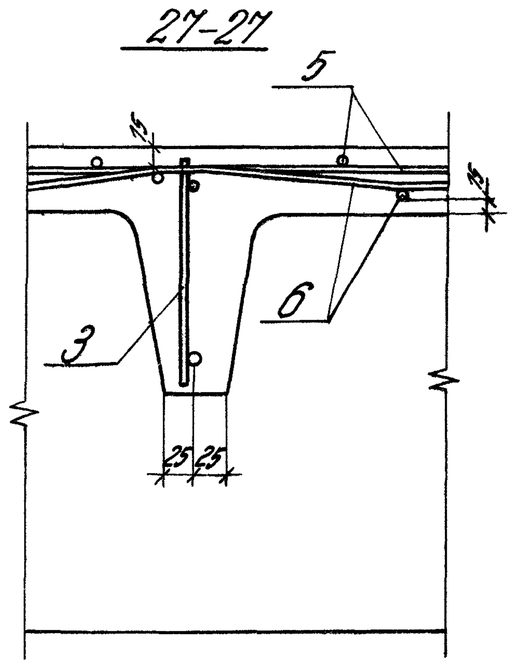


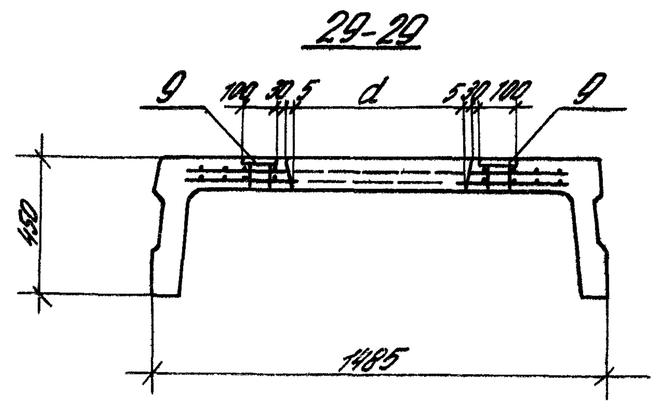


| | | | | | |
|---|---|---|---|---|---|
| Инв.№ подл. | Подпись и дата | Взам.инв.№ | | 1.442.1-2.1 4.00.00.СБ | Лист 11 |

# Ведомость расхода стали на плиту, кг

| Марка плиты | Напрягаемая арматура класса А-IV ГОСТ 5781-81 | | | | Итого | Изделия арматурные. Арматура класса А-III ГОСТ 5781-81 | | | | | | | | Итого | Вр-I ГОСТ 6727-80 | | Итого | Всего |
|---|---|---|---|---|---|---|---|---|---|---|---|---|---|---|---|---|---|---|
| | ф14 | ф20 | ф22 | ф25 | | ф6 | ф8 | ф10 | ф12 | ф14 | ф16 | ф18 | | | ф4 | ф5 | | |
| 2П-1АIVТ | 14,4 | — | — | — | 14,4 | — | 3,1 | — | — | — | — | — | | 3,1 | 16,4 | 20,6 | 37,0 | 40,1 |
| 2П-2АIVТ | — | 29,4 | — | — | 29,4 | 3,0 | 5,8 | — | 4,1 | — | — | — | | 12,9 | 15,2 | 18,9 | 34,1 | 47,0 |
| 2П1-3АIVТ | — | — | 35,6 | | 35,6 | 10,4 | 1,2 | 7,0 | 4,1 | — | — | — | | 22,7 | 12,3 | 19,1 | 31,4 | 54,1 |
| 2П-4АIVТ | — | — | — | 46,0 | 46,0 | 2,6 | 19,8 | — | 10,2 | 5,5 | — | — | | 38,1 | 4,5 | 29,6 | 34,1 | 72,2 |
| 2П-5АIVТ | — | 58,8 | — | — | 58,8 | 2,6 | 6,2 | 20,8 | 10,2 | 5,5 | — | — | | 45,3 | 1,5 | 39,4 | 40,9 | 86,2 |
| 2П1-6АIVТ | — | — | 71,2 | — | 71,2 | — | 5,6 | 8,0 | 30,0 | — | 18,2 | 9,0 | | 70,8 | | 41,8 | 41,8 | 112,6 |
| 2П-1АIVТ-1 | 14,4 | — | — | — | 14,4 | — | 3,1 | — | — | — | — | — | | 3,1 | 16,4 | 20,6 | 37,0 | 40,1 |
| 2П1-2АIVТ-1 | — | 29,4 | — | — | 29,4 | 3,0 | 5,8 | — | 4,1 | — | — | — | | 12,9 | 15,2 | 18,9 | 34,1 | 47,0 |

Продолжение ведомости

| Изделия закладные. Арматура класса АII марки 10ГТ ГОСТ 5781-81 | | | Арматура класса А-III ГОСТ 5781-81 | | | | | | | Арматура класса Вр-I ГОСТ 6727-80 | | | Прокат класса С38/23 ГОСТ 380-71* ГОСТ 8509-72* | | | ГОСТ 8510-72* | | | ГОСТ 103-76 | | | | | Всего | Общий расход |
|---|---|---|---|---|---|---|---|---|---|---|---|---|---|---|---|---|---|---|---|---|---|---|---|---|---|
| ф10 | | Итого | ф8 | ф10 | | | | | Итого | ф5 | | Итого | L80x6 | | Итого | L125x80x8 | | Итого | -6x120 | -8x120 | | | Итого | | |
| 2,0 | | 2,0 | 0,8 | — | | | | | 0,8 | 0,2 | | 0,2 | 3,6 | | 3,6 | — | | — | 1,6 | — | | | 1,6 | 8,2 | 52,7 |
| 2,0 | | 2,0 | 0,8 | — | | | | | 0,8 | 0,2 | | 0,2 | 3,6 | | 3,6 | — | | — | 1,6 | — | | | 1,6 | 8,2 | 84,6 |
| 2,0 | | 2,0 | 0,8 | — | | | | | 0,8 | 0,2 | | 0,2 | 3,6 | | 3,6 | — | | — | 1,6 | — | | | 1,6 | 8,2 | 97,9 |
| 2,0 | | 2,0 | 0,8 | — | | | | | 0,8 | 0,2 | | 0,2 | 3,6 | | 3,6 | — | | — | 1,6 | — | | | 1,6 | 8,2 | 126,4 |
| 2,0 | | 2,0 | — | 1,6 | | | | | 1,6 | 0,2 | | 0,2 | — | | — | 6,0 | | 6,0 | — | 4,0 | | | 4,0 | 13,8 | 158,8 |
| 2,0 | | 2,0 | — | 1,6 | | | | | 1,6 | 0,2 | | 0,2 | — | | — | 6,0 | | 6,0 | — | 4,0 | | | 4,0 | 13,8 | 197,6 |
| 2,0 | | 2,0 | 1,8 | — | | | | | 1,8 | 0,2 | | 0,2 | 5,0 | | 5,0 | — | | — | 1,6 | — | | | 1,6 | 10,6 | 65,1 |
| 2,0 | | 2,0 | 1,8 | — | | | | | 1,8 | 0,2 | | 0,2 | 5,0 | | 5,0 | — | | — | 1,6 | — | | | 1,6 | 10,6 | 87,0 |

| | | |
|---|---|---|
| Рук. отд. | Выжигин | |
| Н. контр. | Трахтенберц | |
| Гл. ин. пр. | Трахтенберц | |
| Рук. груп. | Товгина | |
| Провер. | Суровова | |
| Разраб. | Лобович | |

1.442.1-2.1 0.00.0ВМС

Ведомость расхода стали на плиту

| Стадия | Лист | Листов |
|---|---|---|
| Р | 1 | 12 |

ЦНИИПРОМЗДАНИЙ

# Ведомость расхода стали на плиту, кг

| Марка плиты | Напрягаемая арматура класса А-IV ГОСТ 5781-81 | | | | Итого | Изделия арматурные. Арматура класса А-III ГОСТ 5781-81 | | | | | | | | Итого | Вр-I ГОСТ 6727-80 | | Итого | Всего |
|---|---|---|---|---|---|---|---|---|---|---|---|---|---|---|---|---|---|---|
| | ф14 | ф20 | ф22 | ф25 | | ф6 | ф8 | ф10 | ф12 | ф14 | ф16 | ф18 | | | ф4 | ф5 | | |
| 2П1-3АIVТ-1 | — | — | 35,6 | — | 35,6 | 10,4 | 1,2 | 7,0 | 4,1 | — | — | — | | 22,7 | 12,3 | 19,1 | 31,4 | 54,1 |
| 2П1-4АIVТ-1 | — | — | — | 46,0 | 46,0 | 2,6 | 19,8 | — | 10,2 | 5,5 | — | — | | 38,1 | 4,5 | 29,6 | 34,1 | 72,2 |
| 2П1-5АIVТ-1 | — | 58,8 | — | — | 58,8 | 2,6 | 6,2 | 20,8 | 10,2 | 5,5 | — | — | | 45,3 | 1,5 | 39,4 | 40,9 | 86,2 |
| 2П1-6АIVТ-1 | — | — | 71,2 | — | 71,2 | — | 5,6 | 8,0 | 30,0 | — | 18,2 | 9,0 | | 70,8 | — | 41,8 | 41,8 | 112,6 |
| 2П1-1АIVТ-2 | 14,4 | — | — | — | 14,4 | 2,4 | 3,1 | — | — | — | — | — | | 5,5 | 15,1 | 18,6 | 33,7 | 39,2 |
| 2П1-2АIVТ-2 | — | 29,4 | — | — | 29,4 | — | 5,8 | 6,4 | 4,1 | — | — | — | | 16,3 | 13,9 | 18,9 | 32,8 | 49,1 |
| 2П1-3АIVТ-2 | — | — | 35,6 | — | 35,6 | 7,4 | 1,2 | 13,4 | 4,1 | — | — | — | | 26,1 | 11,1 | 18,7 | 29,8 | 55,9 |
| 2П1-4АIVТ-2 | — | — | — | 46,0 | 46,0 | 2,6 | 14,8 | 6,4 | 10,2 | 5,5 | — | — | | 39,5 | 3,8 | 28,4 | 32,2 | 71,7 |
| 2П1-5АIVТ-2 | — | 58,8 | — | — | 58,8 | 2,6 | 1,2 | 27,2 | 10,2 | 5,5 | — | — | | 46,7 | 0,8 | 37,9 | 38,7 | 85,4 |
| 2П1-6АIVТ-2 | — | — | 71,2 | — | 71,2 | — | 5,6 | — | 39,6 | — | 18,2 | 9,0 | | 72,4 | — | 39,3 | 39,3 | 111,7 |

Продолжение ведомости

| Изделия закладные. Арматура класса АII марки 10ГТ | | | А-III ГОСТ 5781-81 | | | | | | | Вр-I ГОСТ 6727-80 | | | Прокат класса С38/23 ГОСТ 380-71*. ГОСТ 8509-72* | | | ГОСТ 8510-72* | | | | ГОСТ 103-76 | | | | | Всего | Общий расход |
|---|---|---|---|---|---|---|---|---|---|---|---|---|---|---|---|---|---|---|---|---|---|---|---|---|---|---|
| ф10 | | Итого | ф8 | ф10 | | | | | Итого | ф5 | | Итого | L80×6 | | Итого | L125×80×8 | L80×50×6 | | Итого | -6×120 | -8×120 | | | Итого | | |
| 2,0 | | 2,0 | 1,8 | — | | | | | 1,8 | 0,2 | | 0,2 | 5,0 | | 5,0 | — | — | | — | 1,6 | — | | | 1,6 | 10,6 | 100,3 |
| 2,0 | | 2,0 | 1,8 | — | | | | | 1,8 | 0,2 | | 0,2 | 5,0 | | 5,0 | — | — | | — | 1,6 | — | | | 1,6 | 10,6 | 128,8 |
| 2,0 | | 2,0 | 1,0 | 1,6 | | | | | 2,6 | 0,2 | | 0,2 | 1,4 | | 1,4 | 6,0 | — | | 6,0 | — | 4,0 | | | 4,0 | 16,2 | 151,2 |
| 2,0 | | 2,0 | 1,0 | 1,6 | | | | | 2,6 | 0,2 | | 0,2 | 1,4 | | 1,4 | 6,0 | — | | 6,0 | — | 4,0 | | | 4,0 | 16,2 | 200,0 |
| 2,0 | | 2,0 | 0,8 | — | | | | | 0,8 | 0,2 | | 0,2 | 3,6 | | 3,6 | — | — | | — | 1,6 | — | | | 1,6 | 8,2 | 61,8 |
| 2,0 | | 2,0 | 1,2 | — | | | | | 1,2 | 0,2 | | 0,2 | 3,6 | | 3,6 | — | 1,4 | | 1,4 | 1,6 | — | | | 1,6 | 10,0 | 88,5 |
| 2,0 | | 2,0 | 1,2 | — | | | | | 1,2 | 0,2 | | 0,2 | 3,6 | | 3,6 | — | 1,4 | | 1,4 | 1,6 | — | | | 1,6 | 10,0 | 101,5 |
| 2,0 | | 2,0 | 1,2 | — | | | | | 1,2 | 0,2 | | 0,2 | 3,6 | | 3,6 | — | 1,4 | | 1,4 | 1,6 | — | | | 1,6 | 10,0 | 127,7 |
| 2,0 | | 2,0 | 0,4 | 1,6 | | | | | 2,0 | 0,2 | | 0,2 | — | | — | 6,0 | 1,4 | | 7,4 | — | 4,0 | | | 4,0 | 15,6 | 159,8 |
| 2,0 | | 2,0 | 0,4 | 1,6 | | | | | 2,0 | 0,2 | | 0,2 | — | | — | 6,0 | 1,4 | | 7,4 | — | 4,0 | | | 4,0 | 15,6 | 198,5 |

Инв. № подл. | Подп. и дата | Взам. инв. №

# Ведомость расхода стали на плиту, кг

| Марка плиты | Напрягаемая арматура класса А-IV ГОСТ 5781-81 | | | | Итого | Изделия арматурные. Арматура класса А-III ГОСТ 5781-81 | | | | | | | | Итого | Вр-I ГОСТ 6727-80 | | Итого | Всего |
|---|---|---|---|---|---|---|---|---|---|---|---|---|---|---|---|---|---|---|
| | ф14 | ф20 | ф22 | ф25 | | ф6 | ф8 | ф10 | ф12 | ф14 | ф16 | ф18 | | | ф4 | ф5 | | |
| 2П1-1АIVТ-3 | 14,4 | — | — | — | 14,4 | 1,2 | 2,7 | — | — | — | — | — | | 3,9 | 13,8 | 18,6 | 32,4 | 36,3 |
| 2П1-2АIVТ-3 | — | 29,4 | — | — | 29,4 | — | 5,4 | 3,2 | 4,1 | — | — | — | | 12,7 | 12,7 | 18,9 | 31,6 | 44,3 |
| 2П1-3АIVТ-3 | — | — | 35,6 | — | 35,6 | 7,4 | 0,8 | 10,2 | 4,1 | — | — | — | | 22,5 | 9,9 | 18,7 | 28,6 | 51,1 |
| 2П1-4АIVТ-3 | — | — | — | 46,0 | 46,0 | 2,6 | 14,4 | 3,2 | 10,2 | 5,5 | — | — | | 35,9 | 2,8 | 28,1 | 30,9 | 66,8 |
| 2П1-5АIVТ-3 | — | 58,8 | — | — | 58,8 | 2,6 | 0,8 | 24,0 | 10,2 | 5,5 | — | — | | 43,1 | 0,4 | 37,3 | 37,7 | 80,8 |
| 2П1-6АIVТ-3 | — | — | 71,2 | — | 71,2 | — | 5,2 | — | 34,8 | — | 18,2 | 9,0 | | 67,2 | — | 38,1 | 38,1 | 105,3 |
| 2П1-1АIVТ-4 | 14,4 | — | — | — | 14,4 | 2,4 | 3,1 | 32,5 | — | — | — | — | | 38,0 | 15,1 | 18,6 | 33,7 | 71,7 |
| 2П1-1АIVТ-5 | 14,4 | — | — | — | 14,4 | 2,4 | 3,1 | 31,7 | — | — | — | — | | 37,2 | 15,1 | 18,6 | 33,7 | 70,9 |
| 2П1-1АIVТ-6 | 14,4 | — | — | — | 14,4 | 2,4 | 3,1 | — | 24,2 | — | — | — | | 29,7 | 15,1 | 18,6 | 33,7 | 63,4 |

Продолжение ведомости

| Изделия закладные. Арматура класса АII марки 10ГТ | | | Арматура класса А-III ГОСТ 5781-81 | | | | | | | Арматура класса Вр-I ГОСТ 6727-80 | | | Прокат класса С38/23 ГОСТ 380-71* ГОСТ 8509-72* | | | ГОСТ 8510-72* | | | | ГОСТ 103-76 | | | | | Всего | Общий расход |
|---|---|---|---|---|---|---|---|---|---|---|---|---|---|---|---|---|---|---|---|---|---|---|---|---|---|---|
| ф10 | | Итого | ф8 | ф10 | | | | | Итого | ф5 | | Итого | L80×6 | | Итого | L125×80×8 | L80×50×6 | | Итого | -6×120 | -8×120 | -8×110 | -8×30 | Итого | | |
| 2,0 | | 2,0 | 1,8 | — | | | | | 1,8 | 0,2 | | 0,2 | 5,0 | | 5,0 | — | — | | — | 1,6 | 3,4 | — | | 5,0 | 14,0 | 64,7 |
| 2,0 | | 2,0 | 2,2 | — | | | | | 2,2 | 0,2 | | 0,2 | 5,0 | | 5,0 | — | 1,4 | | 1,4 | 1,6 | 3,4 | — | | 5,0 | 15,8 | 89,5 |
| 2,0 | | 2,0 | 2,2 | — | | | | | 2,2 | 0,2 | | 0,2 | 5,0 | | 5,0 | — | 1,4 | | 1,4 | 1,6 | 3,4 | — | | 5,0 | 15,8 | 102,5 |
| 2,0 | | 2,0 | 2,2 | — | | | | | 2,2 | 0,2 | | 0,2 | 5,0 | | 5,0 | — | 1,4 | | 1,4 | 1,6 | 3,4 | — | | 5,0 | 15,8 | 128,6 |
| 2,0 | | 2,0 | 1,4 | 1,6 | | | | | 3,0 | 0,2 | | 0,2 | 1,4 | | 1,4 | 6,0 | 1,4 | | 7,4 | — | 6,8 | — | 0,6 | 7,4 | 21,4 | 161,0 |
| 2,0 | | 2,0 | 1,4 | 1,6 | | | | | 3,0 | 0,2 | | 0,2 | 1,4 | | 1,4 | 6,0 | 1,4 | | 7,4 | — | 6,8 | — | 0,6 | 7,4 | 21,4 | 191,9 |
| 2,0 | | 2,0 | 0,8 | 1,2 | | | | | 2,0 | 0,2 | | 0,2 | 3,6 | | 3,6 | — | — | | — | 1,6 | — | 3,6 | | 5,2 | 13,0 | 99,1 |
| 2,0 | | 2,0 | 0,8 | 1,2 | | | | | 2,0 | 0,2 | | 0,2 | 3,6 | | 3,6 | — | — | | — | 1,6 | — | 3,6 | | 5,2 | 13,0 | 98,3 |
| 2,0 | | 2,0 | 0,8 | 1,2 | | | | | 2,0 | 0,2 | | 0,2 | 3,6 | | 3,6 | — | — | | — | 1,6 | — | 3,6 | | 5,2 | 13,0 | 90,8 |

# Ведомость расхода стали на плиту, кг

| Марка плиты | Напрягаемая арматура класса Ат-V СК ГОСТ 10884-81 | | | | Итого | Изделия арматурные. Арматура класса А-III ГОСТ 5781-81 | | | | | | | | Итого | Вр-I ГОСТ 6727-80 | | Итого | Всего |
|---|---|---|---|---|---|---|---|---|---|---|---|---|---|---|---|---|---|---|
| | ф12 | ф18 | ф20 | ф22 | | ф6 | ф8 | ф10 | ф12 | ф14 | ф16 | ф18 | | | ф4 | ф5 | | |
| 2П1-1АтVСКТ-П | 10,6 | — | — | — | 10,6 | — | 3,1 | — | — | — | — | — | | 3,1 | 16,4 | 20,6 | 37,0 | 40,1 |
| 2П1-2АтVСКТ-П | — | 23,8 | — | — | 23,8 | 3,0 | 5,8 | — | 4,1 | — | — | — | | 12,9 | 15,2 | 18,9 | 34,1 | 47,0 |
| 2П1-3АтVСКТ-П | — | — | 29,4 | — | 29,4 | 10,4 | 1,2 | 7,0 | 4,1 | — | — | — | | 22,7 | 12,3 | 19,1 | 31,4 | 54,1 |
| 2П1-4АтVСКТ-П | — | — | — | 35,6 | 35,6 | 2,6 | 19,8 | — | 10,2 | 5,5 | — | — | | 38,1 | 4,5 | 29,6 | 34,1 | 72,2 |
| 2П1-5АтVСКТ-П | — | 47,6 | — | — | 47,6 | 2,6 | 6,2 | 20,8 | 10,2 | 5,5 | — | — | | 45,3 | 1,5 | 39,4 | 40,9 | 86,2 |
| 2П1-6АтVСКТ-П | — | — | 58,8 | — | 58,8 | — | 5,6 | 8,0 | 30,0 | — | 18,2 | 9,0 | | 70,8 | — | 41,8 | 41,8 | 112,6 |
| 2П1-1АтVСКТ-1П | 10,6 | — | — | — | 10,6 | — | 3,1 | — | — | — | — | — | | 3,1 | 16,4 | 20,6 | 37,0 | 40,1 |
| 2П1-2АтVСКТ-1П | — | 23,8 | — | — | 23,8 | 3,0 | 5,8 | — | 4,1 | — | — | — | | 12,9 | 15,2 | 18,9 | 34,1 | 47,0 |
| 2П1-3АтVСКТ-1П | — | — | 29,4 | — | 29,4 | 10,4 | 1,2 | 7,0 | 4,1 | — | — | — | | 22,7 | 12,3 | 19,1 | 31,4 | 54,1 |

## Продолжение ведомости

| Изделия закладные. Арматура класса АII марки 10ГТ | | | Арматура класса А-III ГОСТ 5781-81 | | | | | | | Арматура класса Вр-I ГОСТ 6727-80 | | | Прокат класса С38/23 ГОСТ 380-71*: ГОСТ 8509-72* | | | ГОСТ 8510-72* | | | | ГОСТ 103-76 | | | | | Всего | Общий расход |
|---|---|---|---|---|---|---|---|---|---|---|---|---|---|---|---|---|---|---|---|---|---|---|---|---|---|---|
| ф10 | | Итого | ф8 | ф10 | | | | | Итого | ф5 | | Итого | L80×6 | | Итого | L125×80×8 | | | Итого | -6×120 | -8×120 | | | Итого | | |
| 2,0 | | 2,0 | 0,8 | — | | | | | 0,8 | 0,2 | | 0,2 | 3,6 | | 3,6 | — | | | — | 1,6 | — | | | 1,6 | 8,2 | 58,9 |
| 2,0 | | 2,0 | 0,8 | — | | | | | 0,8 | 0,2 | | 0,2 | 3,6 | | 3,6 | — | | | — | 1,6 | — | | | 1,6 | 8,2 | 79,0 |
| 2,0 | | 2,0 | 0,8 | — | | | | | 0,8 | 0,2 | | 0,2 | 3,6 | | 3,6 | — | | | — | 1,6 | — | | | 1,6 | 8,2 | 91,7 |
| 2,0 | | 2,0 | 0,8 | — | | | | | 0,8 | 0,2 | | 0,2 | 3,6 | | 3,6 | — | | | — | 1,6 | — | | | 1,6 | 8,2 | 116,0 |
| 2,0 | | 2,0 | — | 1,6 | | | | | 1,6 | 0,2 | | 0,2 | — | | — | 6,0 | | | 6,0 | — | 4,0 | | | 4,0 | 13,8 | 147,6 |
| 2,0 | | 2,0 | — | 1,6 | | | | | 1,6 | 0,2 | | 0,2 | — | | — | 6,0 | | | 6,0 | — | 4,0 | | | 4,0 | 13,8 | 185,2 |
| 2,0 | | 2,0 | 1,8 | — | | | | | 1,8 | 0,2 | | 0,2 | 5,0 | | 5,0 | — | | | — | 1,6 | — | | | 1,6 | 10,6 | 61,3 |
| 2,0 | | 2,0 | 1,8 | — | | | | | 1,8 | 0,2 | | 0,2 | 5,0 | | 5,0 | — | | | — | 1,6 | — | | | 1,6 | 10,6 | 81,4 |
| 2,0 | | 2,0 | 1,8 | — | | — | | | 1,8 | 0,2 | | 0,2 | 5,0 | | 5,0 | — | | | — | 1,6 | — | | | 1,6 | 10,6 | 94,1 |

Инв. № подл. | Подпись и дата | Взам. инв. №

# Ведомость расхода стали на плиту, кг

| Марка плиты | Напрягаемая арматура класса Ат-VСК ГОСТ 10884-81 | | | | Итого | Изделия арматурные. Арматура класса А-III ГОСТ 5781-81 | | | | | | | | Итого | Арматура класса Вр-I ГОСТ 6727-80 | | Итого | Всего |
|---|---|---|---|---|---|---|---|---|---|---|---|---|---|---|---|---|---|---|
| | ф12 | ф18 | ф20 | ф22 | | ф6 | ф8 | ф10 | ф12 | ф14 | ф16 | ф18 | | | ф4 | ф5 | | |
| 2П1-4АтVСКТ-1П | — | — | — | 35,6 | 35,6 | 2,6 | 19,8 | — | 10,2 | 5,5 | — | — | | 38,1 | 4,5 | 29,6 | 34,1 | 72,2 |
| 2П1-5АтVСКТ-1П | — | 47,6 | — | — | 47,6 | 2,6 | 6,2 | 20,8 | 10,2 | 5,5 | — | — | | 45,3 | 1,5 | 39,4 | 40,9 | 86,2 |
| 2П1-6АтVСКТ-1П | — | — | 58,8 | — | 58,8 | — | 5,6 | 8,0 | 30,0 | — | 18,2 | 9,0 | | 70,8 | — | 41,8 | 41,8 | 112,6 |
| 2П1-1АтVСКТ-2П | 10,6 | — | — | — | 10,6 | 2,4 | 3,1 | — | — | — | — | — | | 5,5 | 15,1 | 18,6 | 33,7 | 39,2 |
| 2П1-2АтVСКТ-2П | — | 23,8 | — | — | 23,8 | — | 5,8 | 6,4 | 4,1 | — | — | — | | 16,3 | 13,9 | 18,9 | 32,8 | 49,1 |
| 2П1-3АтVСКТ-2П | — | — | 29,4 | — | 29,4 | 7,4 | 1,2 | 13,4 | 4,1 | — | — | — | | 26,1 | 11,1 | 18,7 | 29,8 | 55,9 |
| 2П1-4АтVСКТ-2П | — | — | — | 35,6 | 35,6 | 2,6 | 14,8 | 6,4 | 10,2 | 5,5 | — | — | | 39,5 | 3,8 | 28,4 | 32,2 | 71,7 |
| 2П1-5АтVСКТ-2П | — | 47,6 | — | — | 47,6 | 2,6 | 1,2 | 27,2 | 10,2 | 5,5 | — | — | | 46,7 | 0,8 | 37,9 | 38,7 | 85,4 |
| 2П1-6АтVСКТ-2П | — | — | 58,8 | — | 58,8 | — | 5,6 | — | 39,6 | — | 18,2 | 9,0 | | 72,4 | — | 39,3 | 39,3 | 111,7 |

## Продолжение ведомости

| Изделия закладные. Арматура класса АII марки 10ГТ | | | Арматура класса А-III ГОСТ 5781-81 | | | | | | | Арматура класса Вр-I ГОСТ 6727-80 | | | Прокат класса С38/23 ГОСТ 380-71*. ГОСТ 8509-72* | | | ГОСТ 8510-72* | | | ГОСТ 103-76 | | | | | Всего | Общий расход |
|---|---|---|---|---|---|---|---|---|---|---|---|---|---|---|---|---|---|---|---|---|---|---|---|---|---|
| ф10 | | Итого | ф8 | ф10 | | | | | Итого | ф5 | | Итого | L80×6 | | Итого | L125×80×8 | L80×50×6 | Итого | -6×120 | -8×120 | | | Итого | | |
| 2,0 | | 2,0 | 1,8 | — | | | | | 1,8 | 0,2 | | 0,2 | 5,0 | | 5,0 | — | — | — | 1,6 | — | | | 1,6 | 10,6 | 118,4 |
| 2,0 | | 2,0 | 1,0 | 1,6 | | | | | 2,6 | 0,2 | | 0,2 | 1,4 | | 1,4 | 6,0 | — | 6,0 | — | 4,0 | | | 4,0 | 16,2 | 150,0 |
| 2,0 | | 2,0 | 1,0 | 1,6 | | | | | 2,6 | 0,2 | | 0,2 | 1,4 | | 1,4 | 6,0 | — | 6,0 | — | 4,0 | | | 4,0 | 16,2 | 187,6 |
| 2,0 | | 2,0 | 0,8 | — | | | | | 0,8 | 0,2 | | 0,2 | 3,6 | | 3,6 | — | — | — | 1,6 | — | | | 1,6 | 8,2 | 58,0 |
| 2,0 | | 2,0 | 1,2 | — | | | | | 1,2 | 0,2 | | 0,2 | 3,6 | | 3,6 | — | 1,4 | 1,4 | 1,6 | — | | | 1,6 | 10,0 | 82,9 |
| 2,0 | | 2,0 | 1,2 | — | | | | | 1,2 | 0,2 | | 0,2 | 3,6 | | 3,6 | — | 1,4 | 1,4 | 1,6 | — | | | 1,6 | 10,0 | 95,3 |
| 2,0 | | 2,0 | 1,2 | — | | | | | 1,2 | 0,2 | | 0,2 | 3,6 | | 3,6 | — | 1,4 | 1,4 | 1,6 | — | | | 1,6 | 10,0 | 117,3 |
| 2,0 | | 2,0 | 0,4 | 1,6 | | | | | 2,0 | 0,2 | | 0,2 | — | | — | 6,0 | 1,4 | 7,4 | — | 4,0 | | | 4,0 | 15,6 | 148,6 |
| 2,0 | | 2,0 | 0,4 | 1,6 | | | | | 2,0 | 0,2 | | 0,2 | — | | — | 6,0 | 1,4 | 7,4 | — | 4,0 | | | 4,0 | 15,6 | 186,1 |

# Ведомость расхода стали на плиту, кг

| Марка плиты | Напрягаемая арматура класса Ат-V СК ГОСТ 10884-81 | | | | Итого | Изделия арматурные. Арматура класса А-III ГОСТ 5781-81 | | | | | | | | | Арматура класса Вр-I ГОСТ 6727-80 | | | Всего |
|---|---|---|---|---|---|---|---|---|---|---|---|---|---|---|---|---|---|---|
| | ф12 | ф18 | ф20 | ф22 | | ф6 | ф8 | ф10 | ф12 | ф14 | ф16 | ф18 | | Итого | ф4 | ф5 | Итого | |
| 2П1-1АтVСКТ-3П | 10,6 | — | — | — | 10,6 | 1,2 | 2,7 | — | — | — | — | — | | 3,9 | 13,8 | 18,6 | 32,4 | 36,3 |
| 2П1-2АтVСКТ-3П | — | 23,8 | — | — | 23,8 | — | 5,4 | 3,2 | 4,1 | — | — | — | | 12,7 | 12,7 | 18,9 | 31,6 | 44,3 |
| 2П1-3АтVСКТ-3П | — | — | 29,4 | — | 29,4 | 7,4 | 0,8 | 10,2 | 4,1 | — | — | — | | 22,5 | 9,9 | 18,7 | 28,6 | 51,1 |
| 2П1-4АтVСКТ-3П | — | — | — | 35,6 | 35,6 | 2,6 | 14,4 | 3,2 | 10,2 | 5,5 | — | — | | 35,9 | 2,8 | 28,1 | 30,9 | 66,8 |
| 2П1-5АтVСКТ-3П | — | 47,6 | — | — | 47,6 | 2,6 | 0,8 | 24,0 | 10,2 | 5,5 | — | — | | 43,1 | 0,4 | 37,3 | 37,7 | 80,8 |
| 2П1-6АтVСКТ-3П | — | — | 58,8 | — | 58,8 | — | 6,2 | — | 34,8 | — | 18,2 | 9,0 | | 67,2 | — | 38,1 | 38,1 | 105,3 |
| 2П1-1АтVСКТ-4П | 10,6 | — | — | — | 10,6 | 2,4 | 3,1 | 32,5 | — | — | — | — | | 38,0 | 15,1 | 18,6 | 33,7 | 71,7 |
| 2П1-1АтVСКТ-5П | 10,6 | — | — | — | 10,6 | 2,4 | 3,1 | 31,7 | — | — | — | — | | 37,2 | 15,1 | 18,6 | 33,7 | 70,9 |
| 2П1-1АтVСКТ-6П | 10,6 | — | — | — | 10,6 | 2,4 | 3,1 | — | 24,2 | — | — | — | | 29,7 | 15,1 | 18,6 | 33,7 | 63,4 |

Продолжение ведомости

| Изделия закладные. Арматура класса АII марки 10ГТ | | | Арматура класса А-III ГОСТ 5781-81 | | | | | | | Арматура класса Вр-I ГОСТ 6727-80 | | | Прокат класса С38/23 ГОСТ 380-71* ГОСТ 8509-72* | | | ГОСТ 8510-72* | | | | ГОСТ 103-76 | | | | | Всего | Общий расход |
|---|---|---|---|---|---|---|---|---|---|---|---|---|---|---|---|---|---|---|---|---|---|---|---|---|---|---|
| ф10 | | Итого | ф8 | ф10 | | | | | Итого | ф5 | | Итого | 180×6 | | Итого | ∠125×80×6 | ∠180×50×6 | | Итого | -6×120 | -8×120 | -8×110 | -8×30 | Итого | | |
| 2,0 | | 2,0 | 1,8 | — | | | | | 1,8 | 0,2 | | 0,2 | 5,0 | | 5,0 | — | — | | — | 1,6 | 3,4 | — | | 5,0 | 14,0 | 60,9 |
| 2,0 | | 2,0 | 2,2 | — | | | | | 2,2 | 0,2 | | 0,2 | 5,0 | | 5,0 | — | 1,4 | | 1,4 | 1,6 | 3,4 | — | | 5,0 | 15,8 | 83,9 |
| 2,0 | | 2,0 | 2,2 | — | | | | | 2,2 | 0,2 | | 0,2 | 5,0 | | 5,0 | — | 1,4 | | 1,4 | 1,6 | 3,4 | — | | 5,0 | 15,8 | 96,3 |
| 2,0 | | 2,0 | 2,2 | — | | | | | 2,2 | 0,2 | | 0,2 | 5,0 | | 5,0 | — | 1,4 | | 1,4 | 1,6 | 3,4 | — | | 5,0 | 15,8 | 118,2 |
| 2,0 | | 2,0 | 1,4 | 1,6 | | | | | 3,0 | 0,2 | | 0,2 | 1,4 | | 1,4 | 6,0 | 1,4 | | 7,4 | — | 6,8 | — | 0,6 | 7,4 | 21,4 | 149,8 |
| 2,0 | | 2,0 | 1,4 | 1,6 | | | | | 3,0 | 0,2 | | 0,2 | 1,4 | | 1,4 | 6,0 | 1,4 | | 7,4 | — | 6,8 | — | 0,6 | 7,4 | 21,4 | 185,5 |
| 2,0 | | 2,0 | 0,8 | 1,2 | | | | | 2,0 | 0,2 | | 0,2 | 3,6 | | 3,6 | — | — | | — | 1,6 | — | 3,6 | | 5,2 | 13,0 | 95,3 |
| 2,0 | | 2,0 | 0,8 | 1,2 | | | | | 2,0 | 0,2 | | 0,2 | 3,6 | | 3,6 | — | — | | — | 1,6 | — | 3,6 | | 5,2 | 13,0 | 94,5 |
| 2,0 | | 2,0 | 0,8 | 1,2 | | | | | 2,0 | 0,2 | | 0,2 | 3,6 | | 3,6 | — | — | | — | 1,6 | — | 3,6 | | 5,2 | 13,0 | 87,0 |

Инв. № подл. | Подпись и дата | Взам. инв. №

# Ведомость расхода стали на плиту кг

| Марка плиты | Напрягаемая арматура класса Ат-V ГОСТ 10884-81 | | | | Итого | Изделия арматурные. Арматура класса А-III ГОСТ 5781-81 | | | | | | | | | Арматура класса Вр-I ГОСТ 6727-80 | | | Всего |
|---|---|---|---|---|---|---|---|---|---|---|---|---|---|---|---|---|---|---|
| | ф12 | ф18 | ф20 | ф22 | | ф6 | ф8 | ф10 | ф12 | ф14 | ф16 | ф18 | | Итого | ф4 | ф5 | Итого | |
| 2П1-1АтVТ | 10,6 | — | — | — | 10,6 | — | 3,1 | — | — | — | — | — | | 3,1 | 16,4 | 20,6 | 37,0 | 40,1 |
| 2П1-2АтVТ | — | 23,8 | — | — | 23,8 | 3,0 | 5,8 | — | 4,1 | — | — | — | | 12,9 | 15,2 | 18,9 | 34,1 | 47,0 |
| 2П1-3АтVТ | — | — | 29,4 | — | 29,4 | 10,4 | 1,2 | 7,0 | 4,1 | — | — | — | | 22,7 | 12,3 | 19,1 | 31,4 | 54,1 |
| 2П1-4АтVТ | — | — | — | 35,6 | 35,6 | 2,6 | 19,8 | — | 10,2 | 5,5 | — | — | | 38,1 | 4,5 | 29,6 | 34,1 | 72,2 |
| 2П1-5АтVТ | — | 47,6 | — | — | 47,6 | 2,6 | 6,2 | 20,8 | 10,2 | 5,5 | — | — | | 45,3 | 1,5 | 39,4 | 40,9 | 86,2 |
| 2П1-6АтVТ | — | — | 58,8 | — | 58,8 | — | 5,6 | 8,0 | 30,0 | — | 18,2 | 9,0 | | 70,8 | — | 41,8 | 41,8 | 112,6 |
| 2П1-1АтVТ-1 | 10,6 | — | — | — | 10,6 | — | 3,1 | — | — | — | — | — | | 3,1 | 16,4 | 20,6 | 37,0 | 40,1 |
| 2П1-2АтVТ-1 | — | 23,8 | — | — | 23,8 | 3,0 | 5,8 | — | 4,1 | — | — | — | | 12,9 | 15,2 | 18,9 | 34,1 | 47,0 |
| 2П1-3АтVТ-1 | — | — | 29,4 | — | 29,4 | 10,4 | 1,2 | 7,0 | 4,1 | — | — | — | | 22,7 | 12,3 | 19,1 | 31,4 | 54,1 |

## Продолжение ведомости

| Изделия закладные. Арматура класса АII марки 10ГТ ГОСТ 5781-81 | | | Арматура класса А-III ГОСТ 5781-81 | | | | | | | Арматура класса Вр-I ГОСТ 6727-80 | | | Прокат класса С38/23 ГОСТ 380-71*. ГОСТ 8509-72* | | | ГОСТ 8510-72* | | | | ГОСТ 103-76 | | | | | Всего | Общий расход |
|---|---|---|---|---|---|---|---|---|---|---|---|---|---|---|---|---|---|---|---|---|---|---|---|---|---|---|
| ф10 | | Итого | ф8 | ф10 | | | | | Итого | ф5 | | Итого | 180×6 | | Итого | L125×80×8 | | | Итого | -6×120 | -8×120 | | | Итого | | |
| 2,0 | | 2,0 | 0,8 | — | | | | | 0,8 | 0,2 | | 0,2 | 3,6 | | 3,6 | — | | | — | 1,6 | — | | | 1,6 | 8,2 | 58,9 |
| 2,0 | | 2,0 | 0,8 | — | | | | | 0,8 | 0,2 | | 0,2 | 3,6 | | 3,6 | — | | | — | 1,6 | — | | | 1,6 | 8,2 | 79,0 |
| 2,0 | | 2,0 | 0,8 | — | | | | | 0,8 | 0,2 | | 0,2 | 3,6 | | 3,6 | — | | | — | 1,6 | — | | | 1,6 | 8,2 | 91,7 |
| 2,0 | | 2,0 | 0,8 | — | | | | | 0,8 | 0,2 | | 0,2 | 3,6 | | 3,6 | — | | | — | 1,6 | — | | | 1,6 | 8,2 | 116,0 |
| 2,0 | | 2,0 | — | 1,6 | | | | | 1,6 | 0,2 | | 0,2 | — | | — | 6,0 | | | 6,0 | — | 4,0 | | | 4,0 | 13,8 | 147,6 |
| 2,0 | | 2,0 | — | 1,6 | | | | | 1,6 | 0,2 | | 0,2 | — | | — | 6,0 | | | 6,0 | — | 4,0 | | | 4,0 | 13,8 | 185,2 |
| 2,0 | | 2,0 | 1,8 | — | | | | | 1,8 | 0,2 | | 0,2 | 5,0 | | 5,0 | — | | | — | 1,6 | — | | | 1,6 | 10,6 | 61,3 |
| 2,0 | | 2,0 | 1,8 | — | | | | | 1,8 | 0,2 | | 0,2 | 5,0 | | 5,0 | — | | | — | 1,6 | — | | | 1,6 | 10,6 | 81,4 |
| 2,0 | | 2,0 | 1,8 | — | | | | | 1,8 | 0,2 | | 0,2 | 5,0 | | 5,0 | — | | | — | 1,6 | — | | | 1,6 | 10,6 | 94,1 |

# Ведомость расхода стали на плиту, кг

| Марка плиты | Напрягаемая арматура класса | | | | | Изделия арматурные | | | | | | | | | | | | Всего |
|---|---|---|---|---|---|---|---|---|---|---|---|---|---|---|---|---|---|---|
| | | | | | | Арматура класса | | | | | | | | | | | | |
| | $A_{т}V$ ГОСТ 10884-81 | | | | Итого | A-III ГОСТ 5781-81 | | | | | | | | | Вр-I ГОСТ 6727-80 | | | |
| | Ф12 | Ф18 | Ф20 | Ф22 | | Ф6 | Ф8 | Ф10 | Ф12 | Ф14 | Ф16 | Ф18 | | Итого | Ф4 | Ф5 | Итого | |
| 2П1-4$A_{т}$VT-1 | — | — | — | 35,6 | 35,6 | 2,6 | 19,8 | — | 10,2 | 5,5 | — | — | | 38,1 | 4,5 | 29,6 | 34,1 | 72,2 |
| 2П1-5$A_{т}$VT-1 | — | 47,6 | — | — | 47,6 | 2,6 | 6,2 | 20,8 | 10,2 | 5,5 | — | — | | 45,3 | 1,5 | 39,4 | 40,9 | 86,2 |
| 2П1-6$A_{т}$VT-1 | — | — | 58,8 | — | 58,8 | — | 5,6 | 8,0 | 30,0 | — | 18,2 | 9,0 | | 70,8 | — | 41,8 | 41,8 | 112,6 |
| 2П1-1$A_{т}$VT-2 | 10,6 | — | — | — | 10,6 | 2,4 | 3,1 | — | — | — | — | — | | 5,5 | 15,1 | 18,6 | 33,7 | 39,2 |
| 2П1-2$A_{т}$VT-2 | — | 23,8 | — | — | 23,8 | — | 5,8 | 6,4 | 4,1 | — | — | — | | 16,3 | 13,9 | 18,9 | 32,8 | 49,1 |
| 2П1-3$A_{т}$VT-2 | — | — | 29,4 | — | 29,4 | 7,4 | 1,2 | 13,4 | 4,1 | — | — | — | | 26,1 | 11,1 | 18,7 | 29,8 | 55,9 |
| 2П1-4$A_{т}$VT-2 | — | — | — | 35,6 | 35,6 | 2,6 | 14,8 | 6,4 | 10,2 | 5,5 | — | — | | 39,5 | 3,8 | 28,4 | 32,2 | 71,7 |
| 2П1-5$A_{т}$VT-2 | — | 47,6 | — | — | 47,6 | 2,6 | 1,2 | 27,2 | 10,2 | 5,5 | — | — | | 46,7 | 0,8 | 37,9 | 38,7 | 85,4 |
| 2П1-6$A_{т}$VT-2 | — | — | 58,8 | — | 58,8 | — | 5,6 | — | 39,6 | — | 18,2 | 9,0 | | 72,4 | — | 39,3 | 39,3 | 111,7 |

Продолжение ведомости

| Изделия закладные | | | | | | | | | | | | | | | | | | | | | | | | | | | | Общий расход |
|---|---|---|---|---|---|---|---|---|---|---|---|---|---|---|---|---|---|---|---|---|---|---|---|---|---|---|---|---|
| Арматура класса | | | | | | | | | | | | | Прокат класса | | | | | | | | | | | | | | Всего | |
| A-II марки 10ГТ | | | A-III ГОСТ 5781-81 | | | | | | | | Вр-I ГОСТ 6724-80 | | | С38/23 ГОСТ 380-71* | | | | | | | | | | | | | | |
| | | | | | | | | | | | | | | ГОСТ 8509-72* | | | ГОСТ 8510-72* | | | ГОСТ 103-73 | | | | | | | | |
| Ф10 | | Итого | Ф8 | Ф10 | | | | | | Итого | Ф5 | | Итого | L80×6 | | Итого | L125×80×8 | L80×50×6 | | Итого | б×120 | 8×120 | | | | Итого | | |
| 2,0 | | 2,0 | 1,8 | — | | | | | | 1,8 | 0,2 | | 0,2 | 5,0 | | 5,0 | — | — | | — | 1,6 | — | | | | 1,6 | 10,6 | 118,4 |
| 2,0 | | 2,0 | 1,0 | 1,6 | | | | | | 2,6 | 0,2 | | 0,2 | 1,4 | | 1,4 | 6,0 | — | | 6,0 | — | 4,0 | | | | 4,0 | 16,2 | 150,0 |
| 2,0 | | 2,0 | 1,0 | 1,6 | | | | | | 2,6 | 0,2 | | 0,2 | 1,4 | | 1,4 | 6,0 | — | | 6,0 | — | 4,0 | | | | 4,0 | 16,2 | 187,6 |
| 2,0 | | 2,0 | 0,8 | — | | | | | | 0,8 | 0,2 | | 0,2 | 3,6 | | 3,6 | — | — | | — | 1,6 | — | | | | 1,6 | 8,2 | 58,0 |
| 2,0 | | 2,0 | 1,2 | — | | | | | | 1,2 | 0,2 | | 0,2 | 3,6 | | 3,6 | — | 1,4 | | 1,4 | 1,6 | — | | | | 1,6 | 10,0 | 82,9 |
| 2,0 | | 2,0 | 1,2 | — | | | | | | 1,2 | 0,2 | | 0,2 | 3,6 | | 3,6 | — | 1,4 | | 1,4 | 1,6 | — | | | | 1,6 | 10,0 | 95,3 |
| 2,0 | | 2,0 | 1,2 | — | | | | | | 1,2 | 0,2 | | 0,2 | 3,6 | | 3,6 | — | 1,4 | | 1,4 | 1,6 | — | | | | 1,6 | 10,0 | 117,3 |
| 2,0 | | 2,0 | 0,4 | 1,6 | | | | | | 2,0 | 0,2 | | 0,2 | — | | — | 6,0 | 1,4 | | 7,4 | — | 4,0 | | | | 4,0 | 15,6 | 148,6 |
| 2,0 | | 2,0 | 0,4 | 1,6 | | | | | | 2,0 | 0,2 | | 0,2 | — | | — | 6,0 | 1,4 | | 7,4 | — | 4,0 | | | | 4,0 | 15,6 | 186,1 |

Инв. № подл. | Подпись и дата | Взам. инв. №

# Ведомость расхода стали на плиту, кг

| Марка плиты | Напрягаемая арматура класса | | | | | Изделия арматурные | | | | | | | | | | | | Всего |
|---|---|---|---|---|---|---|---|---|---|---|---|---|---|---|---|---|---|---|
| | | | | | | Арматура класса | | | | | | | | | | | | |
| | $A_T$-V ГОСТ 10884-81 | | | | Итого | A-III ГОСТ 5781-81 | | | | | | | | | Вр-I ГОСТ 6727-80 | | | |
| | Ф12 | Ф18 | Ф20 | Ф22 | | Ф6 | Ф8 | Ф10 | Ф12 | Ф14 | Ф16 | Ф18 | | Итого | Ф4 | Ф5 | Итого | |
| 2П1-1$A_T$VT-3 | 10,6 | — | — | — | 10,6 | 1,2 | 2,7 | — | — | — | — | — | | 3,9 | 13,8 | 18,6 | 32,4 | 36,3 |
| 2П1-2$A_T$VT-3 | — | 23,8 | — | — | 23,8 | — | 5,4 | 3,2 | 4,1 | — | — | — | | 12,7 | 12,7 | 18,9 | 31,6 | 44,3 |
| 2П1-3$A_T$VT-3 | — | — | 29,4 | — | 29,4 | 7,4 | 0,8 | 10,2 | 4,1 | — | — | — | | 22,5 | 9,9 | 18,7 | 28,6 | 51,1 |
| 2П1-4$A_T$VT-3 | — | — | — | 35,6 | 35,6 | 2,6 | 14,4 | 3,2 | 10,2 | 5,5 | — | — | | 36,9 | 2,8 | 28,1 | 30,9 | 66,8 |
| 2П1-5$A_T$VT-3 | — | 47,6 | — | — | 47,6 | 2,6 | 0,8 | 24,0 | 10,2 | 5,5 | — | — | | 43,1 | 0,4 | 37,3 | 37,7 | 80,8 |
| 2П1-6$A_T$VT-3 | — | — | 58,8 | — | 58,8 | — | 5,2 | — | 34,8 | — | 18,2 | 9,0 | | 67,2 | — | 38,1 | 38,1 | 105,3 |
| 2П1-1$A_T$VT-4 | 10,6 | — | — | — | 10,6 | 2,4 | 3,1 | 32,5 | — | — | — | — | | 38,0 | 15,1 | 18,6 | 33,7 | 71,7 |
| 2П1-1$A_T$VT-5 | 10,6 | — | — | — | 10,6 | 2,4 | 3,1 | 31,7 | — | — | — | — | | 37,2 | 15,1 | 18,6 | 33,7 | 70,9 |
| 2П1-1$A_T$VT-6 | 10,6 | — | — | — | 10,6 | 2,4 | 3,1 | — | 24,8 | — | — | — | | 29,2 | 15,1 | 18,6 | 33,7 | 63,4 |

Продолжение ведомости

| Изделия закладные | | | | | | | | | | | | | | | | | | | | | | | | | | Общий расход |
|---|---|---|---|---|---|---|---|---|---|---|---|---|---|---|---|---|---|---|---|---|---|---|---|---|---|---|
| Арматура класса | | | | | | | | | | | | | | Прокат класса | | | | | | | | | | | Всего | |
| AII марки 10ГТ | | | A-III | | | | | | | | Вр-I | | | С38/23 ГОСТ 380-71* | | | | | | | | | | | | |
| ГОСТ 5781-81 | | | | | | | | | | | ГОСТ 6727-80 | | | ГОСТ 8509-72* | | | ГОСТ 8510-72* | | | ГОСТ 103-76 | | | | | | |
| Ф10 | | Итого | Ф8 | Ф10 | | | | | | Итого | Ф5 | | Итого | L80×6 | | Итого | L125×80×8 | L80×50×6 | | Итого | -6×120 | -8×120 | -8×100 | -8×30 | Итого | | |
| 2,0 | | 2,0 | 1,8 | — | | | | | | 1,8 | 0,2 | | 0,2 | 5,0 | | 5,0 | — | — | | — | 1,6 | 3,4 | — | | 5,0 | 14,0 | 60,9 |
| 2,0 | | 2,0 | 2,2 | — | | | | | | 2,2 | 0,2 | | 0,2 | 5,0 | | 5,0 | — | 1,4 | | 1,4 | 1,6 | 3,4 | — | | 5,0 | 15,8 | 83,9 |
| 2,0 | | 2,0 | 2,2 | — | | | | | | 2,2 | 0,2 | | 0,2 | 5,0 | | 5,0 | — | 1,4 | | 1,4 | 1,6 | 3,4 | — | | 5,0 | 15,8 | 96,3 |
| 2,0 | | 2,0 | 2,2 | — | | | | | | 2,2 | 0,2 | | 0,2 | 5,0 | | 5,0 | — | 1,4 | | 1,4 | 1,6 | 3,4 | — | | 5,0 | 15,8 | 118,2 |
| 2,0 | | 2,0 | 1,4 | 1,6 | | | | | | 3,0 | 0,2 | | 0,2 | 1,4 | | 1,4 | 6,0 | 1,4 | | 7,4 | — | 6,8 | — | 0,6 | 7,4 | 21,4 | 149,8 |
| 2,0 | | 2,0 | 1,4 | 1,6 | | | | | | 3,0 | 0,2 | | 0,2 | 1,4 | | 1,4 | 6,0 | 1,4 | | 7,4 | — | 6,8 | — | 0,6 | 7,4 | 21,4 | 185,5 |
| 2,0 | | 2,0 | 0,8 | 1,2 | | | | | | 2,0 | 0,2 | | 0,2 | 3,6 | | 3,6 | — | — | | — | 1,6 | — | 3,6 | | 5,2 | 13,0 | 95,3 |
| 2,0 | | 2,0 | 0,8 | 1,2 | | | | | | 2,0 | 0,2 | | 0,2 | 3,6 | | 3,6 | — | — | | — | 1,6 | — | 3,6 | | 5,2 | 13,0 | 94,5 |
| 2,0 | | 2,0 | 0,8 | 1,2 | | | | | | 2,0 | 0,2 | | 0,2 | 3,6 | | 3,6 | — | — | | — | 1,6 | — | 3,6 | | 5,2 | 13,0 | 87,0 |

## Ведомость расхода стали на плиту, кг

| Марка плиты | Напрягаемая арматура класса Ат-VI ГОСТ 10884-81 | | | | | Итого | Изделия арматурные. Арматура класса А-III ГОСТ 5781-81 | | | | | | | | Арматура класса Вр-I ГОСТ 6727-80 | | | Всего |
|---|---|---|---|---|---|---|---|---|---|---|---|---|---|---|---|---|---|---|
| | Ф10 | Ф16 | Ф18 | Ф20 | | | Ф6 | Ф8 | Ф10 | Ф12 | Ф14 | | | Итого | Ф4 | Ф5 | Итого | |
| 2П1-1АтVIТ | 7,4 | — | — | — | | 7,4 | — | 3,1 | — | — | — | | | 3,1 | 16,4 | 20,6 | 37,0 | 40,1 |
| 2П1-2АтVIТ | — | 18,8 | — | — | | 18,8 | 3,0 | 5,8 | — | 4,1 | — | | | 12,9 | 15,2 | 18,9 | 34,1 | 47,0 |
| 2П1-3АтVIТ | — | — | 23,8 | — | | 23,8 | 10,4 | 1,2 | 7,0 | 4,1 | — | | | 22,7 | 12,3 | 19,1 | 31,4 | 54,1 |
| 2П1-4АтVIТ | — | — | — | 29,4 | | 29,4 | 2,6 | 19,8 | — | 10,2 | 5,5 | | | 38,1 | 4,5 | 29,6 | 34,1 | 72,2 |
| 2П1-5АтVIТ | — | 37,6 | — | — | | 37,6 | 2,6 | 6,2 | 20,8 | 10,2 | 5,5 | | | 45,3 | 1,5 | 39,4 | 40,9 | 86,2 |
| 2П1-1АтVIТ-1 | 7,4 | — | — | — | | 7,4 | — | 3,1 | — | — | — | | | 3,1 | 16,4 | 20,6 | 37,0 | 40,1 |
| 2П1-2АтVIТ-1 | — | 18,8 | — | — | | 18,8 | 3,0 | 5,8 | — | 4,1 | — | | | 12,9 | 15,2 | 18,9 | 34,1 | 47,0 |

### Продолжение ведомости

| Изделия закладные. Арматура класса АII марки 10ГТ | | | Арматура класса А-III ГОСТ 5781-81 | | | | | | | Арматура класса Вр-I ГОСТ 6727-80 | | | Прокат класса С38/23 ГОСТ 380-71* ГОСТ 8509-72* | | | ГОСТ 8510-72* | | | | ГОСТ 103-76 | | | | | Всего | Общий расход |
|---|---|---|---|---|---|---|---|---|---|---|---|---|---|---|---|---|---|---|---|---|---|---|---|---|---|---|
| Ф10 | | Итого | Ф8 | Ф10 | | | | | Итого | Ф5 | | Итого | L80×6 | | Итого | 125×80×8 | | | Итого | -6×120 | -8×120 | | | Итого | | |
| 2,0 | | 2,0 | 0,8 | — | | | | | 0,8 | 0,2 | | 0,2 | 3,6 | | 3,6 | — | | | — | 1,6 | — | | | 1,6 | 8,2 | 55,7 |
| 2,0 | | 2,0 | 0,8 | — | | | | | 0,8 | 0,2 | | 0,2 | 3,6 | | 3,6 | — | | | — | 1,6 | — | | | 1,6 | 8,2 | 74,0 |
| 2,0 | | 2,0 | 0,8 | — | | | | | 0,8 | 0,2 | | 0,2 | 3,6 | | 3,6 | — | | | — | 1,6 | — | | | 1,6 | 8,2 | 86,1 |
| 2,0 | | 2,0 | 0,8 | — | | | | | 0,8 | 0,2 | | 0,2 | 3,6 | | 3,6 | — | | | — | 1,6 | — | | | 1,6 | 8,2 | 109,8 |
| 2,0 | | 2,0 | — | 1,6 | | | | | 1,6 | 0,2 | | 0,2 | — | | — | 6,0 | | | 6,0 | — | 4,0 | | | 4,0 | 13,8 | 137,6 |
| 2,0 | | 2,0 | 1,8 | — | | | | | 1,8 | 0,2 | | 0,2 | 5,0 | | 5,0 | — | | | — | 1,6 | — | | | 1,6 | 10,6 | 58,1 |
| 2,0 | | 2,0 | 1,8 | — | | | | | 1,8 | 0,2 | | 0,2 | 5,0 | | 5,0 | — | | | — | 1,6 | — | | | 1,6 | 10,6 | 76,4 |

Инв.№ подл. | Подпись и дата | Взам.инв.№

# Ведомость расхода стали на плиту, кг

| Марка плиты | Напрягаемая арматура класса Ат-VI ГОСТ 10884-81 | | | | | Итого | Изделия арматурные. Арматура класса А-III ГОСТ 5781-81 | | | | | | | | Арматура класса Вр-I ГОСТ 6727-80 | | | Всего |
|---|---|---|---|---|---|---|---|---|---|---|---|---|---|---|---|---|---|---|
| | ф10 | ф16 | ф18 | ф20 | | | ф6 | ф8 | ф10 | ф12 | ф14 | | | Итого | ф4 | ф5 | Итого | |
| 2П1-3АтVIT-1 | — | — | 23.8 | — | | 23.8 | 10.4 | 1.2 | 7.0 | 4.1 | — | | | 22.7 | 12.3 | 19.1 | 31.4 | 54.1 |
| 2П1-4АтVIT-1 | — | — | — | 29.4 | | 29.4 | 2.6 | 19.8 | — | 10.2 | 5.5 | | | 38.1 | 4.5 | 29.6 | 34.1 | 72.2 |
| 2П1-5АтVIT-1 | — | 37.6 | — | — | | 37.6 | 2.6 | 6.2 | 20.8 | 10.2 | 5.5 | | | 45.3 | 1.5 | 39.4 | 40.9 | 86.2 |
| 2П1-1АтVIT-2 | 7.4 | — | — | — | | 7.4 | 2.4 | 3.1 | — | — | — | | | 5.5 | 15.1 | 18.6 | 33.7 | 39.2 |
| 2П1-2АтVIT-2 | — | 18.8 | — | — | | 18.8 | — | 5.8 | 6.4 | 4.1 | — | | | 16.3 | 13.9 | 18.9 | 32.8 | 49.1 |
| 2П1-3АтVIT-2 | — | — | 23.8 | — | | 23.8 | 7.4 | 1.2 | 13.4 | 4.1 | — | | | 26.1 | 11.1 | 18.7 | 29.8 | 55.9 |
| 2П1-4АтVIT-2 | — | — | — | 29.4 | | 29.4 | 2.6 | 14.8 | 6.4 | 10.2 | 5.5 | | | 39.5 | 3.8 | 28.4 | 32.2 | 71.7 |
| 2П1-5АтVIT-2 | — | 37.6 | — | — | | 37.6 | 2.6 | 1.2 | 27.2 | 10.2 | 5.5 | | | 46.7 | 0.8 | 37.9 | 38.7 | 85.4 |

Продолжение ведомости

| Изделия закладные. Арматура класса АII марки 10ГТ | | | Арматура класса А-III ГОСТ 5781-81 | | | | | | | Арматура класса Вр-I ГОСТ 6727-80 | | | Прокат класса С38/23 ГОСТ 380-71*. ГОСТ 8509-72* | | | ГОСТ 8510-72* | | | | ГОСТ 103-76 | | | | | Всего | Общий расход |
|---|---|---|---|---|---|---|---|---|---|---|---|---|---|---|---|---|---|---|---|---|---|---|---|---|---|---|
| ф10 | | Итого | ф8 | ф10 | | | | | Итого | ф5 | | Итого | L80×6 | | Итого | L125×80×8 | L80×50×6 | | Итого | -6×120 | -8×120 | | | Итого | | |
| 2.0 | | 2.0 | 1.8 | — | | | | | 1.8 | 0.2 | | 0.2 | 5.0 | | 5.0 | — | — | | — | 1.6 | — | | | 1.6 | 10.6 | 88.5 |
| 2.0 | | 2.0 | 1.8 | — | | | | | 1.8 | 0.2 | | 0.2 | 5.0 | | 5.0 | — | — | | — | 1.6 | — | | | 1.6 | 10.6 | 112.2 |
| 2.0 | | 2.0 | 1.0 | 1.6 | | | | | 2.6 | 0.2 | | 0.2 | 1.4 | | 1.4 | 6.0 | — | | 6.0 | — | 4.0 | | | 4.0 | 16.2 | 140.0 |
| 2.0 | | 2.0 | 0.8 | — | | | | | 0.8 | 0.2 | | 0.2 | 3.6 | | 3.6 | — | — | | — | 1.6 | — | | | 1.6 | 8.2 | 54.8 |
| 2.0 | | 2.0 | 1.2 | — | | | | | 1.2 | 0.2 | | 0.2 | 3.6 | | 3.6 | — | 1.4 | | 1.4 | 1.6 | — | | | 1.6 | 10.0 | 74.9 |
| 2.0 | | 2.0 | 1.2 | — | | | | | 1.2 | 0.2 | | 0.2 | 3.6 | | 3.6 | — | 1.4 | | 1.4 | 1.6 | — | | | 1.6 | 10.0 | 89.7 |
| 2.0 | | 2.0 | 1.2 | — | | | | | 1.2 | 0.2 | | 0.2 | 3.6 | | 3.6 | — | 1.4 | | 1.4 | 1.6 | — | | | 1.6 | 10.0 | 111.1 |
| 2.0 | | 2.0 | 0.4 | 1.6 | | | | | 2.0 | 0.2 | | 0.2 | — | | — | 6.0 | 1.4 | | 7.4 | — | 4.0 | | | 4.0 | 15.6 | 138.6 |

# Ведомость расхода стали на плиту, кг

| Марка плиты | Напрягаемая арматура класса Ат-VI ГОСТ 10884-81 | | | | | Итого | Изделия арматурные. Арматура класса А-III ГОСТ 5781-81 | | | | | | | | Арматура класса Вр-I ГОСТ 6727-80 | | | Всего |
|---|---|---|---|---|---|---|---|---|---|---|---|---|---|---|---|---|---|---|
| | ф10 | ф16 | ф18 | ф20 | | | ф6 | ф8 | ф10 | ф12 | ф14 | | | Итого | ф4 | ф5 | Итого | |
| 2П1-1АтVIТ-3 | 7,4 | — | — | — | | 7,4 | 1,2 | 2,7 | — | — | — | | | 3,9 | 13,8 | 18,6 | 32,4 | 36,3 |
| 2П1-2АтVIТ-3 | — | 18,8 | — | — | | 18,8 | — | 5,4 | 3,2 | 4,1 | — | | | 12,7 | 12,7 | 18,9 | 31,6 | 44,3 |
| 2П1-3АтVIТ-3 | — | — | 23,8 | — | | 23,8 | 7,4 | 0,8 | 10,2 | 4,1 | — | | | 22,5 | 9,9 | 18,7 | 28,6 | 51,1 |
| 2П1-4АтVIТ-3 | — | — | — | 29,4 | | 29,4 | 2,6 | 14,4 | 3,2 | 10,2 | 5,5 | | | 35,9 | 2,8 | 28,1 | 30,9 | 66,8 |
| 2П1-5АтVIТ-3 | — | 37,6 | — | — | | 37,6 | 2,6 | 0,8 | 24,0 | 10,2 | 5,5 | | | 43,1 | 0,4 | 37,3 | 37,7 | 80,8 |
| 2П1-1АтVIТ-4 | 7,4 | — | — | — | | 7,4 | 2,4 | 3,1 | 32,5 | — | — | | | 38,0 | 15,1 | 18,6 | 33,7 | 71,7 |
| 2П1-1АтVIТ-5 | 7,4 | — | — | — | | 7,4 | 2,4 | 3,1 | 31,7 | — | — | | | 37,2 | 15,1 | 18,6 | 33,7 | 70,9 |
| 2П1-1АтVIТ-6 | 7,4 | — | — | — | | 7,4 | 2,4 | 3,1 | — | 24,2 | — | | | 29,7 | 15,1 | 18,6 | 33,7 | 63,4 |

Продолжение ведомости

| Изделия закладные. Арматура класса АII марки 10ГТ | | | Арматура класса А-III ГОСТ 5781-81 | | | | | | | Арматура класса Вр-I ГОСТ 6727-80 | | | Прокат класса С38/23 ГОСТ 380-71*. ГОСТ 8509-72* | | | ГОСТ 8510-72* | | | | ГОСТ 103-76 | | | | | Всего | Общий расход |
|---|---|---|---|---|---|---|---|---|---|---|---|---|---|---|---|---|---|---|---|---|---|---|---|---|---|---|
| ф10 | | Итого | ф8 | ф10 | | | | | Итого | ф5 | | Итого | L80×6 | | Итого | L125×80×8 | L80×50×6 | | Итого | -6×120 | -8×120 | -10×110 | -8×30 | Итого | | |
| 2,0 | | 2,0 | 1,8 | — | | | | | 1,8 | 0,2 | | 0,2 | 5,0 | | 5,0 | — | — | | — | 1,6 | 3,4 | — | | 5,0 | 14,0 | 57,7 |
| 2,0 | | 2,0 | 2,2 | — | | | | | 2,2 | 0,2 | | 0,2 | 5,0 | | 5,0 | — | 1,4 | | 1,4 | 1,6 | 3,4 | — | | 5,0 | 15,8 | 78,9 |
| 2,0 | | 2,0 | 2,2 | — | | | | | 2,2 | 0,2 | | 0,2 | 5,0 | | 5,0 | — | 1,4 | | 1,4 | 1,6 | 3,4 | — | | 5,0 | 15,8 | 90,7 |
| 2,0 | | 2,0 | 2,2 | — | | | | | 2,2 | 0,2 | | 0,2 | 5,0 | | 5,0 | — | 1,4 | | 1,4 | 1,6 | 3,4 | — | | 5,0 | 15,8 | 112,0 |
| 2,0 | | 2,0 | 1,4 | 1,6 | | | | | 3,0 | 0,2 | | 0,2 | 1,4 | | 1,4 | 6,0 | 1,4 | | 7,4 | — | 6,8 | — | 0,6 | 7,4 | 21,4 | 139,8 |
| 2,0 | | 2,0 | 0,8 | 1,2 | | | | | 2,0 | 0,2 | | 0,2 | 3,6 | | 3,6 | — | — | | — | 1,6 | — | 3,6 | | 5,2 | 13,0 | 92,1 |
| 2,0 | | 2,0 | 0,8 | 1,2 | | | | | 2,0 | 0,2 | | 0,2 | 3,6 | | 3,6 | — | — | | — | 1,6 | — | 3,6 | | 5,2 | 13,0 | 91,3 |
| 2,0 | | 2,0 | 0,8 | 1,2 | | | | | 2,0 | 0,2 | | 0,2 | 3,6 | | 3,6 | — | — | | — | 1,6 | — | 3,6 | | 5,2 | 13,0 | 83,8 |

Инв. № подл. | Подпись и дата | Взам. инв. №

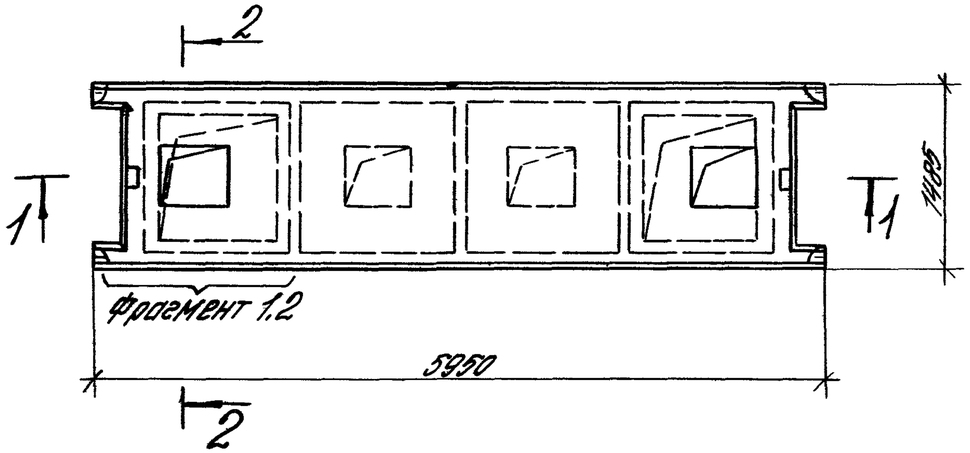


## Фрагмент 1

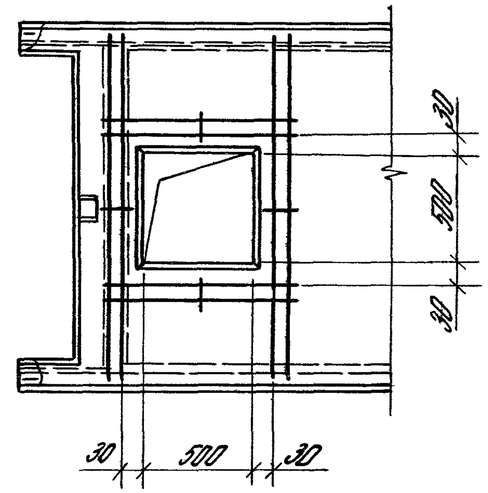


## Фрагмент 2

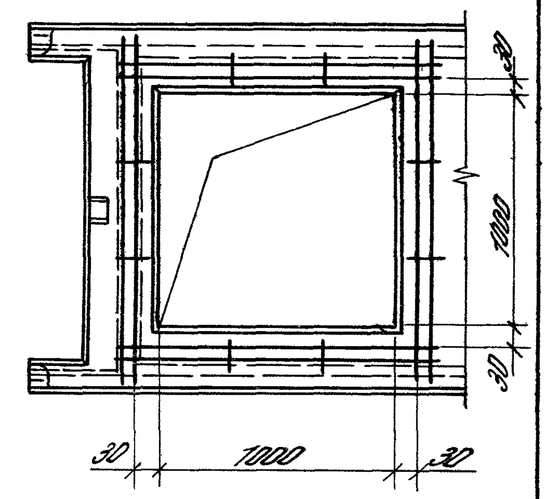


## 1-1

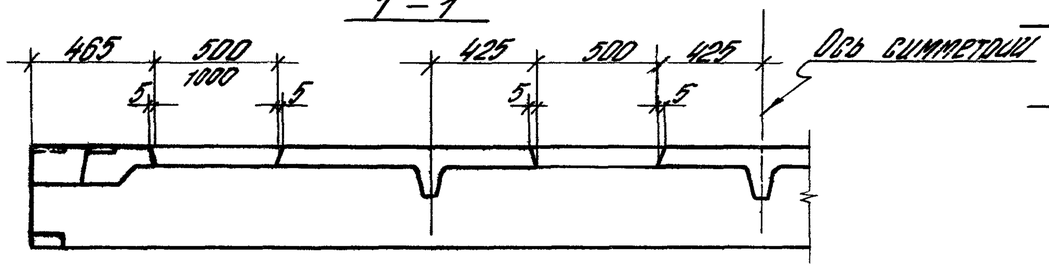


## 2-2

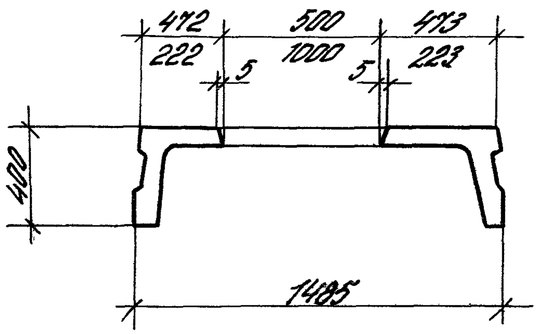


## Сетка для отверстия 500×500 мм

Масса = 1.9

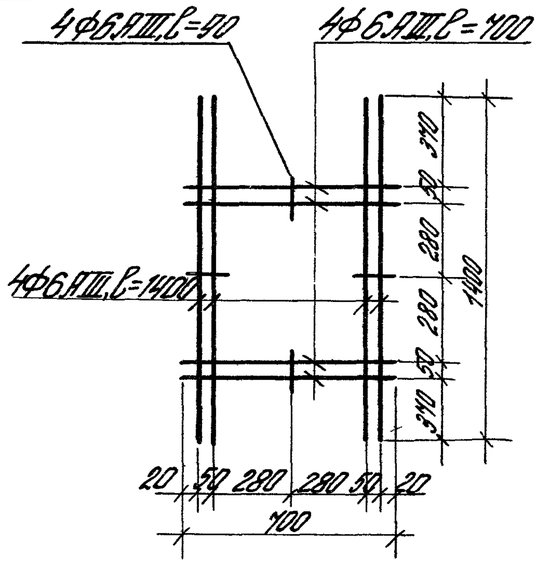


## Сетка для отверстия 1000×1000 мм

Масса = 2.4

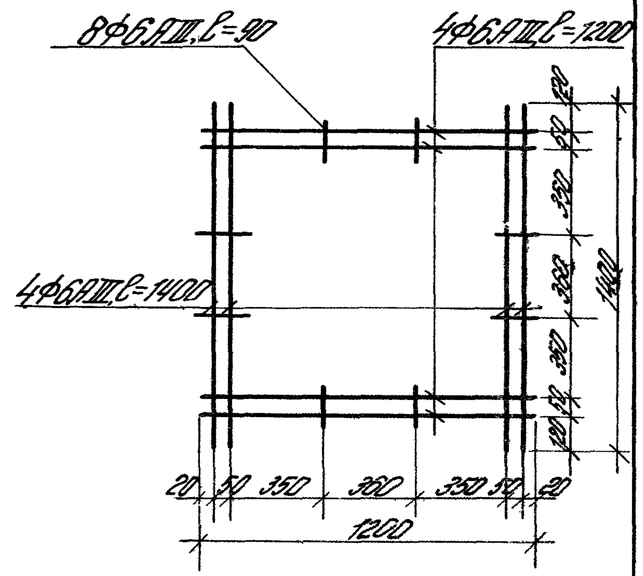


| | | | | |
|---|---|---|---|---|
| Рук. отд. | Вахнусин | | 1.442.1-2.1 4.00.0СМ | |
| Н. контр. | Тахтенгерц | | Плита 2П1 с квадратными отверстиями (пример) | Стадия: Р; Масса: см. чертеж; Масштаб: — |
| Гл. инж. пр. | Тахтенгерц | | | Лист; Листов 1 |
| Рук. гр. | Товечина | | | ЦНИИПРОМЗДАНИЙ |
| Провер. | Суходова | | | |
| Разраб. | Кочемова | | | |

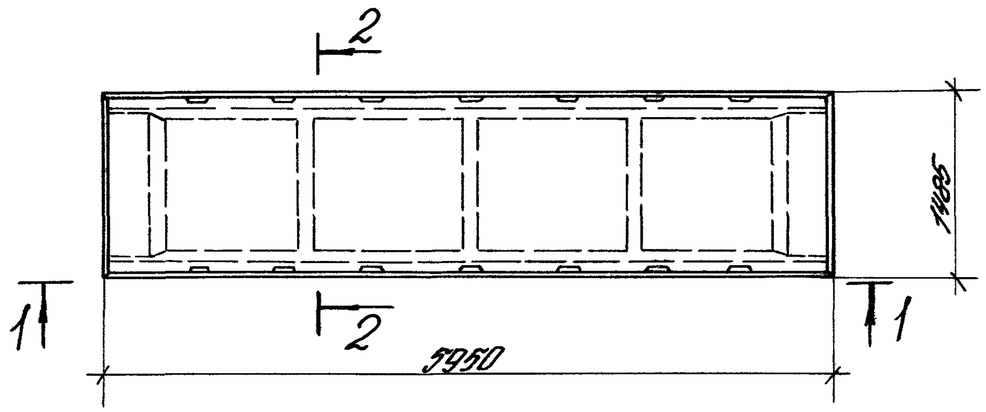


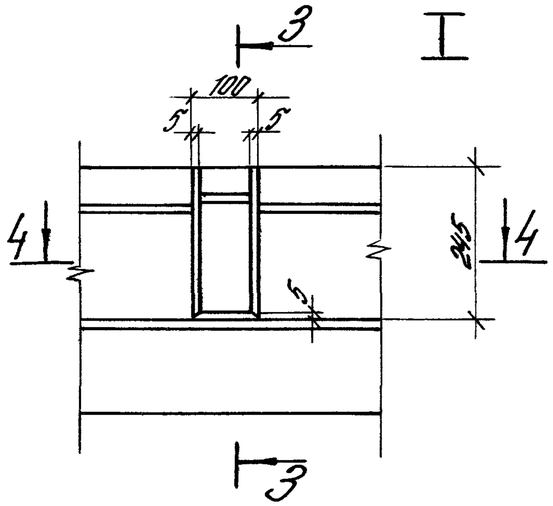


3-3

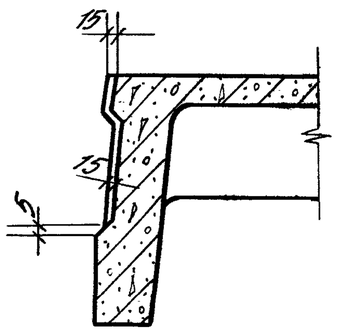


1-1

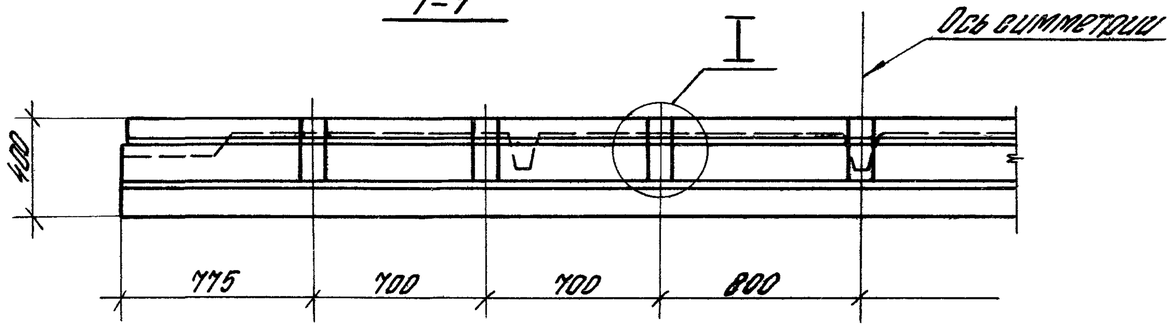


4-4

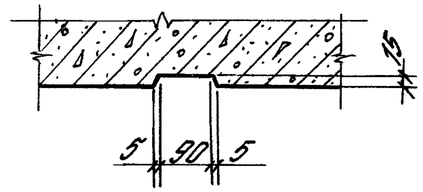


2-2

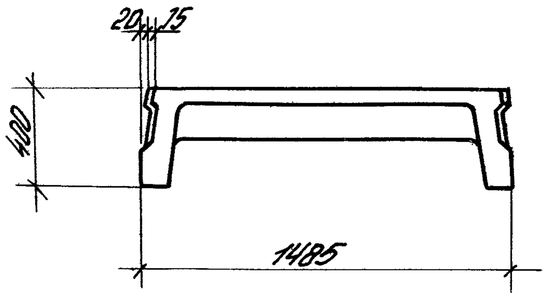


| | | | | |
|---|---|---|---|---|
| Инж. отд. | Выжигина | | 1.4421-2.1 4.00.0 СМ | |
| Н. контр. | Трахтенгерц | | Плита 2П1 со шпонками (вариант) | Стадия: Р; Масса: —; Масштаб: — |
| Гл. инж. пр. | Трахтенгерц | | | Лист; Листов 1 |
| Рук. груп. | Товгина | | | ЦНИИПРОМЗДАНИЙ |
| Провер. | Сурова | | | |
| Разраб. | Коченова | | | |

Инв. № подл. | Подп. и дата | Взам. инв. №