ТИПОВЫЕ КОНСТРУКЦИИ, ИЗДЕЛИЯ И УЗЛЫ ЗДАНИЙ И СООРУЖЕНИЙ

СЕРИЯ 3.503.1 - 100

# УНИФИЦИРОВАННЫЕ СТОЕЧНЫЕ ОПОРЫ АВТОДОРОЖНЫХ МОСТОВ ДЛЯ ОБЫЧНЫХ И СЕВЕРНЫХ УСЛОВИЙ С ПРИМЕНЕНИЕМ ИЗДЕЛИЙ ЗАВОДСКОГО ИЗГОТОВЛЕНИЯ

## ВЫПУСК 1

## КОНСТРУКЦИИ ОПОР. РАБОЧИЕ ЧЕРТЕЖИ

25430-02

отпускная цена
на момент реализации
указана в счет-накладной

ТИПОВЫЕ КОНСТРУКЦИИ, ИЗДЕЛИЯ И УЗЛЫ ЗДАНИЙ И СООРУЖЕНИЙ

СЕРИЯ 3.503.1 - 100

# УНИФИЦИРОВАННЫЕ СТОЕЧНЫЕ ОПОРЫ АВТОДОРОЖНЫХ МОСТОВ ДЛЯ ОБЫЧНЫХ И СЕВЕРНЫХ УСЛОВИЙ С ПРИМЕНЕНИЕМ ИЗДЕЛИЙ ЗАВОДСКОГО ИЗГОТОВЛЕНИЯ

## ВЫПУСК 1

## КОНСТРУКЦИИ ОПОР. РАБОЧИЕ ЧЕРТЕЖИ

РАЗРАБОТАНЫ ИНСТИТУТОМ „СОЮЗДОРПРОЕКТ"

ГЛАВНЫЙ ИНЖЕНЕР ИНСТИТУТА В.Д. БРАСЛАВСКИЙ

ГЛАВНЫЙ ИНЖЕНЕР ПРОЕКТА В.А. РОДЮШКИН

УТВЕРЖДЕНЫ МИНТРАНССТРОЕМ СССР,
ПРОТОКОЛ ОТ 22.11.91 № АВ-189.
ВВЕДЕНЫ В ДЕЙСТВИЕ С 01.07.92
ПРИКАЗ СОЮЗДОРПРОЕКТА ОТ 14.11.91
№ 177 ПР

| Обозначение документа | Наименование документа | Стр. |
|---|---|---|
| 3.503.I-100.I-ТО | Техническое описание | 3 |
| 3.503.I-100.I-I | Схема расположения элементов крайних опор 20К92-N-Ф | 4 |
| 3.503.I-100.I-2 | Схема расположения элементов крайних опор 30К I07-N-Ф и 30К I22-N-Ф | 6 |
| 3.503.I-100.I-3 | Схема расположения элементов крайних опор 30К I27-N-Ф; 30К I42-N-Ф | 9 |
| 3.503.I-100.I-4 | Схема расположения элементов крайних опор 40К I42-N-Ф и 40К I57-N-Ф | 12 |
| 3.503.I-100.I-5 | Схема расположения элементов крайних опор 40К I39-N-Ф; 40К I46-N-Ф | 15 |
| 3.503.I-100.I-6 | Схема расположения элементов крайних опор 40К I76-N-Ф; 40К I84-N-Ф | 19 |
| 3.503.I-100.I-7 | Схема расположения элементов опор 10П 82-I,2,3-Ф; 10П 94-I,2,3-Ф | 23 |
| 3.503.I-100.I-8 | Схема расположения элементов опор 20П 78-I,2,3,5,6-Ф; 20П 8I-4-Ф; 20П 82-3,4,5,6-Ф; 20П 94-I...6-Ф | 24 |
| 3.503.I-100.I-9 | Схема расположения элементов опор 30П 85--3,4,5,6-Ф; 30П I09-5,6-Ф; 30П II5-5,6-Ф | 27 |
| 3.503.I-100.I-10 | Схема расположения элементов опор 30П95-I ...6-Ф; 30П II5-I,2,3,4-Ф; 30П I30-I...6-Ф; 2(30П I30-I...6-Ф) | 29 |
| 3.503.I-100.I-II | Схема расположения элементов опор 40П II9--I...6-Ф; 40П I30-I...6-Ф; 2(40П I30-I... 6-Ф) | 31 |
| 3.503.I-100.I-I2 | Схема расположения элементов опоры 2(40П I67-I...6-Ф) | 33 |
| 3.503.I-100.I-I3ВМ | Ведомость расхода материалов на крайние опоры | 35 |
| 3.503.I-100.I-I4ВМ | Ведомость расхода материалов на промежуточные опоры | 40 |
| 3.503.I-100.I-I5ВМ | Ведомость расхода материалов на стойку | 42 |


| | | | |
|---|---|---|---|
| Н.контр. | Прохоров | | 11.10.91 |
| Нач.отд. | Постовой | | 11.10.91 |
| Гл.спец. | Прохоров | | 11.10.91 |
| ГИП | Родюшкин | | 11.10.91 |
| Нач.пр.гр. | Егоров | | 11.10.91 |
| Инж.I к. | Понкратова | | 11.10.91 |
| Инж.II к. | Демидович | | 11.10.91 |

3.503.1-100.1

СОДЕРЖАНИЕ

| Стадия | Лист | Листов |
|---|---|---|
| Р | | 1 |

СОЮЗДОРПРОЕКТ

КОПИРОВАЛ: АВ 25430-02 3 ФОРМАТ А3

## I. Общая часть

В состав настоящего выпуска включены схемы расположения элементов опор. Указания по подбору марок опор содержатся в выпуске 0 настоящей серии.

При подборе опор для местных условий на схемах расположения элементов опор следует указать следующие данные:

- уровень высоких вод;
- рабочий (строительный) уровень воды;
- уровень меженних вод;
- уровень местного размыва или уровень поверхности грунта;
- высоту опоры;
- высоту стоек;
- расчетную глубину заложения фундамента на естественном основании.

## 2. Технические требования

При сооружении опор следует выполнять требования СНиП 2.05.03-84 "Мосты и трубы", СНиП 3.01.03-84, СНиП 3.04.03-85, СНиП Ш-43-75 (с изменениями и дополнениями) и общие указания по производству работ выпуска 0 настоящей серии.

Технические требования, относящиеся к отдельным конструктивным частям опор оговорены на соответствующих рабочих чертежах.

| | | | | | | | |
|---|---|---|---|---|---|---|---|
| Н.контр. | Прохоров | | 11.10.91 | 3.503.1-100.1-ТО | | | |
| Нач.отд. | Постовой | | 11.10.91 | | | | |
| Гл.спец. | Прохоров | | 11.10.91 | ТЕХНИЧЕСКОЕ ОПИСАНИЕ | СТАДИЯ | ЛИСТ | ЛИСТОВ |
| ГИП | Родюшкин | | 11.10.91 | | Р | | 1 |
| Нач.пр.гр. | Егоров | | 11.10.91 | | СОЮЗДОРПРОЕКТ | | |
| Инж. Iк. | Понкратова | | 11.10.91 | | | | |
| Инж. IIк | Демидович | | 11.10.91 | | | | |

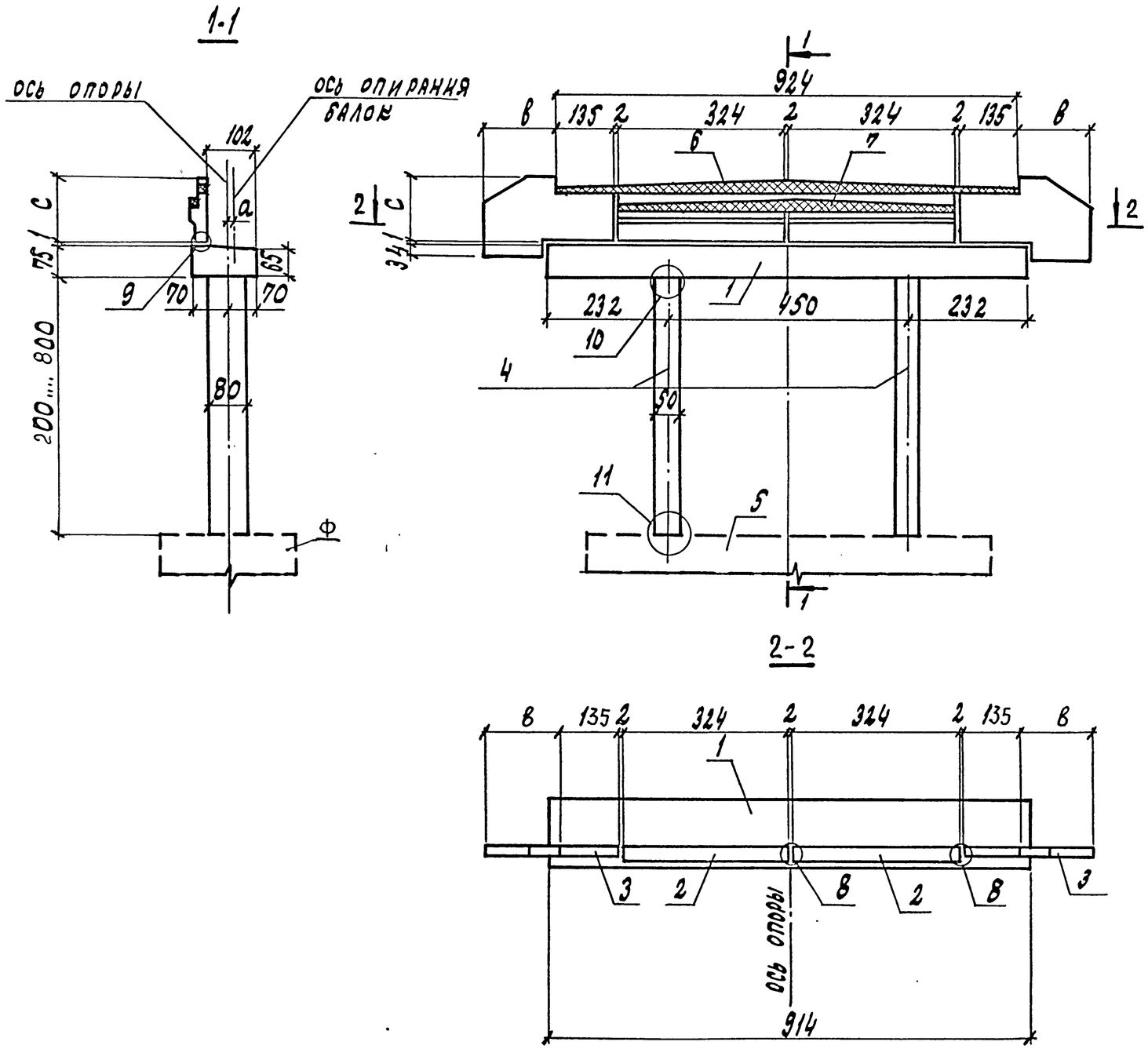


| Номер схемы | Марка опоры | Размеры, см | | |
|---|---|---|---|---|
| | | a | c | в |
| 1 | 2 ОК 92 -1 -Ф | 3 | 130 | 150 |
| 2 | 2 ОК 92-2 -Ф | 3 | 145 | 170 |
| 3 | 2 ОК 92 -3 - Ф | 3 | 130 | 150 |
| 4 | 2 ОК 92 -4 -Ф | 3 | 160 | 170 |
| 5 | 2 ОК 92 -5 -Ф | 13 | 190 | 190 |
| 6 | 2 ОК 92 -6- Ф | 13 | 210 | 210 |

1. Спецификацию см. лист 2.
2. Размеры в см.

| | | | | | | | |
|---|---|---|---|---|---|---|---|
| Н. контр. | Прохоров | | 11.10.91 | 3.503.1-100.1-1 | | | |
| Нач. отд. | Постовой | | 11.10.91 | | | | |
| Гл. спец. | Прохоров | | 11.10.91 | Схема расположения элементов крайних опор 2 ОК 92 - N - Ф | Стадия | Лист | Листов |
| ГИП | Родюшкин | | 11.10.91 | | Р | 1 | 2 |
| Нач. пр. гр. | Егоров | | 11.10.91 | | СОЮЗДОРПРОЕКТ | | |
| Инж. III к. | Лисичкина | | 11.10.91 | | | | |
| Инж. III к. | Мосин | | 10.10.91 | | | | |

| Поз. | Наименование | Количество на схему | | | | | | Обозначение документа |
|---|---|---|---|---|---|---|---|---|
| | | 1 | 2 | 3 | 4 | 5 | 6 | |
| | Блок ригеля | | | | | | | |
| 1 | 2 РК 91-ТА III (II) | 1 | 1 | 1 | 1 | 1 | 1 | 3.503.1-100.3-15 |
| | Блоки шкафной стенки | | | | | | | |
| 2 | БШ 32.9-ТА III (II) | 2 | | 2 | | | | 3.503.1-100.3-20 |
| | БШ 32.10-ТА III (II) | | 2 | | | | | |
| | БШ 32.12-ТА III (II) | | | | 2 | | | |
| | БШ 32.15-ТА III (II) | | | | | 2 | | |
| | БШ 32.17-ТА III (II) | | | | | | 2 | |
| 3 | БК 29.17-ТА III (II) | 2 | | 2 | | | | 3.503.1-100.3-18 |
| | БК 31.18-ТА III (II) | | 2 | | | | | |
| | БК 31.20-ТА III (II) | | | | 2 | | | |
| | БК 33.23-ТА III (II) | | | | | 2 | | |
| | БК 35.25-ТА III (II) | | | | | | 2 | |
| | Блоки стоек | | | | | | | |
| 4 | Сл.50-ТА III (II)-1 | | | | | | | 3.503.1-100.3-21 |
| | Сл.50-ТА III (II)-2 | | | | | | | |
| | Сл.50-ТА III (II)-3 | | | | | | | |
| | Сл.50-ТА III (II)-4 | | | | | | | 3.503.1-100.3-22 |
| | Фундаментная часть | | | | | | | |
| 5 | 2ФС 35-п | 1 | 1 | 1 | 1 | 1 | 1 | 3.503.1-100.2-6 |
| | 2ФС 40-п | 1 | 1 | 1 | 1 | 1 | 1 | 3.503.1-100.2-1 |
| | 2ФЕК 34.71-1 | 1 | 1 | 1 | 1 | | | 3.503.1-100.2-11 |
| | 2ФЕК 34.71-2 | | | | | 1 | 1 | |
| | Монолитные узлы | | | | | | | |
| 6 | ДБ-1 | 1 | 1 | 1 | 1 | 1 | 1 | 3.503.1-100.2-28 |
| 7 | ПБ 6.е-ТА III (II) | 1 | 1 | 1 | 1 | 1 | 1 | 3.503.1-100.2-27 |
| 8 | Узел 10 | 3 | 3 | 3 | 3 | 3 | 3 | 3.503.1-100.2-25 |
| 9 | Узел 9 | 1 | 1 | 1 | 1 | 1 | 1 | 3.503.1-100.2-24 |
| 10 | Узел 5 | 2 | 2 | 2 | 2 | 2 | 2 | 3.503.1-100.2-20 |
| 11 | Узел 6 | 2 | 2 | 2 | 2 | 2 | 2 | 3.503.1-100.2-21 |



Копировал: № 25430-02 6 Формат А3

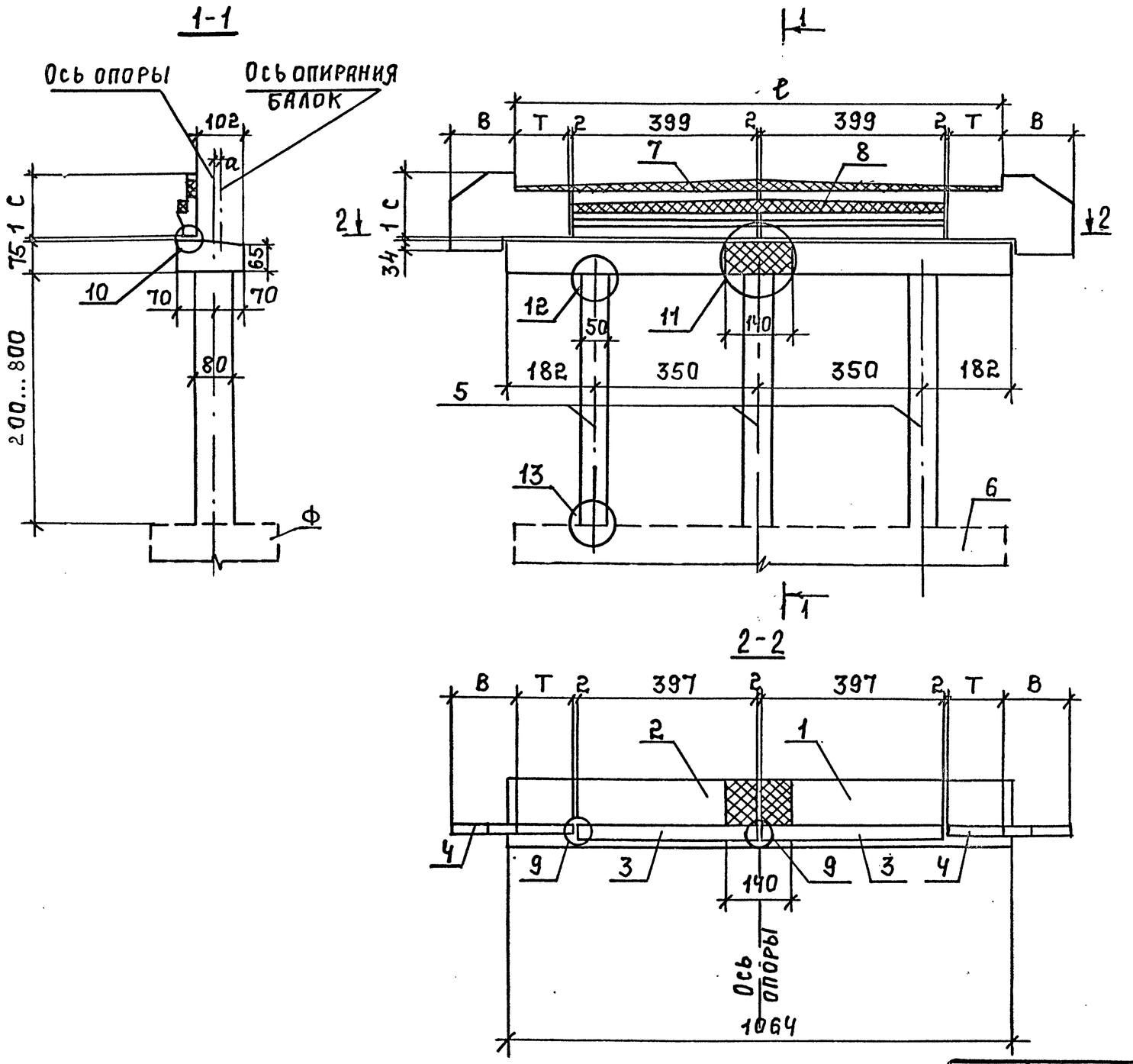


| Номер схемы | Марка опоры | Размеры, см. | | | | |
|---|---|---|---|---|---|---|
| | | a | в | c | ℓ | т |
| 1 | 30К107-1-ф | 3 | 150 | 130 | 1074 | 135 |
| 2 | 30К107-2-ф | 3 | 170 | 145 | | |
| 3 | 30К107-3-ф | 3 | 150 | 130 | | |
| 4 | 30К107-4-ф | 3 | 170 | 160 | | |
| 5 | 30К107-5-ф | 13 | 190 | 190 | | |
| 6 | 30К107-6-ф | 13 | 210 | 210 | | |
| 7 | 30К122-1-ф | 3 | 115 | 130 | 1224 | 210 |
| 8 | 30К122-2-ф | 3 | 115 | 145 | | |
| 9 | 30К122-3-ф | 3 | 115 | 130 | | |
| 10 | 30К122-4-ф | 3 | 135 | 160 | | |
| 11 | 30К122-5-ф | 13 | 155 | 190 | | |
| 12 | 30К122-6-ф | 13 | 175 | 210 | | |

1. Спецификацию см. листы 2,3.
2. Размеры в см.

| | | | |
|---|---|---|---|
| Н.контр. | Прохоров | | 11.10.91 |
| Нач.отд. | Постовой | | 11.10.91 |
| Гл.спец. | Прохоров | | 11.10.91 |
| ГИП | Родюшкин | | 11.10.91 |
| Нач.пр.г. | Егоров | | 11.10.91 |
| Инж. | Лисичкина | | 11.10.91 |
| Инж.I кат. | Мосин | | 11.10.91 |

3.503.1-100.1-2

Схема расположения элементов крайних опор 30К107-N-ф и 30К122-N-ф

| Стадия | Лист | Листов |
|---|---|---|
| Р | 1 | 3 |

Союздорпроект

Копировал: 25430-02 7 Формат А3

| Поз. | Наименование | Количество на схему | | | | | | | | | | | | Обозначение документа |
|---|---|---|---|---|---|---|---|---|---|---|---|---|---|---|
| | | 1 | 2 | 3 | 4 | 5 | 6 | 7 | 8 | 9 | 10 | 11 | 12 | |
| | Блок ригеля | | | | | | | | | | | | | |
| 1 | ЗРК 46-ТА III (II)-1 | 1 | 1 | 1 | 1 | 1 | 1 | 1 | 1 | 1 | 1 | 1 | 1 | 3.503.1-100.3-16 |
| 2 | ЗРК 46-ТА III (II)-2 | 1 | 1 | 1 | 1 | 1 | 1 | 1 | 1 | 1 | 1 | 1 | 1 | |
| | Блоки шкафной стенки | | | | | | | | | | | | | |
| 3 | БШ 40.9-ТА III (II) | 2 | | 2 | | | | 2 | | 2 | | | | 3.503.1-100.3-20 |
| | БШ 40.10-ТА III (II) | | 2 | | | | | | 2 | | | | | |
| | БШ 40.12-ТА III (II) | | | | 2 | | | | | | 2 | | | |
| | БШ 40.15-ТА III (II) | | | | | 2 | | | | | | 2 | | |
| | БШ 40.17-ТА III (II) | | | | | | 2 | | | | | | 2 | |
| 4 | БК 29.17-ТА III (II) | 2 | | 2 | | | | | | | | | | 3.503.1-100.3-18 |
| | БК 31.18-ТА III (II) | | 2 | | | | | | | | | | | |
| | БК 31.20-ТА III (II) | | | | 2 | | | | | | | | | |
| | БК 33.23-ТА III (II) | | | | | 2 | | | | | | | | |
| | БК 35.25-ТА III (II) | | | | | | 2 | | | | | | | |
| | БК 33.17-ТА III (II) | | | | | | | 2 | | 2 | | | | |
| | БК 33.18-ТА III (II) | | | | | | | | 2 | | | | | |
| | БК 35.20-ТА III (II) | | | | | | | | | | 2 | | | |
| | БК 37.23-ТА III (II) | | | | | | | | | | | 2 | | |
| | БК 39.25-ТА III (II) | | | | | | | | | | | | 2 | |
| | Блоки стоек | | | | | | | | | | | | | |
| 5 | СР.50-ТА III (II)-1 | | | | | | | | | | | | | 3.503.1-100.3-21 |
| | СР.50-ТА III (II)-2 | | | | | | | | | | | | | 3.503.1-100.3-22 |
| | СР.50-ТА III (II)-3 | | | | | | | | | | | | | |
| | СР.50-ТА III (II)-4 | | | | | | | | | | | | | |
| | Фундаментная часть | | | | | | | | | | | | | |
| 6 | ЗФС 35-п | 1 | 1 | 1 | 1 | 1 | 1 | 1 | 1 | 1 | 1 | 1 | 1 | 3.503.1-100.2-2 |
| | ЗФС 40-п | 1 | 1 | 1 | 1 | 1 | 1 | 1 | 1 | 1 | 1 | 1 | 1 | 3.503.1-100.2-7 |
| | ЗФЕК 34.96-1 | 1 | 1 | 1 | 1 | | | 1 | 1 | 1 | 1 | | | 3.503.1-100.2-11 |
| | ЗФЕК 34.96-2 | | | | | 1 | 1 | | | | | 1 | 1 | |



Копировал: А2 25430-02 8 Формат А3

продолжение

| Поз. | Наименование | Количество на схему | | | | | | | | | | | | Обозначение документа |
|---|---|---|---|---|---|---|---|---|---|---|---|---|---|---|
| | | 1 | 2 | 3 | 4 | 5 | 6 | 7 | 8 | 9 | 10 | 11 | 12 | |
| | Монолитные узлы | | | | | | | | | | | | | |
| 7 | ДБ-2 | 1 | 1 | 1 | 1 | 1 | 1 | | | | | | | 3.503.1-100.2-28 |
| | ДБ-3 | | | | | | | 1 | 1 | 1 | 1 | 1 | 1 | 3.503.1-100.2-28 |
| 8 | ПБ8.е-ТА III (II) | 1 | 1 | 1 | 1 | 1 | 1 | 1 | 1 | 1 | 1 | 1 | 1 | 3.503.1-100.2-27 |
| 9 | Узел 10 | 3 | 3 | 3 | 3 | 3 | 3 | 3 | 3 | 3 | 3 | 3 | 3 | 3.503.1-100.2-25 |
| 10 | Узел 9 | 1 | 1 | 1 | 1 | 1 | 1 | 1 | 1 | 1 | 1 | 1 | 1 | 3.503.1-100.2-24 |
| 11 | Узел 8 | 1 | 1 | 1 | 1 | 1 | 1 | 1 | 1 | 1 | 1 | 1 | 1 | 3.503.1-100.2-23 |
| 12 | Узел 5 | 2 | 2 | 2 | 2 | 2 | 2 | 2 | 2 | 2 | 2 | 2 | 2 | 3.503.1-100.2-20 |
| 13 | Узел 6 | 3 | 3 | 3 | 3 | 3 | 3 | 3 | 3 | 3 | 3 | 3 | 3 | 3.503.1-100.2-21 |



Копировал: Ю-25430-02 9 Формат А3

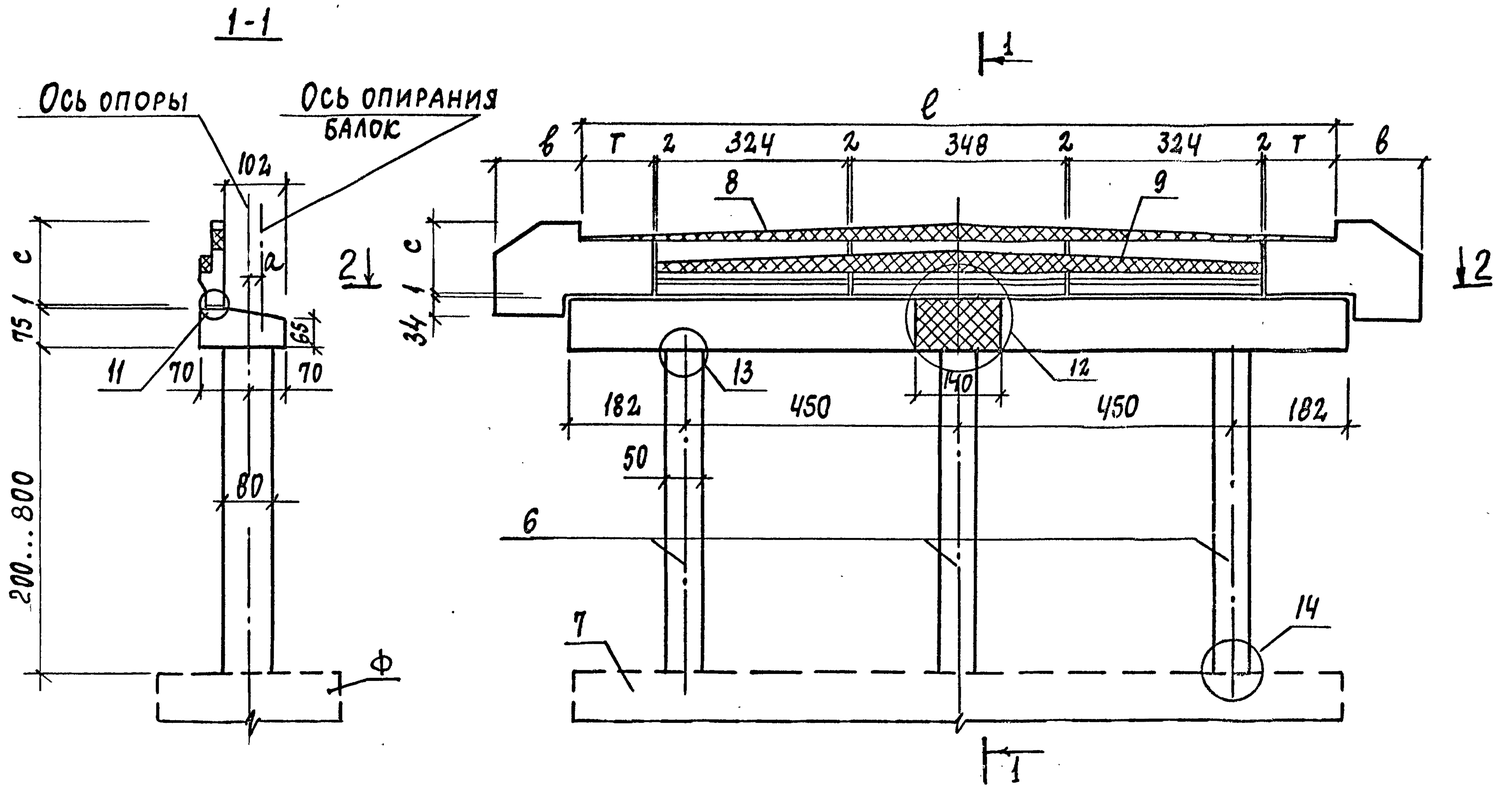


| Номер схемы | Марка опоры | Размеры, см | | | | |
|---|---|---|---|---|---|---|
| | | a | в | c | ℓ | т |
| 1 | 3 ОК 127-1-ф | 3 | 150 | 130 | 1274 | 135 |
| 2 | 3 ОК 127-2-ф | 3 | 170 | 145 | | |
| 3 | 3 ОК 127-3-ф | 3 | 150 | 130 | | |
| 4 | 3 ОК 127-4-ф | 3 | 170 | 160 | | |
| 5 | 3 ОК 127-5-ф | 13 | 190 | 190 | | |
| 6 | 3 ОК 127-6-ф | 13 | 210 | 210 | | |
| 7 | 3 ОК 142-1-ф | 3 | 115 | 130 | 1424 | 210 |
| 8 | 3 ОК 142-2-ф | 3 | 115 | 145 | | |
| 9 | 3 ОК 142-3-ф | 3 | 115 | 130 | | |
| 10 | 3 ОК 142-4-ф | 3 | 135 | 160 | | |
| 11 | 3 ОК 142-5-ф | 13 | 155 | 190 | | |
| 12 | 3 ОК 142-6-ф | 13 | 175 | 210 | | |

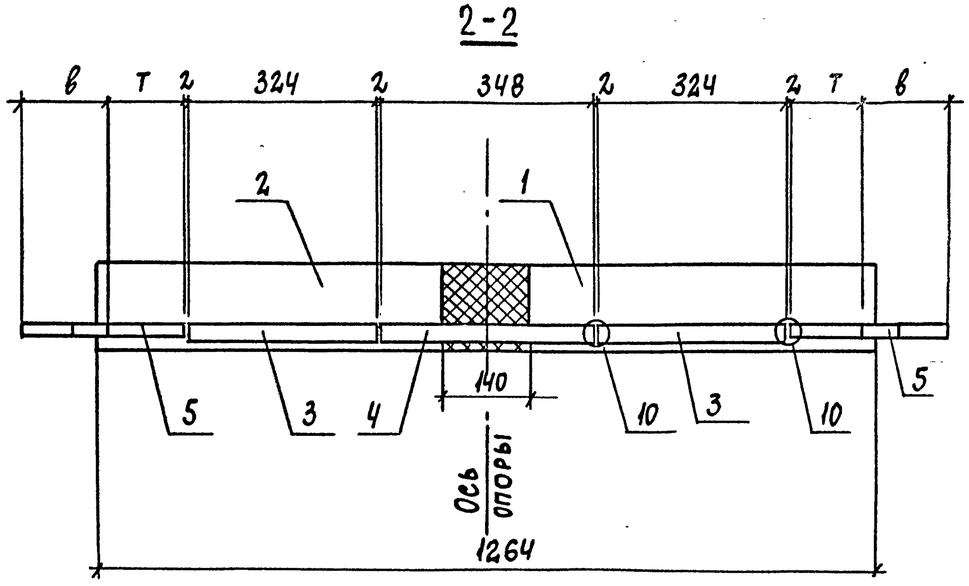


1. Спецификацию см. листы 2,3.
2. Размеры в см.

| | | | |
|---|---|---|---|
| Н.контр. | Прохоров | | 11.10.91 |
| Нач. отд. | Постовой | | 11.10.91 |
| Гл. спец. | Прохоров | | 11.10.91 |
| ГИП | Родюшкин | | 11.10.91 |
| Нач. пр. гр. | Егоров | | 11.10.91 |
| Инж. IIIк | Лисичкина | | 11.10.91 |
| Инж. IIIк | Мосин | | 11.10.91 |

3.503.1-100.1-3

Схема расположения элементов крайних опор 3ОК 127-N-ф; 3ОК 142-N-ф

| Стадия | Лист | Листов |
|---|---|---|
| Р | 1 | 3 |

Союздорпроект

| Поз. | Наименование | Количество на схему | | | | | | | | | | | | Обозначение документа |
|---|---|---|---|---|---|---|---|---|---|---|---|---|---|---|
| | | 1 | 2 | 3 | 4 | 5 | 6 | 7 | 8 | 9 | 10 | 11 | 12 | |
| | Блок ригеля | | | | | | | | | | | | | |
| 1 | 3РК 56-ТА III (II) -1 | 1 | 1 | 1 | 1 | 1 | 1 | 1 | 1 | 1 | 1 | 1 | 1 | 3.503.1 - 100.3-16 |
| 2 | 3 РК 56 - ТА III (II) - 2 | 1 | 1 | 1 | 1 | 1 | 1 | 1 | 1 | 1 | 1 | 1 | 1 | |
| | Блоки шкафной стенки | | | | | | | | | | | | | |
| 3 | БШ 32. 9 - ТА III (II) | 2 | | 2 | | | | 2 | | 2 | | | | 3.503.1 - 100.3-20 |
| | БШ 32. 10 - ТА III (II) | | 2 | | | | | | 2 | | | | | |
| | БШ 32. 12 - ТА III (II) | | | | 2 | | | | | | 2 | | | |
| | БШ 32. 15 - ТА III (II) | | | | | 2 | | | | | | 2 | | |
| | БШ 32. 17 - ТА III (II) | | | | | | 2 | | | | | | 2 | |
| 4 | БШ 35. 9 - ТА III (II) | 1 | | 1 | | | | 1 | | 1 | | | | |
| | БШ 35. 10 - ТА III (II) | | 1 | | | | | | 1 | | | | | |
| | БШ 35. 12 - ТА III (II) | | | | 1 | | | | | | 1 | | | |
| | БШ 35. 15 - ТА III (II) | | | | | 1 | | | | | | 1 | | |
| | БШ 35. 17 - ТА III (II) | | | | | | 1 | | | | | | 1 | |
| 5 | БК 29. 17 - ТА III (II) | 2 | | 2 | | | | | | | | | | 3.503.1 - 100.3 - 18 |
| | БК 31. 18 - ТА III (II) | | 2 | | | | | | | | | | | |
| | БК 31. 20 - ТА III (II) | | | | 2 | | | | | | | | | |
| | БК 33. 23 - ТА III (II) | | | | | 2 | | | | | | | | |
| | БК 35. 25 - ТА III (II) | | | | | | 2 | | | | | | | |
| | БК 33. 17 - ТА III (II) | | | | | | | 2 | | 2 | | | | |
| | БК 33. 18 - ТА III (II) | | | | | | | | 2 | | | | | |
| | БК 35. 20 - ТА III (II) | | | | | | | | | | 2 | | | |
| | БК 37. 23 - ТА III (II) | | | | | | | | | | | 2 | | |
| | БК 39. 25 - ТА III (II) | | | | | | | | | | | | 2 | |
| | Блоки стоек | | | | | | | | | | | | | |
| 6 | С ℓ. 50 - ТА III (II) -1 | | | | | | | | | | | | | 3.503.1 - 100.3 -21 |
| | С ℓ. 50 - ТА III (II) -2 | | | | | | | | | | | | | |
| | С ℓ. 50 - ТА III (II) -3 | | | | | | | | | | | | | |
| | С ℓ. 50 - ТА III (II) - 4 | | | | | | | | | | | | | 3.503.1 - 100.3 - 22 |

| Поз. | Наименование | Количество на схему | | | | | | | | | | | | Обозначение документа |
|---|---|---|---|---|---|---|---|---|---|---|---|---|---|---|
| | | 1 | 2 | 3 | 4 | 5 | 6 | 7 | 8 | 9 | 10 | 11 | 12 | |
| | Фундаментная часть | | | | | | | | | | | | | |
| 7 | ЗФС 35-п | 1 | 1 | 1 | 1 | 1 | 1 | 1 | 1 | 1 | 1 | 1 | 1 | 3.503.1-100.2-2 |
| | ЗФС 40-п | 1 | 1 | 1 | 1 | 1 | 1 | 1 | 1 | 1 | 1 | 1 | 1 | 3.503.1-100.2-7 |
| | ЗФЕК 34.116-1 | 1 | 1 | 1 | 1 | | | 1 | 1 | 1 | 1 | | | 3.503.1-100.2-11 |
| | ЗФЕК 34.116-2 | | | | | 1 | 1 | | | | | 1 | 1 | |
| | Монолитные узлы | | | | | | | | | | | | | |
| 8 | ДБ-4 | 1 | 1 | 1 | 1 | 1 | 1 | | | | | | | 3.503.1-100.2-28 |
| | ДБ-6 | | | | | | | 1 | 1 | 1 | 1 | 1 | 1 | 3.503.1-100.2-28 |
| 9 | ПБ 10.8-ТАIII(II) | 1 | 1 | 1 | 1 | 1 | 1 | 1 | 1 | 1 | 1 | 1 | 1 | 3.503.1-100.2-27 |
| 10 | Узел 10 | 4 | 4 | 4 | 4 | 4 | 4 | 4 | 4 | 4 | 4 | 4 | 4 | 3.503.1-100.2-25 |
| 11 | Узел 9 | 1 | 1 | 1 | 1 | 1 | 1 | 1 | 1 | 1 | 1 | 1 | 1 | 3.503.1-100.2-24 |
| 12 | Узел 8 | 1 | 1 | 1 | 1 | 1 | 1 | 1 | 1 | 1 | 1 | 1 | 1 | 3.503.1-100.2-23 |
| 13 | Узел 5 | 2 | 2 | 2 | 2 | 2 | 2 | 2 | 2 | 2 | 2 | 2 | 2 | 3.503.1-100.2-20 |
| 14 | Узел 6 | 3 | 3 | 3 | 3 | 3 | 3 | 3 | 3 | 3 | 3 | 3 | 3 | 3.503.1-100.2-21 |



Копировал: № 25430-02 12 Формат А3

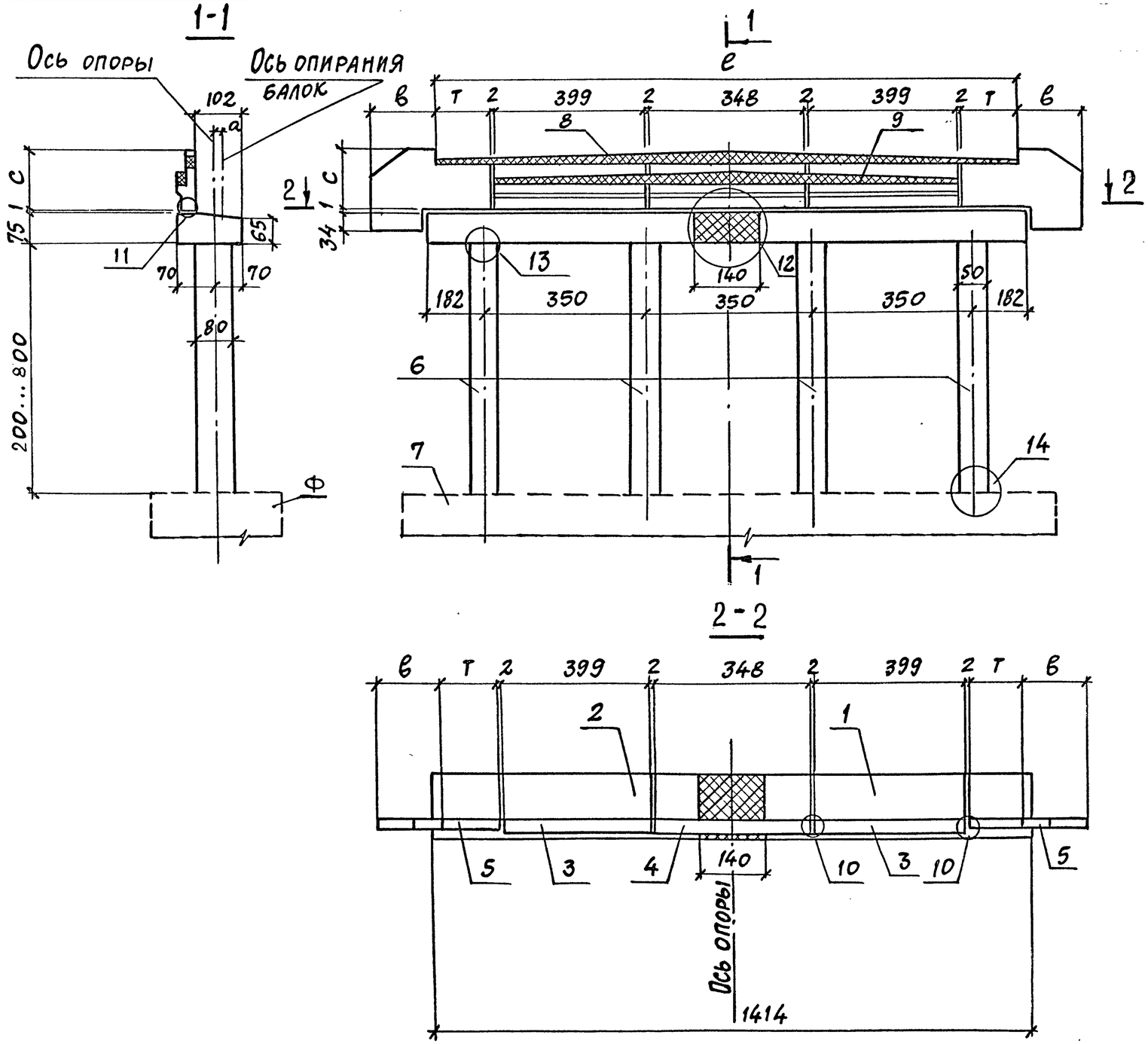


| Номер схемы | Марка опоры | Размеры, см | | | | |
|---|---|---|---|---|---|---|
| | | a | в | c | e | т |
| 1 | 4ОК 142-1-ф | 3 | 150 | 130 | 1424 | 135 |
| 2 | 4ОК 142-2-ф | 3 | 170 | 145 | | |
| 3 | 4ОК 142-3-ф | 3 | 150 | 130 | | |
| 4 | 4ОК 142-4-ф | 3 | 170 | 160 | | |
| 5 | 4ОК 142-5-ф | 13 | 190 | 190 | | |
| 6 | 4ОК 142-6-ф | 13 | 210 | 210 | | |
| 7 | 4ОК 157-1-ф | 3 | 115 | 130 | 1574 | 210 |
| 8 | 4ОК 157-2-ф | 3 | 115 | 145 | | |
| 9 | 4ОК 157-3-ф | 3 | 115 | 130 | | |
| 10 | 4ОК 157-4-ф | 3 | 135 | 160 | | |
| 11 | 4ОК 157-5-ф | 13 | 155 | 190 | | |
| 12 | 4ОК 157-6-ф | 13 | 175 | 210 | | |

1. Спецификацию см. листы 2,3.
2. Размеры в см.

| | | | | | | | |
|---|---|---|---|---|---|---|---|
| Н. контр. | Прохоров | | 11.10.91 | 3.503.1-100.1-4 | | | |
| Нач. отд. | Постовой | | 11.10.91 | | | | |
| Гл. спец. | Прохоров | | 11.10.91 | Схема расположения элементов крайних опор 4ОК 142-N-ф и 4ОК 157-N-ф | Стадия | Лист | Листов |
| ГИП | Родюшкин | | 11.10.91 | | Р | 1 | 3 |
| Нач. пр. гр. | Егоров | | 11.10.91 | | Союздорпроект | | |
| Инж. III к. | Лисичкина | | 11.10.91 | | | | |
| Инж. III к. | Мосин | | 11.10.91 | | | | |

| Поз. | Наименование | Количество на схему | | | | | | | | | | | | Обозначение документа |
|---|---|---|---|---|---|---|---|---|---|---|---|---|---|---|
| | | 1 | 2 | 3 | 4 | 5 | 6 | 7 | 8 | 9 | 10 | 11 | 12 | |
| | Блоки ригеля | | | | | | | | | | | | | |
| 1 | 4РК64-ТА III (II)-1 | 1 | 1 | 1 | 1 | 1 | 1 | 1 | 1 | 1 | 1 | 1 | 1 | 3.503.1-100.3-17 |
| 2 | 4РК64-ТА III (II)-2 | 1 | 1 | 1 | 1 | 1 | 1 | 1 | 1 | 1 | 1 | 1 | 1 | |
| | Блоки шкафной стенки | | | | | | | | | | | | | |
| 3 | БШ40.9-ТА III (II) | 2 | | 2 | | | | 2 | | 2 | | | | 3.503.1-100.3-20 |
| | БШ40.10-ТА III (II) | | 2 | | | | | | 2 | | | | | |
| | БШ40.12-ТА III (II) | | | | 2 | | | | | | 2 | | | |
| | БШ40.15-ТА III (II) | | | | | 2 | | | | | | 2 | | |
| | БШ40.17-ТА III (II) | | | | | | 2 | | | | | | 2 | |
| 4 | БШ35.9-ТА III (II) | 1 | | 1 | | | | 1 | | 1 | | | | |
| | БШ35.10-ТА III (II) | | 1 | | | | | | 1 | | | | | |
| | БШ35.12-ТА III (II) | | | | 1 | | | | | | 1 | | | |
| | БШ35.15-ТА III (II) | | | | | 1 | | | | | | 1 | | |
| | БШ35.17-ТА III (II) | | | | | | 1 | | | | | | 1 | |
| 5 | БК29.17-ТА III (II) | 2 | | 2 | | | | | | | | | | 3.503.1-100.3-18 |
| | БК31.18-ТА III (II) | | 2 | | | | | | | | | | | |
| | БК31.20-ТА III (II) | | | | 2 | | | | | | | | | |
| | БК33.23-ТА III (II) | | | | | 2 | | | | | | | | |
| | БК35.25-ТА III (II) | | | | | | 2 | | | | | | | |
| | БК33.17-ТА III (II) | | | | | | | 2 | | 2 | | | | |
| | БК33.18-ТА III (II) | | | | | | | | 2 | | | | | |
| | БК35.20-ТА III (II) | | | | | | | | | | 2 | | | |
| | БК37.23-ТА III (II) | | | | | | | | | | | 2 | | |
| | БК39.25-ТА III (II) | | | | | | | | | | | | 2 | |
| | Блоки стоек | | | | | | | | | | | | | |
| 6 | Сл.50-ТА III (II)-1 | | | | | | | | | | | | | 3.503.1-100.3-21 |
| | Сл.50-ТА III (II)-2 | | | | | | | | | | | | | |
| | Сл.50-ТА III (II)-3 | | | | | | | | | | | | | |
| | Сл.50-ТА III (II)-4 | | | | | | | | | | | | | 3.503.1-100.3-22 |



Копировал: АВ 25430-02 14 Формат А3

| Поз. | Наименование | Количество на схему | | | | | | | | | | | | Обозначение документа |
|---|---|---|---|---|---|---|---|---|---|---|---|---|---|---|
| | | 1 | 2 | 3 | 4 | 5 | 6 | 7 | 8 | 9 | 10 | 11 | 12 | |
| | Фундаментная часть | | | | | | | | | | | | | |
| 7 | ЧФС35-п | 1 | 1 | 1 | 1 | 1 | 1 | 1 | 1 | 1 | 1 | 1 | 1 | 3.503.1-100.2-3 |
| | ЧФС40-п | 1 | 1 | 1 | 1 | 1 | 1 | 1 | 1 | 1 | 1 | 1 | 1 | 3.503.1-100.2-8 |
| | ЧФЕК34.131-1 | 1 | 1 | 1 | 1 | | | 1 | 1 | 1 | 1 | | | 3.503.1-100.2-11 |
| | ЧФЕК34.131-2 | | | | | 1 | 1 | | | | | 1 | 1 | |
| | Монолитные узлы | | | | | | | | | | | | | |
| 8 | ДБ-5 | 1 | 1 | 1 | 1 | 1 | 1 | | | | | | | 3.503.1-100.2-28 |
| | ДБ-7 | | | | | | | 1 | 1 | 1 | 1 | 1 | 1 | 3.503.1-100.2-28 |
| 9 | ПБ11.е-ТАIII(II) | 1 | 1 | 1 | 1 | 1 | 1 | 1 | 1 | 1 | 1 | 1 | 1 | 3.503.1-100.2-27 |
| 10 | Узел 10 | 4 | 4 | 4 | 4 | 4 | 4 | 4 | 4 | 4 | 4 | 4 | 4 | 3.503.1-100.2-25 |
| 11 | Узел 9 | 1 | 1 | 1 | 1 | 1 | 1 | 1 | 1 | 1 | 1 | 1 | 1 | 3.503.1-100.2-24 |
| 12 | Узел 7 | 1 | 1 | 1 | 1 | 1 | 1 | 1 | 1 | 1 | 1 | 1 | 1 | 3.503.1-100.2-22 |
| 13 | Узел 5 | 4 | 4 | 4 | 4 | 4 | 4 | 4 | 4 | 4 | 4 | 4 | 4 | 3.503.1-100.2-20 |
| 14 | Узел 6 | 4 | 4 | 4 | 4 | 4 | 4 | 4 | 4 | 4 | 4 | 4 | 4 | 3.503.1-100.2-21 |

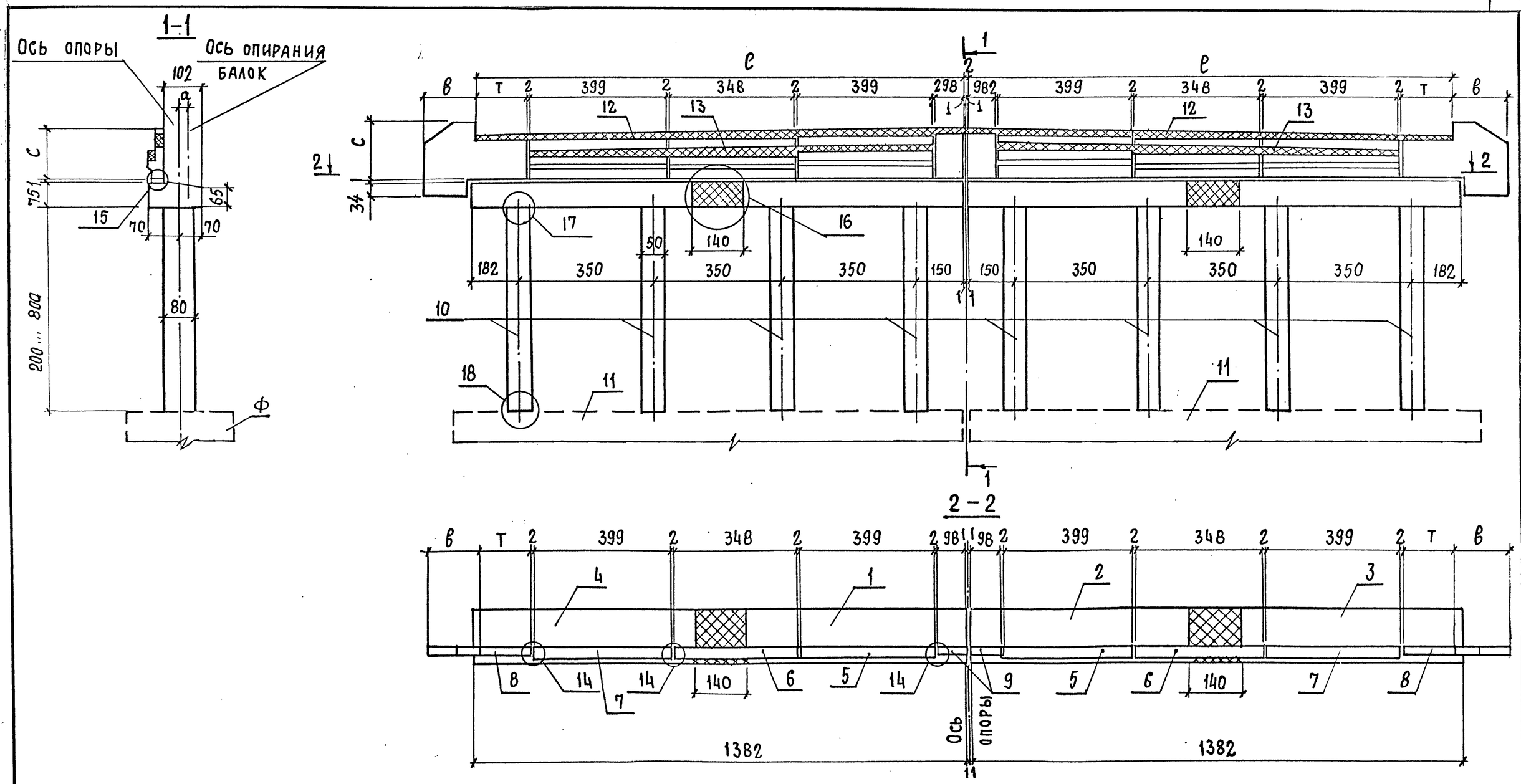


1. Спецификацию см. листы 3,4
2. Размеры в см.

| | | | | |
|---|---|---|---|---|
| Н. контр. | Прохоров | | 11.10.91 | 3.503.1-100.1-5 |
| Нач. отд. | Постовой | | 11.10.91 | |
| Гл. спец. | Прохоров | | 11.10.91 | Схема расположения элементов крайних опор 40К 139-N-ф; 40К 146-N-ф |
| ГИП | Родюшкин | | 11.10.91 | |
| Нач. пр. гр. | Егоров | | 11.10.91 | |
| Инж. III к. | Лисичкина | | 11.10.91 | |
| Инж. III к. | Мосин | | 11.10.91 | |

| Стадия | Лист | Листов |
|---|---|---|
| Р | 1 | 4 |

Союздорпроект

25430-02 16

Копировал: Ас

Формат А3.

| Номер схемы | Марка опоры | Размеры, см. | | | | |
|---|---|---|---|---|---|---|
| | | a | в | c | e | т |
| 1 | 40К139-1-ф | 3 | 150 | 130 | 1387 | 135 |
| 2 | 40К139-2-ф | 3 | 170 | 145 | | |
| 3 | 40К139-3-ф | 3 | 150 | 130 | | |
| 4 | 40К139-4-ф | 3 | 170 | 160 | | |
| 5 | 40К139-5-ф | 13 | 190 | 190 | | |
| 6 | 40К139-6-ф | 13 | 210 | 210 | | |
| 7 | 40К146-1-ф | 3 | 115 | 130 | 1462 | 210 |
| 8 | 40К146-2-ф | 3 | 115 | 145 | | |
| 9 | 40К146-3-ф | 3 | 115 | 130 | | |
| 10 | 40К146-4-ф | 3 | 135 | 160 | | |
| 11 | 40К146-5-ф | 13 | 155 | 190 | | |
| 12 | 40К146-6-ф | 13 | 175 | 210 | | |



Копировал: 25430-02 17 Формат А4

| Поз. | Наименование | Количество на схему | | | | | | | | | | | | Обозначение документа |
|---|---|---|---|---|---|---|---|---|---|---|---|---|---|---|
| | | 1 | 2 | 3 | 4 | 5 | 6 | 7 | 8 | 9 | 10 | 11 | 12 | |
| | Блоки ригеля | | | | | | | | | | | | | |
| 1 | 4РК61 - ТА III (II)-1 | 1 | 1 | 1 | 1 | 1 | 1 | 1 | 1 | 1 | 1 | 1 | 1 | 3.503.1-100.3-17 |
| 2 | 4РК61 - ТА III (II)-2 | 1 | 1 | 1 | 1 | 1 | 1 | 1 | 1 | 1 | 1 | 1 | 1 | |
| 3 | 4РК64 - ТА III (II)-1 | 1 | 1 | 1 | 1 | 1 | 1 | 1 | 1 | 1 | 1 | 1 | 1 | |
| 4 | 4РК64 - ТА III (II)-2 | 1 | 1 | 1 | 1 | 1 | 1 | 1 | 1 | 1 | 1 | 1 | 1 | |
| | Блоки шкафной стенки | | | | | | | | | | | | | |
| 5 | БШ 40.10 - ТА III (II) | 2 | | 2 | | | | 2 | | 2 | | | | 3.503.1-100.3-20 |
| | БШ 40.12 - ТА III (II) | | 2 | | | | | | 2 | | | | | |
| | БШ 40.13 - ТА III (II) | | | | 2 | | | | | | 2 | | | |
| | БШ 40.16 - ТА III (II) | | | | | 2 | | | | | | 2 | | |
| | БШ 40.18 - ТА III (II) | | | | | | 2 | | | | | | 2 | |
| 6 | БШ 35.9 - ТА III (II) | 2 | | 2 | | | | 2 | | 2 | | | | |
| | БШ 35.10 - ТА III (II) | | 2 | | | | | | 2 | | | | | |
| | БШ 35.12 - ТА III (II) | | | | 2 | | | | | | 2 | | | |
| | БШ 35.15 - ТА III (II) | | | | | 2 | | | | | | 2 | | |
| | БШ 35.17 - ТА III (II) | | | | | | 2 | | | | | | 2 | |
| 7 | БШ 40.9 - ТА III (II) | 2 | | 2 | | | | 2 | | 2 | | | | |
| | БШ 40.10 - ТА III (II) | | 2 | | | | | | 2 | | | | | |
| | БШ 40.12 - ТА III (II) | | | | 2 | | | | | | 2 | | | |
| | БШ 40.15 - ТА III (II) | | | | | 2 | | | | | | 2 | | |
| | БШ 40.17 - ТА III (II) | | | | | | 2 | | | | | | 2 | |
| 8 | БК 29.17 - ТА III (II) | 2 | | 2 | | | | | | | | | | 3.503.1-100.3-18 |
| | БК 31.18 - ТА III (II) | | 2 | | | | | | | | | | | |
| | БК 31.20 - ТА III (II) | | | | 2 | | | | | | | | | |
| | БК 33.23 - ТА III (II) | | | | | 2 | | | | | | | | |
| | БК 35.25 - ТА III (II) | | | | | | 2 | | | | | | | |
| | БК 33.17 - ТА III (II) | | | | | | | 2 | | 2 | | | | |
| | БК 33.18 - ТА III (II) | | | | | | | | 2 | | | | | |
| | БК 35.20 - ТА III (II) | | | | | | | | | | 2 | | | |



Копировал: 25430-02 18 формат А3

| Поз. | Наименование | Количество на схему | | | | | | | | | | | | Обозначение документа |
|---|---|---|---|---|---|---|---|---|---|---|---|---|---|---|
| | | 1 | 2 | 3 | 4 | 5 | 6 | 7 | 8 | 9 | 10 | 11 | 12 | |
| | БК 37.23-ТА III (II) | | | | | | | | | | | 2 | | 3.503.1-100.3-18 |
| | БК 39.25-ТА III (II) | | | | | | | | | | | | 2 | |
| 9 | БШ 10.11-ТА III (II) | 2 | | 2 | | | | 2 | | 2 | | | | 3.503.1-100.3-19 |
| | БШ 10.12-ТА III (II) | | 2 | | | | | | 2 | | | | | |
| | БШ 10.14-ТА III (II) | | | | 2 | | | | | | 2 | | | |
| | БШ 10.17-ТА III (II) | | | | | 2 | | | | | | 2 | | |
| | БШ 10.19-ТА III (II) | | | | | | 2 | | | | | | 2 | |
| | Блоки стоек | | | | | | | | | | | | | |
| 10 | Сл.50-ТА III (II)-1 | | | | | | | | | | | | | 3.503.1-100.3-21 |
| | Сл.50-ТА III (II)-2 | | | | | | | | | | | | | |
| | Сл.50-ТА III (II)-3 | | | | | | | | | | | | | |
| | Сл.50-ТА III (II)-4 | | | | | | | | | | | | | 3.503.1-100.3-22 |
| | Фундаментная часть | | | | | | | | | | | | | |
| 11 | 4ФС 35-п | 2 | 2 | 2 | 2 | 2 | 2 | 2 | 2 | 2 | 2 | 2 | 2 | 3.503.1-100.2-3 |
| | 4ФС 40-п | 2 | 2 | 2 | 2 | 2 | 2 | 2 | 2 | 2 | 2 | 2 | 2 | 3.503.1-100.2-8 |
| | 4ФЕК 34.131-1 | 2 | 2 | 2 | 2 | | | 2 | 2 | 2 | 2 | | | 3.503.1-100.2-11 |
| | 4ФЕК 34.131-2 | | | | | 2 | 2 | | | | | 2 | 2 | |
| | Монолитные узлы | | | | | | | | | | | | | |
| 12 | ДБ-8 | 2 | 2 | 2 | 2 | 2 | 2 | | | | | | | 3.503.1-100.2-28 |
| | ДБ-9 | | | | | | | 2 | 2 | 2 | 2 | 2 | 2 | 3.503.1-100.2-28 |
| 13 | 2ПБ 11.л-ТА III(II) | 2 | 2 | 2 | 2 | 2 | 2 | 2 | 2 | 2 | 2 | 2 | 2 | 3.503.1-100.2-27 |
| 14 | Узел 10 | 9 | 9 | 9 | 9 | 9 | 9 | 9 | 9 | 9 | 9 | 9 | 9 | 3.503.1-100.2-25 |
| 15 | Узел 9 | 1 | 1 | 1 | 1 | 1 | 1 | 1 | 1 | 1 | 1 | 1 | 1 | 3.503.1-100.2-24 |
| 16 | Узел 7 | 2 | 2 | 2 | 2 | 2 | 2 | 2 | 2 | 2 | 2 | 2 | 2 | 3.503.1-100.2-22 |
| 17 | Узел 5 | 8 | 8 | 8 | 8 | 8 | 8 | 8 | 8 | 8 | 8 | 8 | 8 | 3.503.1-100.2-20 |
| 18 | Узел 6 | 8 | 8 | 8 | 8 | 8 | 8 | 8 | 8 | 8 | 8 | 8 | 8 | 3.503.1-100.2-21 |

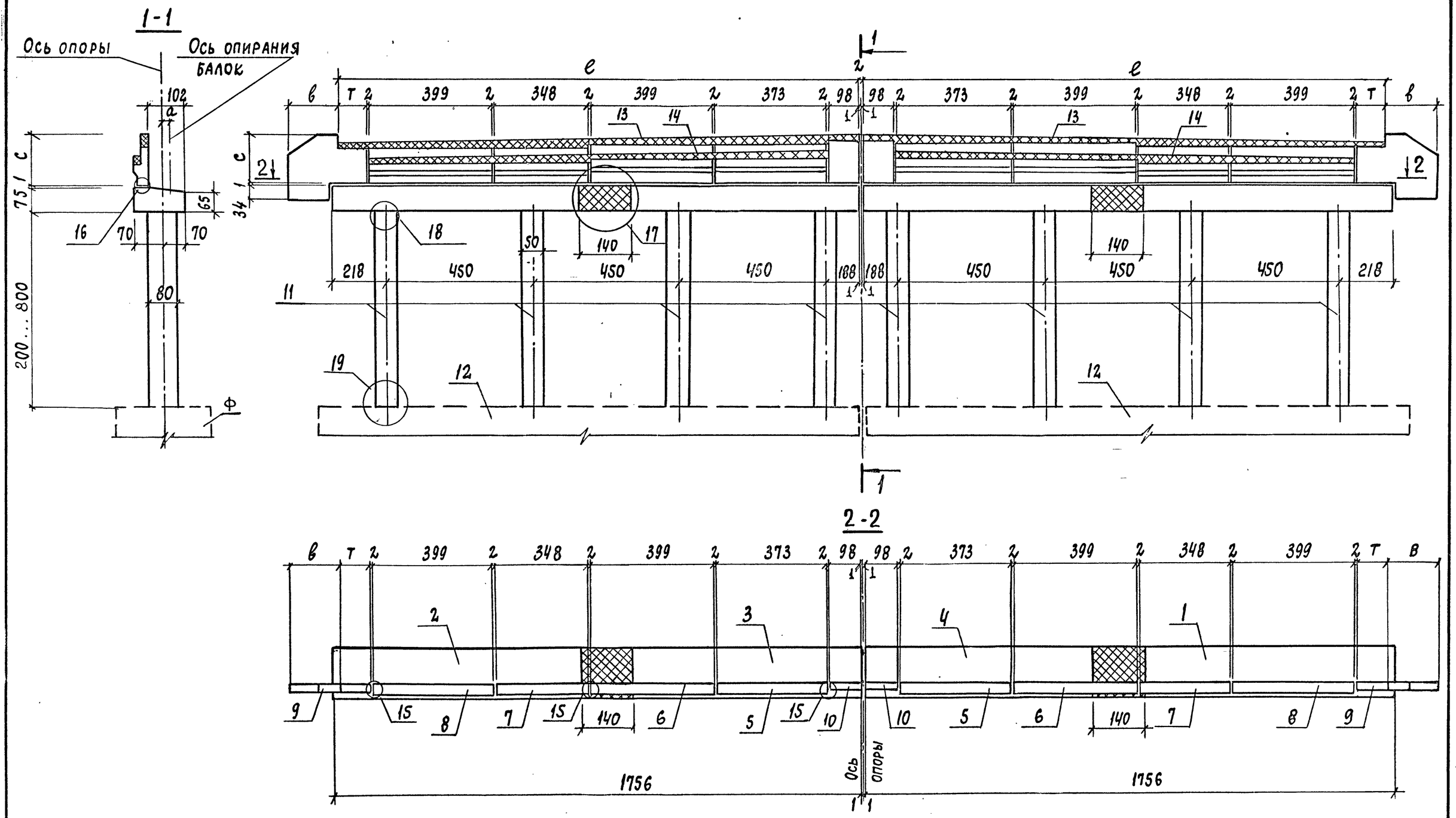


1. Спецификацию см. листы 3,4.
2. Размеры в см.

| | | | | | | | |
|---|---|---|---|---|---|---|---|
| Н. контр. | Прохоров | | 11.10.91 | 3.503.1-100.1-6 | | | |
| Нач. отд. | Постовой | | 11.10.91 | | | | |
| Гл. спец. | Прохоров | | 11.10.91 | Схема расположения элементов крайних опор | Стадия | Лист | Листов |
| ГИП | Родюшкин | | 11.10.91 | | Р | 1 | 4 |
| Нач. пр. гр. | Егоров | | 11.10.91 | 40К176-N-ф; 40К184-N-ф | Союздорпроект | | |
| Инж. IIIк | Лисичкина | | 11.10.91 | | | | |
| Инж. IIIк | Мосин | | 11.10.91 | | | | |

Копировал: 25430-02 20 Формат А3

| Номер схемы | Марка опоры | Размеры, см | | | | |
|---|---|---|---|---|---|---|
| | | а | в | с | е | т |
| 1 | 40К176-1-ф | 3 | 150 | 130 | 1762 | 135 |
| 2 | 40К176-2-ф | 3 | 170 | 145 | | |
| 3 | 40К176-3-ф | 3 | 150 | 130 | | |
| 4 | 40К176-4-ф | 3 | 170 | 160 | | |
| 5 | 40К176-5-ф | 13 | 190 | 190 | | |
| 6 | 40К176-6-ф | 13 | 210 | 210 | | |
| 7 | 40К184-1-ф | 3 | 115 | 130 | 1837 | 210 |
| 8 | 40К184-2-ф | 3 | 115 | 145 | | |
| 9 | 40К184-3-ф | 3 | 115 | 130 | | |
| 10 | 40К184-4-ф | 3 | 135 | 160 | | |
| 11 | 40К184-5-ф | 13 | 155 | 190 | | |
| 12 | 40К184-6-ф | 13 | 175 | 210 | | |



Копировал: Ал 25430-02 21 Формат А4

| Поз. | Наименование | Количество на схему | | | | | | | | | | | | Обозначение документа |
|---|---|---|---|---|---|---|---|---|---|---|---|---|---|---|
| | | 1 | 2 | 3 | 4 | 5 | 6 | 7 | 8 | 9 | 10 | 11 | 12 | |
| | Блоки ригеля | | | | | | | | | | | | | |
| 1 | 4РК80-ТА III(II)-1 | 1 | 1 | 1 | 1 | 1 | 1 | 1 | 1 | 1 | 1 | 1 | 1 | 3.503.1-100.3-17 |
| 2 | 4РК80-ТА III(II)-2 | 1 | 1 | 1 | 1 | 1 | 1 | 1 | 1 | 1 | 1 | 1 | 1 | |
| 3 | 4РК81-ТА III(II)-1 | 1 | 1 | 1 | 1 | 1 | 1 | 1 | 1 | 1 | 1 | 1 | 1 | |
| 4 | 4РК81-ТА III(II)-2 | 1 | 1 | 1 | 1 | 1 | 1 | 1 | 1 | 1 | 1 | 1 | 1 | |
| | Блоки шкафной стенки | | | | | | | | | | | | | |
| 5 | БШ37.10-ТА III(II) | 2 | | 2 | | | | 2 | | 2 | | | | 3.503.1-100.3-20 |
| | БШ37.12-ТА III(II) | | 2 | | | | | | 2 | | | | | |
| | БШ37.13-ТА III(II) | | | | 2 | | | | | | 2 | | | |
| | БШ37.16-ТА III(II) | | | | | 2 | | | | | | 2 | | |
| | БШ37.18-ТА III(II) | | | | | | 2 | | | | | | 2 | |
| 6 | БШ40.10-ТА III(II) | 2 | | 2 | | | | 2 | | 2 | | | | |
| | БШ40.12-ТА III(II) | | 2 | | | | | | 2 | | | | | |
| | БШ40.13-ТА III(II) | | | | 2 | | | | | | 2 | | | |
| | БШ40.16-ТА III(II) | | | | | 2 | | | | | | 2 | | |
| | БШ40.18-ТА III(II) | | | | | | 2 | | | | | | 2 | |
| 7 | БШ35.9-ТА III(II) | 2 | | 2 | | | | 2 | | 2 | | | | |
| | БШ35.10-ТА III(II) | | 2 | | | | | | 2 | | | | | |
| | БШ35.12-ТА III(II) | | | | 2 | | | | | | 2 | | | |
| | БШ35.15-ТА III(II) | | | | | 2 | | | | | | 2 | | |
| | БШ35.17-ТА III(II) | | | | | | 2 | | | | | | 2 | |
| 8 | БШ40.9-ТА III(II) | 2 | | 2 | | | | 2 | | 2 | | | | |
| | БШ40.10-ТА III(II) | | 2 | | | | | | 2 | | | | | |
| | БШ40.12-ТА III(II) | | | | 2 | | | | | | 2 | | | |
| | БШ40.15-ТА III(II) | | | | | 2 | | | | | | 2 | | |
| | БШ40.17-ТА III(II) | | | | | | 2 | | | | | | 2 | |
| 9 | БК29.17-ТА III(II) | 2 | | 2 | | | | | | | | | | 3.503.1-100.3-18 |
| | БК31.18-ТА III(II) | | 2 | | | | | | | | | | | |
| | БК31.20-ТА III(II) | | | | 2 | | | | | | | | | |
| | БК33.23-ТА III(II) | | | | | 2 | | | | | | | | |



Копировал: № 25430-02 22 Формат А3

| Поз. | Наименование | Количество на схему | | | | | | | | | | | | Обозначение документа |
|---|---|---|---|---|---|---|---|---|---|---|---|---|---|---|
| | | 1 | 2 | 3 | 4 | 5 | 6 | 7 | 8 | 9 | 10 | 11 | 12 | |
| | БК 35.25-ТА III (II) | | | | | | 2 | | | | | | | 3.503.1-100.3-18 |
| | БК 33.17-ТА III (II) | | | | | | | 2 | | 2 | | | | |
| | БК 33.18-ТА III (II) | | | | | | | | 2 | | | | | |
| | БК 35.20-ТА III (II) | | | | | | | | | | 2 | | | |
| | БК 37.23-ТА III (II) | | | | | | | | | | | 2 | | |
| | БК 39.25-ТА III (II) | | | | | | | | | | | | 2 | |
| 10 | БШ 10.11-ТА III (II) | 2 | | 2 | | | | 2 | | 2 | | | | 3.503.1-100.3-19 |
| | БШ 10.12-ТА III (II) | | 2 | | | | | | 2 | | | | | |
| | БШ 10.14-ТА III (II) | | | | 2 | | | | | | 2 | | | |
| | БШ 10.17-ТА III (II) | | | | | 2 | | | | | | 2 | | |
| | БШ 10.19-ТА III (II) | | | | | | 2 | | | | | | 2 | |
| | Блоки стоек | | | | | | | | | | | | | |
| 11 | СВ.50-ТА III (II)-1 | | | | | | | | | | | | | 3.503.1-100.3-21 |
| | СВ.50-ТА III (II)-2 | | | | | | | | | | | | | |
| | СВ.50-ТА III (II)-3 | | | | | | | | | | | | | |
| | СВ.50-ТА III (II)-4 | | | | | | | | | | | | | 3.503.1-100.3-22 |
| | Фундаментная часть | | | | | | | | | | | | | |
| 12 | 4ФС35-п | 2 | 2 | 2 | 2 | 2 | 2 | 2 | 2 | 2 | 2 | 2 | 2 | 3.503.1-100.2-3 |
| | 4ФС40-п | 2 | 2 | 2 | 2 | 2 | 2 | 2 | 2 | 2 | 2 | 2 | 2 | 3.503.1-100.2-8 |
| | 4ФЕК34.161-1 | 2 | 2 | 2 | 2 | | | 2 | 2 | 2 | 2 | | | 3.503.1-100.2-11 |
| | 4ФЕК34.161-2 | | | | | 2 | 2 | | | | | 2 | 2 | |
| | Монолитные узлы | | | | | | | | | | | | | |
| 13 | ДБ-10 | 2 | 2 | 2 | 2 | 2 | 2 | | | | | | | 3.503.1-100.2-28 |
| | ДБ-11 | | | | | | | 2 | 2 | 2 | 2 | 2 | 2 | 3.503.1-100.2-28 |
| 14 | ПБ15.L-ТА-III(II) | 2 | 2 | 2 | 2 | 2 | 2 | 2 | 2 | 2 | 2 | 2 | 2 | 3.503.1-100.2-27 |
| 15 | Узел 10 | 11 | 11 | 11 | 11 | 11 | 11 | 11 | 11 | 11 | 11 | 11 | 11 | 3.503.1-100.2-25 |
| 16 | Узел 9 | 1 | 1 | 1 | 1 | 1 | 1 | 1 | 1 | 1 | 1 | 1 | 1 | 3.503.1-100.2-24 |
| 17 | Узел 7 | 2 | 2 | 2 | 2 | 2 | 2 | 2 | 2 | 2 | 2 | 2 | 2 | 3.503.1-100.2-22 |
| 18 | Узел 5 | 8 | 8 | 8 | 8 | 8 | 8 | 8 | 8 | 8 | 8 | 8 | 8 | 3.503.1-100.2-20 |
| 19 | Узел 6 | 8 | 8 | 8 | 8 | 8 | 8 | 8 | 8 | 8 | 8 | 8 | 8 | 3.503.1-100.2-21 |

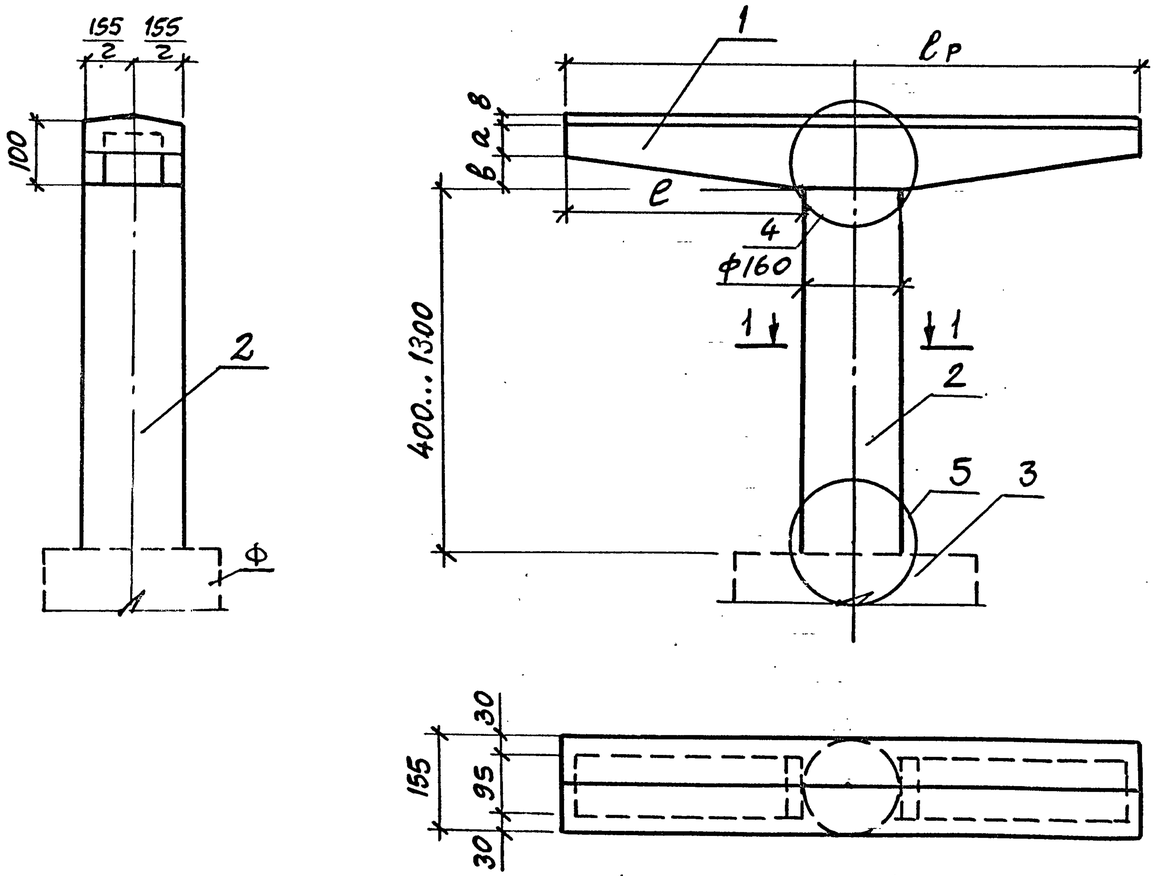


| Поз. | Наименование | Количество на схему 1 | Количество на схему 2 | Обозначение документа |
|---|---|---|---|---|
| | Блоки ригеля | | | |
| 1 | 1РП82-123ТАIII(II) | 1 | | 3.503.1-100.3 – 2 |
| | 1РП94-123ТАIII(II) | | 1 | 3.503.1-100.3 – 3 |
| | | | | |
| 2 | Блоки стоек | | | |
| | СОМ$\ell$.160.2 | 1 | 1 | 3.501.1-124 |
| | | | | |
| | | | | |
| 3 | Фундаментная часть | | | |
| | 1ФС35-9 | 1 | 1 | 3.503.1-100.2 – 5 |
| | 1ФЕП40.60 | 1 | 1 | 3.503.1-100.2 – 12 |
| | | | | |
| | Монолитные узлы | | | |
| 4 | Узел 11 | 1 | 1 | 3.503.1-100.2 – 26 |
| 5 | Узел 12 | 1 | 1 | |

1-1

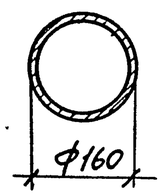


Размеры в см.

| Номер схемы | Марка опоры | Размеры, см $\ell_р$ | $\ell$ | а | в |
|---|---|---|---|---|---|
| 1 | 10П82-1-Ф; 10П82-2Ф 10П82-3Ф | 820 | 330 | 54 | 46 |
| 2 | 10П94-1-Ф; 10П94-2Ф 10П94-3-Ф | 940 | 390 | 46 | 54 |

| | | | |
|---|---|---|---|
| Н. контр. | Прохоров | | 11.10.91 |
| Нач.отд. | Постовой | | 11.10.91 |
| Гл.спец. | Прохоров | | 11.10.91 |
| ГИП | Родюшкин | | 11.10.91 |
| Нач.пр.гр. | Егоров | | 11.10.91 |
| Инж. IIк. | Мосин | | 11.10.91 |
| Инж. Iк. | Понкратова | | 11.10.91 |

3.503.1-100.1-7

Схема расположения элементов опор 10П82-1,2,3-Ф; 10П94-1,2,3-Ф

| Стадия | Лист | Листов |
|---|---|---|
| Р | | 1 |

СОЮЗДОРПРОЕКТ

Копировал: 25430-02 24

Формат А3

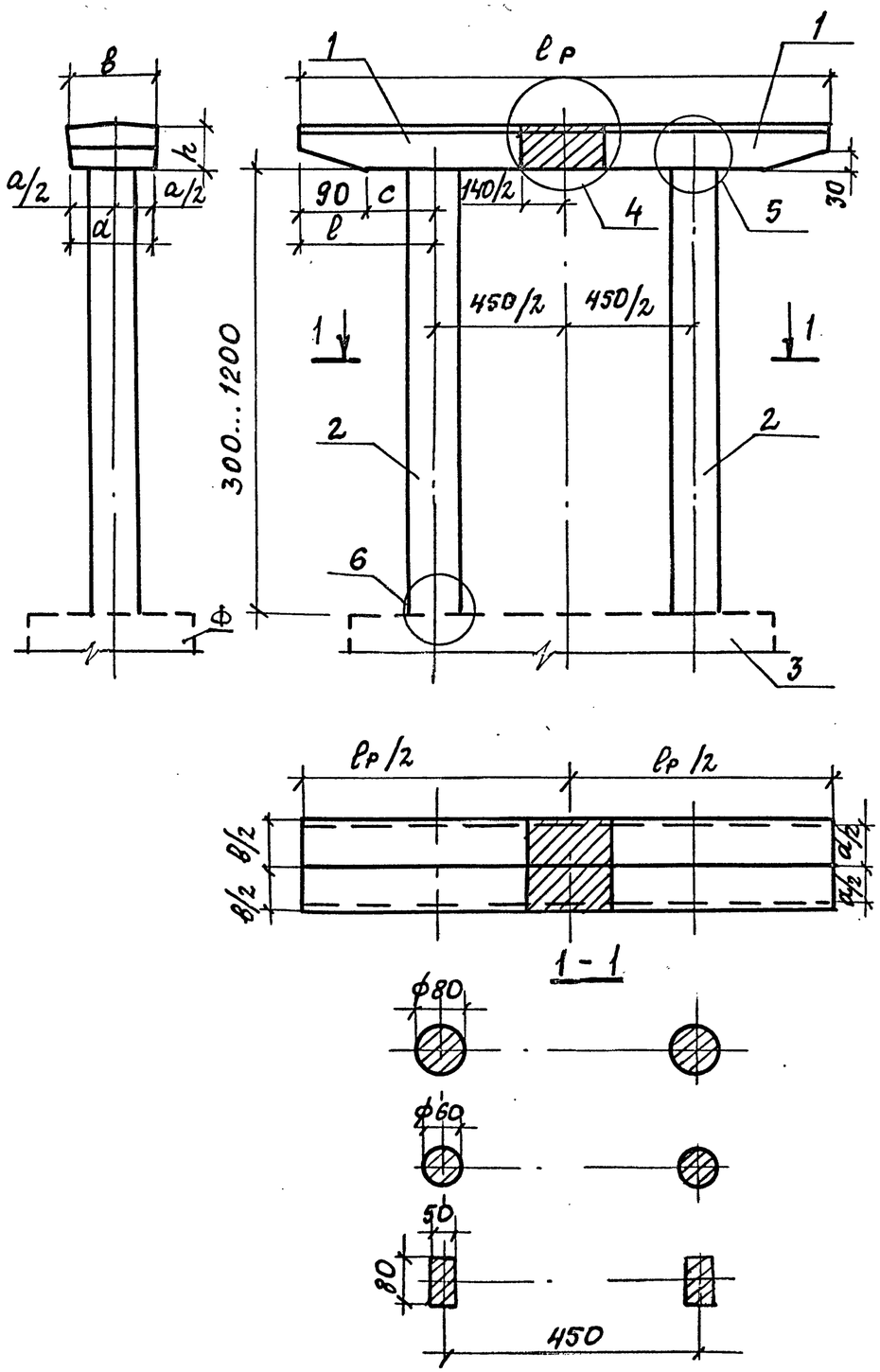


| Номер схемы | Марка опоры | Размеры, см | | | | | |
|---|---|---|---|---|---|---|---|
| | | ℓр | в | a | h | c | ℓ |
| 1 | 20П78-1-ф; 20П78-2-ф 20П78-3-ф | 780 | 155 | 135 | 70 | 75 | 165 |
| 2 | 20П78-5ф; 20П78-6-ф | 780 | 165 | 145 | 80 | 75 | 165 |
| 3 | 20П82-3-ф 20П81-4-ф | 820 | 155 | 135 | 70 | 95 | 185 |
| 4 | 20П-82-4-ф | 820 | 155 | 135 | 70 | 95 | 185 |
| 5 | 20П82-5ф; 20П82-6ф | 820 | 165 | 145 | 80 | 95 | 185 |
| 6 | 20П94-1-ф; 20П94-2-ф | 940 | 155 | 135 | 70 | 155 | 245 |
| 7 | 20П94-3-ф | 940 | 155 | 135 | 70 | 155 | 245 |
| 8 | 20П94-4-ф | 940 | 155 | 135 | 70 | 155 | 245 |
| 9 | 20П94-5ф; 20П94-6ф | 940 | 165 | 145 | 80 | 155 | 245 |

1. Спецификацию см. листы 2,3.
2. Все размеры в см.
3. При установке стоек ф80 следует учитывать необходимость совмещения выпусков арматуры из стоек с отверстиями в ригелях.

| | | | | |
|---|---|---|---|---|
| Н. контр. | Прохоров | | 11.10.91 | 3.503.1-100.1-8 |
| Нач. отд. | Постовой | | 11.10.91 | |
| Гл. спец. | Прохоров | | 11.10.91 | Схема расположения элементов опор 20П78-1,2,3,5,6-ф; 20П81-4-ф 20П82-3,4,5,6-ф; 20П94-1...6-ф |
| ГИП | Родюшкин | | 11.10.91 | |
| Нач. пр. гр. | Егоров | | 11.10.91 | |
| Инж. III к. | Мосин | | 11.10.91 | |
| Инж. III к. | Лисичкина | | 11.10.91 | |

| Стадия | Лист | Листов |
|---|---|---|
| Р | 1 | 3 |

Союздорпроект

Копировал: № 25430-02 25 Формат А3

| Поз | Наименование | Количество на схему | | | | | | | | | Обозначение документа |
|---|---|---|---|---|---|---|---|---|---|---|---|
| | | 1 | 2 | 3 | 4 | 5 | 6 | 7 | 8 | 9 | |
| | Блоки ригеля | | | | | | | | | | |
| 1 | 2РП32-1,2,3 ТА III(II) | 2 | | | | | | | | | 3.503.1-100.3-4 |
| | 2РП32-5,6ТА III (II) | | 2 | | | | | | | | 3.503.1-100.3-5 |
| | 2РП34-3,4ТА III (II) | | | 2 | | | | | | | 3.503.1-100.3-4 |
| | 2РП34-4ТА III (II) | | | | 2 | | | | | | |
| | 2РП34-5,6ТА III (II) | | | | | 2 | | | | | 3.503.1-100.3-5 |
| | 2РП40-1,2ТА III (II) | | | | | | 2 | | | | 3.503.1-100.3-4 |
| | 2РП40-3ТА III (II) | | | | | | | 2 | | | |
| | 2РП40-4ТА III (II) | | | | | | | | 2 | | |
| | 2РП40-5,6ТА III (II) | | | | | | | | | 2 | 3.503.1-100.3-5 |
| | Блоки стоек | | | | | | | | | | |
| 2 | Сл.80-28ТА III (II) | 2 | 2 | 2 | 2 | 2 | 2 | 2 | 2 | 2 | 3.503.1-100.3-29 |
| | Сл.80-24ТА III (II) | 2 | 2 | 2 | 2 | 2 | 2 | 2 | 2 | 2 | 3.503.1-100.3-28 |
| | Сл.80-20ТА III (II) | 2 | 2 | 2 | 2 | 2 | 2 | 2 | 2 | 2 | 3.503.1-100.3-27 |
| | Сл.80-14ТА III (II) | 2 | 2 | 2 | 2 | 2 | 2 | 2 | 2 | 2 | 3.503.1-100.3-26 |
| | Сл.60-24ТА III (II) | 2 | | 2 | 2 | | 2 | 2 | 2 | | 3.503.1-100.3-25 |
| | Сл.60-20ТА III (II) | 2 | | 2 | 2 | | 2 | 2 | 2 | | 3.503.1-100.3-24 |
| | Сл.60-14ТА III (II) | 2 | | 2 | 2 | | 2 | 2 | 2 | | 3.503.1-100.3-23 |
| | Сл.50-ТА III (II)-1 | 2 | 2 | 2 | 2 | 2 | 2 | 2 | 2 | 2 | 3.503.1-100.3-21 |
| | Сл.50-ТА III (II)-2 | 2 | 2 | 2 | 2 | 2 | 2 | 2 | 2 | 2 | |
| | Сл.50-ТА III (II)-3 | 2 | 2 | 2 | 2 | 2 | 2 | 2 | 2 | 2 | |
| | Сл.50-ТА III (II)-4 | 2 | 2 | 2 | 2 | 2 | 2 | 2 | 2 | 2 | 3.503.1-100.3-22 |



Копировал: № 25430-02 26 Формат А3

| Поз. | Наименование | Количество на схему | | | | | | | | | Обозначение документа |
|---|---|---|---|---|---|---|---|---|---|---|---|
| | | 1 | 2 | 3 | 4 | 5 | 6 | 7 | 8 | 9 | |
| | Фундаментная часть | | | | | | | | | | |
| 3 | 2ФС35-п | 1 | 1 | 1 | 1 | 1 | 1 | 1 | 1 | 1 | 3.503.1-100.2-6 |
| | 2ФС40-5 | 1 | 1 | 1 | 1 | 1 | 1 | 1 | 1 | 1 | |
| | 2ФЕП30.71-1 | 1 | | 1 | 1 | 1 | 1 | 1 | 1 | | 3.503.1-100.2-13 |
| | 2ФЕП34.71-1 | 1 | | 1 | 1 | 1 | 1 | 1 | 1 | | |
| | 2ФЕП34.71-2 | | 1 | | | | | | | 1 | |
| | | | | | | | | | | | |
| | | | | | | | | | | | |
| | Монолитные узлы | | | | | | | | | | |
| 4 | Узел 1 | | 1 | | | 1 | | | | 1 | 3.503.1-100.2-16 |
| | Узел 2 | 1 | | 1 | 1 | | 1 | 1 | 1 | | 3.503.1-100.2-17 |
| 5 | Узел 5 | 2 | 2 | 2 | 2 | 2 | 2 | 2 | 2 | 2 | 3.503.1-100.2-20 |
| 6 | Узел 6 | 2 | 2 | 2 | 2 | 2 | 2 | 2 | 2 | 2 | 3.503.1-100.2-21 |



Копировал: АВ 25430-02 27 Формат А3

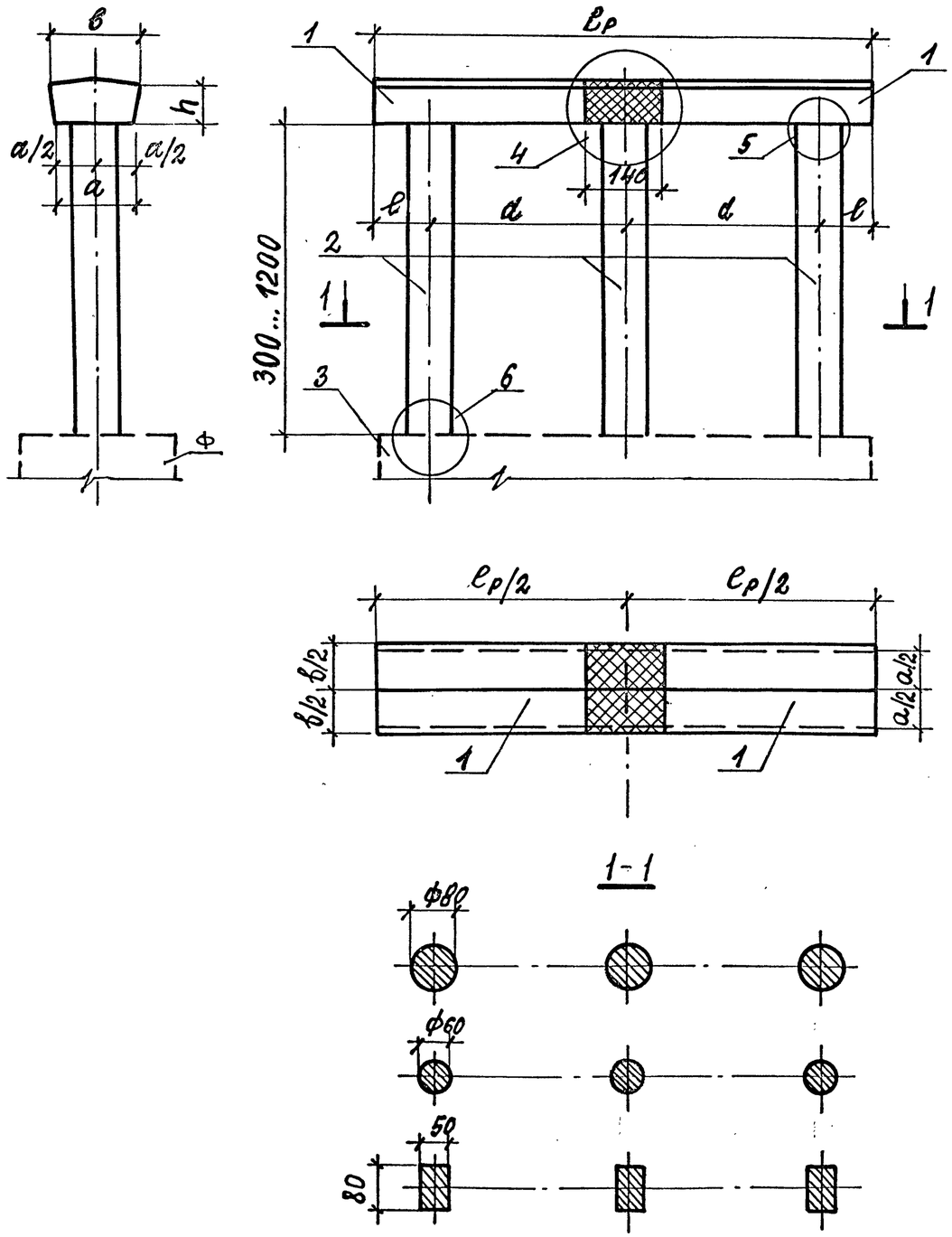


| Номер схемы | Марка опоры | Размеры, см | | | | | |
|---|---|---|---|---|---|---|---|
| | | ℓр | в | а | h | ℓ | d |
| 1 | 3ОП 85-3-ф | 850 | 155 | 135 | 70 | 75 | 350 |
| | 3ОП 85-4-ф | | | | | | |
| 2 | 3ОП 85-5-ф | 850 | 165 | 145 | 80 | 75 | 350 |
| | 3ОП 85-6-ф | | | | | | |
| 3 | 3ОП109-5-ф | 1090 | 165 | 145 | 80 | 95 | 450 |
| | 3ОП109-6-ф | | | | | | |
| 4 | 3ОП115-5-ф | 1150 | 165 | 145 | 80 | 125 | 450 |
| | 3ОП115-6-ф | | | | | | |

1. Спецификацию см. лист 2.
2. Все размеры в см.
3. При установке стоек ф80 следует учитывать необходимость совмещения выпусков арматуры из стоек с отверстиями в ригелях.

| | | | |
|---|---|---|---|
| Н.контр. | Прохоров | | 11.10.91 |
| Нач.отд. | Постовой | | 11.10.91 |
| Гл.спец. | Прохоров | | 11.10.91 |
| ГИП | Родюшкин | | 11.10.91 |
| Нач.пр.гр. | Егоров | | 11.10.91 |
| Инж.III к. | Мосин | | 11.10.91 |
| Инж.III к. | Лисичкина | | 11.10.91 |

3.503.1-100.1-9

Схема расположения элементов опор
3ОП 85-3,4,5,6-ф
3ОП 109-5,6-ф
3ОП 115-5,6-ф

| Стадия | Лист | Листов |
|---|---|---|
| Р | 1 | 2 |

Союздорпроект

Копировал: № 25430-02 28 Формат А3

| Поз. | Наименование | Количество на схему 1 | 2 | 3 | 4 | Обозначение документа |
|---|---|---|---|---|---|---|
| | Блоки ригеля | | | | | |
| 1 | 3РП36-3,4ТАIII(II) | 2 | | | | 3.503.1-100.3-10 |
| | 3РП36-5,6ТАIII(II) | | 2 | | | 3.503.1-100.3-6 |
| | 3РП48-5,6ТАIII(II) | | | 2 | | |
| | 3РП51-5,6ТАIII(II) | | | | 2 | |
| | Блоки стоек | | | | | |
| 2 | СР.80-28ТАIII(II) | | | | | 3.503.1-100.3-29 |
| | СР.80-24ТАIII(II) | | | | | 3.503.1-100.3-28 |
| | СР.80-20ТАIII(II) | | | | | 3.503.1-100.3-27 |
| | СР.80-14ТАIII(II) | | | | | 3.503.1-100.3-26 |
| | СР.60-24ТАIII(II) | | | | | 3.503.1-100.3-25 |
| | СР.60-20ТАIII(II) | | | | | 3.503.1-100.3-24 |
| | СР.60-14ТАIII(II) | | | | | 3.503.1-100.3-23 |
| | СР.50-ТАIII(II)-1 | | | | | 3.503.1-100.3-21 |
| | СР.50-ТАIII(II)-2 | | | | | |
| | СР.50-ТАIII(II)-3 | | | | | |
| | СР.50-ТАIII(II)-4 | | | | | 3.503.1-100.3-22 |
| | Фундаментная часть | | | | | |
| 3 | 3ФС35-n | 1 | 1 | 1 | 1 | 3.503.1-100.2-7 |
| | 3ФС40-5 | 1 | 1 | 1 | 1 | |
| | 3ФЕП30.96-1 | 1 | | | | 3.503.1-100.2-14 |
| | 3ФЕП34.96-1 | 1 | | | | |
| | 3ФЕП34.96-2 | | 1 | | | |
| | 3ФЕП34.116-2 | | | 1 | 1 | |

| Поз. | Наименование | Количество на схему 1 | 2 | 3 | 4 | Обозначение документа |
|---|---|---|---|---|---|---|
| | Монолитные узлы | | | | | |
| 4 | Узел 3 | | 1 | 1 | 1 | 3.503.1-100.2-18 |
| | Узел 4 | 1 | | | | 3.503.1-100.2-19 |
| 5 | Узел 5 | 2 | 2 | 2 | 2 | 3.503.1-100.2-20 |
| 6 | Узел 6 | 3 | 3 | 3 | 3 | 3.503.1-100.2-21 |



Копировал: № 25430-02 29 Формат А3

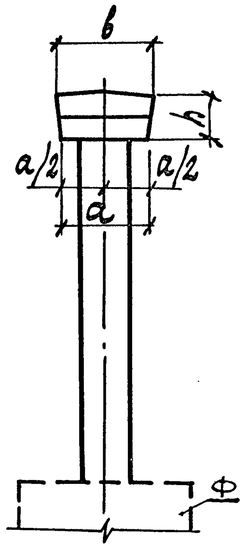


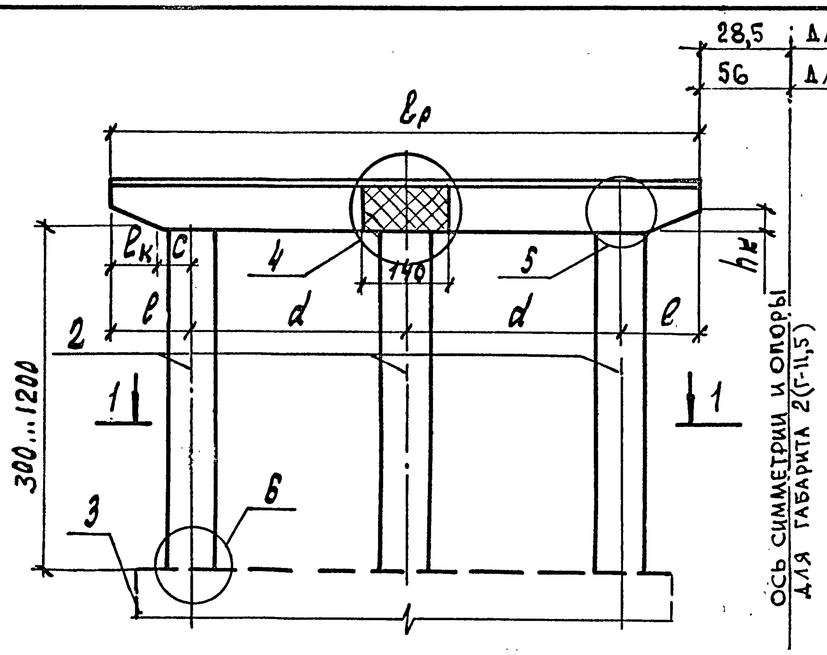


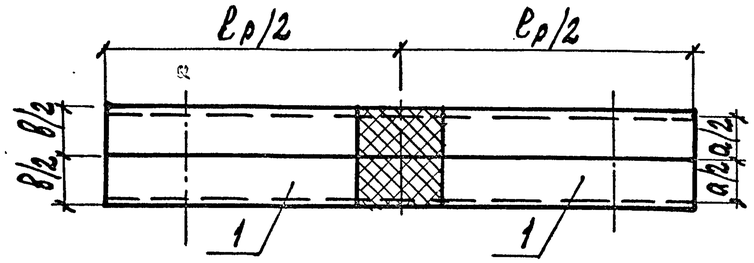


1-1

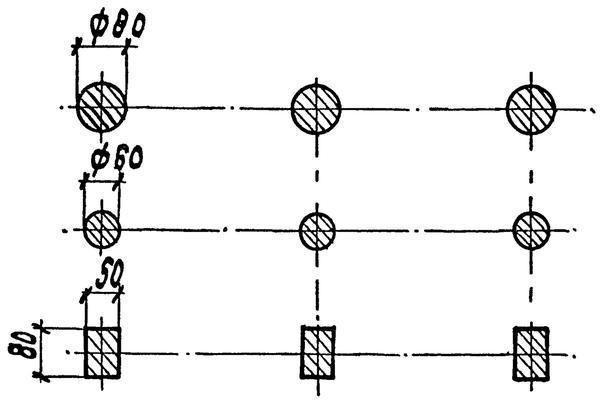


| Номер схемы | Марка опоры | Размеры, см | | | | | | | | |
|---|---|---|---|---|---|---|---|---|---|---|
| | | ℓр | в | a | h | hк | ℓк | c | ℓ | d |
| 1 | 30П95-1-Ф | 950 | 155 | 135 | 70 | 30 | 50 | 75 | 125 | 350 |
| | 30П95-2-Ф | | | | | | | | | |
| | 30П95-3-Ф | | | | | | | | | |
| | 30П95-4-Ф | | | | | | | | | |
| 2 | 30П95-5-Ф | 950 | 165 | 145 | 80 | 30 | 50 | 75 | 125 | 350 |
| | 30П95-6-Ф | | | | | | | | | |
| 3 | 30П115-1-Ф | 1150 | 155 | 135 | 70 | 30 | 50 | 75 | 125 | 450 |
| | 30П115-2-Ф | | | | | | | | | |
| | 30П115-3-Ф | | | | | | | | | |
| | 30П115-4-Ф | | | | | | | | | |
| 4 | 30П130-1,2,3,4-Ф<br>2(30П130-1,2,3,4-Ф) | 1300 | 155 | 135 | 70 | 30 | 90 | 110 | 200 | 450 |
| 5 | 30П130-5,6-Ф<br>2(30П130-5,6-Ф) | 1300 | 165 | 145 | 80 | 30 | 90 | 110 | 200 | 450 |

1. Спецификацию см. лист 2.
2. Все размеры в см.
3. При установке стоек Ф80 следует учитывать необходимость совмещения выпусков арматуры из стоек с отверстиями в ригелях.

| | | | |
|---|---|---|---|
| Н. контр. | Прохоров | | 11.10.91 |
| Нач. отд. | Постовой | | 11.10.91 |
| Гл. спец. | Прохоров | | 11.10.91 |
| ГИП | Родюшкин | | 11.10.91 |
| Нач. пр. гр. | Егоров | | 11.10.91 |
| Инж. II к. | Демидович | | 11.10.91 |
| Инж. III к. | Лисичкина | | 11.10.91 |

3.503.1-100.1-10

Схема расположения элементов опор 30П95-1...6-Ф; 30П115-1,2,3,4-Ф 30П130-1...6-Ф; 2(30П130-1...6-Ф)

| Стадия | Лист | Листов |
|---|---|---|
| Р | 1 | 2 |

Союздорпроект

Копировал: № 25430-02 30 формат А3

| Поз. | Наименование | Количество на схему 1 | 2 | 3 | 4 | 5 | Обозначение документа |
|---|---|---|---|---|---|---|---|
| | Блоки ригеля | | | | | | |
| 1 | 3РП41-1,2,3,4ТА III (II) | 2 | | | | | 3.503.1-100.3-8 |
| | 3РП41-5,6ТА III (II) | | 2 | | | | 3.503.1-100.3-9 |
| | 3РП51-1,2,3,4ТА III (II) | | | 2 | | | 3.503.1-100.3-8 |
| | 3РП58-1,2,3,4ТА III (II) | | | | 2(4) | | 3.503.1-100.3-7 |
| | 3РП58-5,6ТА III (II) | | | | | 2(4) | 3.503.1-100.3-9 |
| | Блоки стоек | | | | | | |
| 2 | Сл.80-28ТА III (II) | | | | | | 3.503.1-100.3-29 |
| | Сл.80-24ТА III (II) | | | | | | 3.503.1-100.3-28 |
| | Сл.80-20ТА III (II) | | | | | | 3.503.1-100.3-27 |
| | Сл.80-14ТА III (II) | | | | | | 3.503.1-100.3-26 |
| | Сл.60-24ТА III (II) | | | | | | 3.503.1-100.3-25 |
| | Сл.60-20ТА III (II) | | | | | | 3.503.1-100.3-24 |
| | Сл.60-14ТА III (II) | | | | | | 3.503.1-100.3-23 |
| | Сл.50-ТА III (II)-1 | | | | | | 3.503.1-100.3-21 |
| | Сл.50-ТА III (II)-2 | | | | | | |
| | Сл.50-ТА III (II)-3 | | | | | | |
| | Сл.50-ТА III (II)-4 | | | | | | 3.503.1-100.3-22 |
| | Фундаментная часть | | | | | | |
| 3 | 3ФС35-п | 1 | 1 | 1 | 1(2) | 1(2) | 3.503.1-100.2-7 |
| | 3ФС40-5 | 1 | 1 | 1 | 1(2) | 1(2) | |
| | 3ФЕП30.96-1 | 1 | | | | | 3.503.1-100.2-14 |
| | 3ФЕП34.96-1 | 1 | | | | | |
| | 3ФЕП34.96-2 | | 1 | | | | |
| | 3ФЕП30.116-1 | | | 1 | 1(2) | | |
| | 3ФЕП34.116-1 | | | 1 | 1(2) | | |
| | 3ФЕП34.116-2 | | | | | 1(2) | |

| Поз. | Наименование | Количество на схему 1 | 2 | 3 | 4 | 5 | Обозначение документа |
|---|---|---|---|---|---|---|---|
| | Монолитные узлы | | | | | | |
| 4 | Узел 3 | | 1 | | | 1(2) | 3.503.1-100.2-18 |
| | Узел 4 | 1 | | 1 | 1(2) | | 3.503.1-100.2-19 |
| 5 | Узел 5 | 2 | 2 | 2 | (4)2 | (4)2 | 3.503.1-100.2-20 |
| 6 | Узел 6 | 3 | 3 | 3 | 3(6) | (6)3 | 3.503.1-100.2-21 |

Величины в скобках для двойных габаритов.



Копировал: № 25430-02 31 Формат А3

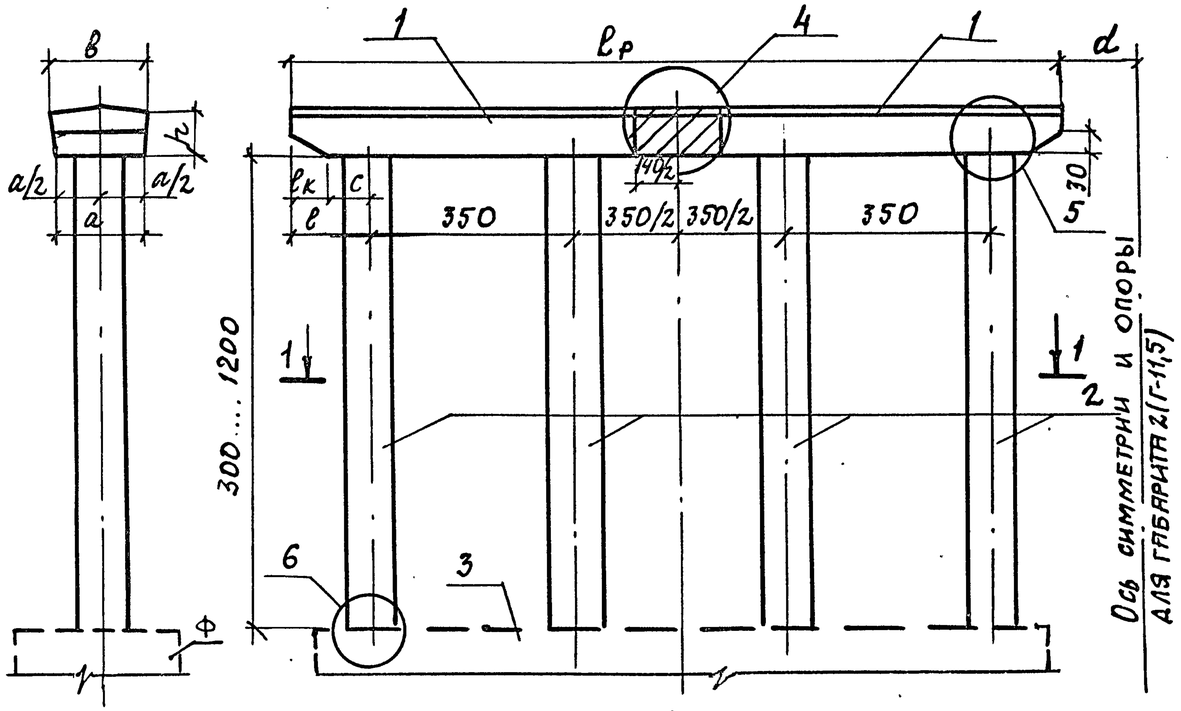


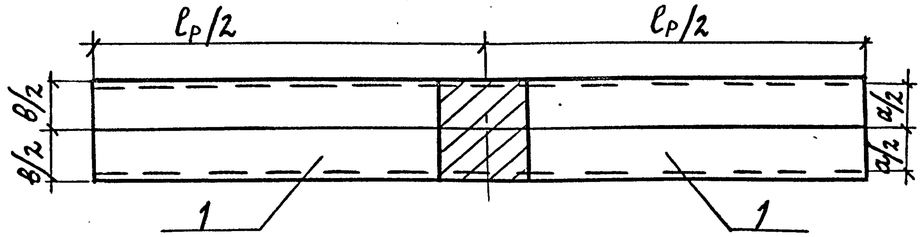


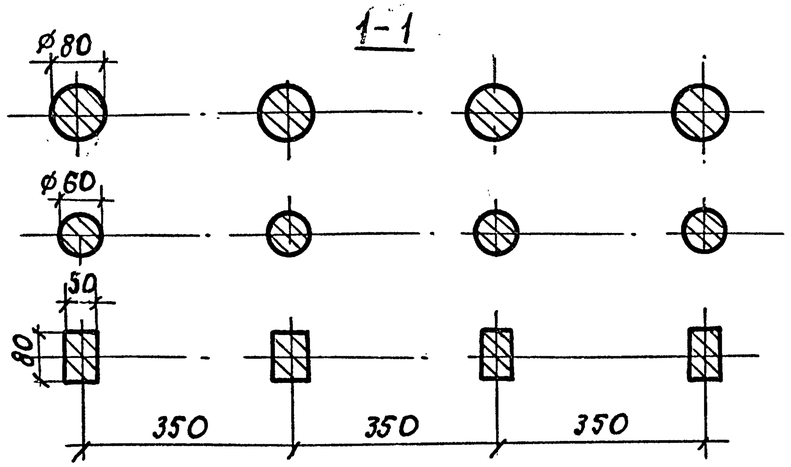


| Номер схемы | Марка опоры | Размеры, см | | | | | | | |
|---|---|---|---|---|---|---|---|---|---|
| | | ℓр | в | а | h | ℓк | с | ℓ | d |
| 1 | 4ОП 119-1-ф | 1190 | 155 | 135 | 70 | — | — | 70 | — |
| | 4ОП 119-2-ф | | | | | | | | |
| | 4ОП 119-3-ф | | | | | | | | |
| | 4ОП 119-4-ф | | | | | | | | |
| 2 | 4ОП 119-5-ф | 1190 | 165 | 145 | 80 | — | — | 70 | — |
| | 4ОП 119-6-ф | | | | | | | | |
| 3 | 4ОП 130-1,2-ф | 1300 | 155 | 135 | 70 | 50 | 75 | 125 | — |
| | 2(4ОП 130-1,2-ф) | | | | | | | | 28,5 |
| | 4ОП 130-3,4-ф | 1300 | 155 | 135 | 70 | 50 | 75 | 125 | — |
| | 2(4ОП 130-3,4-ф) | | | | | | | | 56,0 |
| 4 | 4ОП 130-5,6-ф | 1300 | 165 | 145 | 80 | 50 | 75 | 125 | — |
| | 2(4ОП 130-5,6-ф) | | | | | | | | 56,0 |

1. Спецификацию см. лист 2.
2. Все размеры в см.
3. При установке стоек ø80 следует учитывать необходимость совмещения выпусков арматуры из стоек с отверстиями в ригелях.

| | | | |
|---|---|---|---|
| Н. контр. | Прохоров | | 11.10.91 |
| Нач. отд. | Постовой | | 11.10.91 |
| Гл. спец. | Прохоров | | 11.10.91 |
| ГИП | Родюшкин | | 11.10.91 |
| Нач. пр. гр. | Егоров | | 11.10.91 |
| Инж. III к. | Мосин | | 11.10.91 |
| Инж. III к. | Лисичкина | | 11.10.91 |

3.503.1-100.1-11

Схема расположения элементов опор 4ОП 119-1...6-ф; 4ОП 130-1...6-ф; 2(4ОП 130-1...6-ф)

| Стадия | Лист | Листов |
|---|---|---|
| Р | 1 | 2 |

Союздорпроект

Копировал: Ас 25430-02 32 Формат А3

| Поз. | Наименование | Количество на схему 1 | 2 | 3 | 4 | Обозначение документа |
|---|---|---|---|---|---|---|
| | **Блоки ригеля** | | | | | |
| 1 | 4РП 53-1,2,3,4 ТА III (II) | 2 | | | | 3.503.1-100.3-11 |
| | 4РП 53-5,6 ТА III (II) | | 2 | | | 3.503.1-100.3-14 |
| | 4РП 58-1,2,3,4-ТА III (II) | | | 2(4) | | 3.503.1-100.3-12 |
| | 4РП 58-5,6 ТА III (II) | | | | 2(4) | 3.503.1-100.3-13 |
| | **Блоки стоек** | | | | | |
| 2 | Сл.80-28 ТА III (II) | | | | | 3.503.1-100.3-29 |
| | Сл.80-24 ТА III (II) | | | | | 3.503.1-100.3-28 |
| | Сл.80-20 ТА III (II) | | | | | 3.503.1-100.3-27 |
| | Сл.80-14 ТА III (II) | | | | | 3.503.1-100.3-26 |
| | Сл.60-24 ТА III (II) | | | | | 3.503.1-100.3-25 |
| | Сл.60-20 ТА III (II) | | | | | 3.503.1-100.3-24 |
| | Сл.60-14 ТА III (II) | | | | | 3.503.1-100.3-23 |
| | Сл.50-ТА III (II)-1 | | | | | 3.503.1-100.3-21 |
| | Сл.50-ТА III (II)-2 | | | | | |
| | Сл.50-ТА III (II)-3 | | | | | |
| | Сл.50-ТА III (II)-4 | | | | | 3.503.1-100.3-22 |
| | **Фундаментная часть** | | | | | |
| 3 | 4ФС 35-п | 1 | 1 | 1(2) | 1(2) | 3.503.1-100.2-8 |
| | 4ФС 40-5 | 1 | 1 | 1(2) | 1(2) | |
| | 4ФЕП30.131-1 | 1 | | 1(2) | | 3.503.1-100.2-15 |
| | 4ФЕП34.131-1 | 1 | | 1(2) | | |
| | 4ФЕП34.131-2 | | 1 | | 1(2) | |

| Поз. | Наименование | Количество на схему 1 | 2 | 3 | 4 | Обозначение документа |
|---|---|---|---|---|---|---|
| | **Монолитные узлы** | | | | | |
| 4 | Узел 1 | | 1 | | 1(2) | 3.503.1-100.2-16 |
| | Узел 2 | 1 | | 1(2) | | 3.503.1-100.2-17 |
| 5 | Узел 5 | 4 | 4 | 4(8) | 4(8) | 3.503.1-100.2-20 |
| 6 | Узел 6 | 4 | 4 | 4(8) | 4(8) | 3.503.1-100.2-21 |

Величины в скобках для двойных габаритов.



Копировал: № 25430-02 33 Формат А3

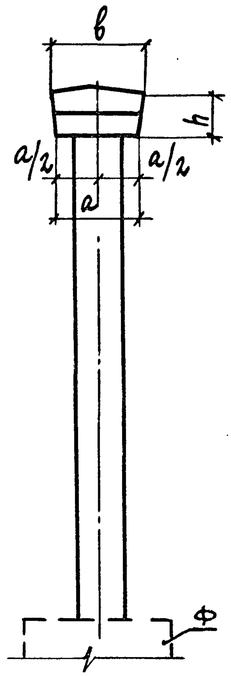


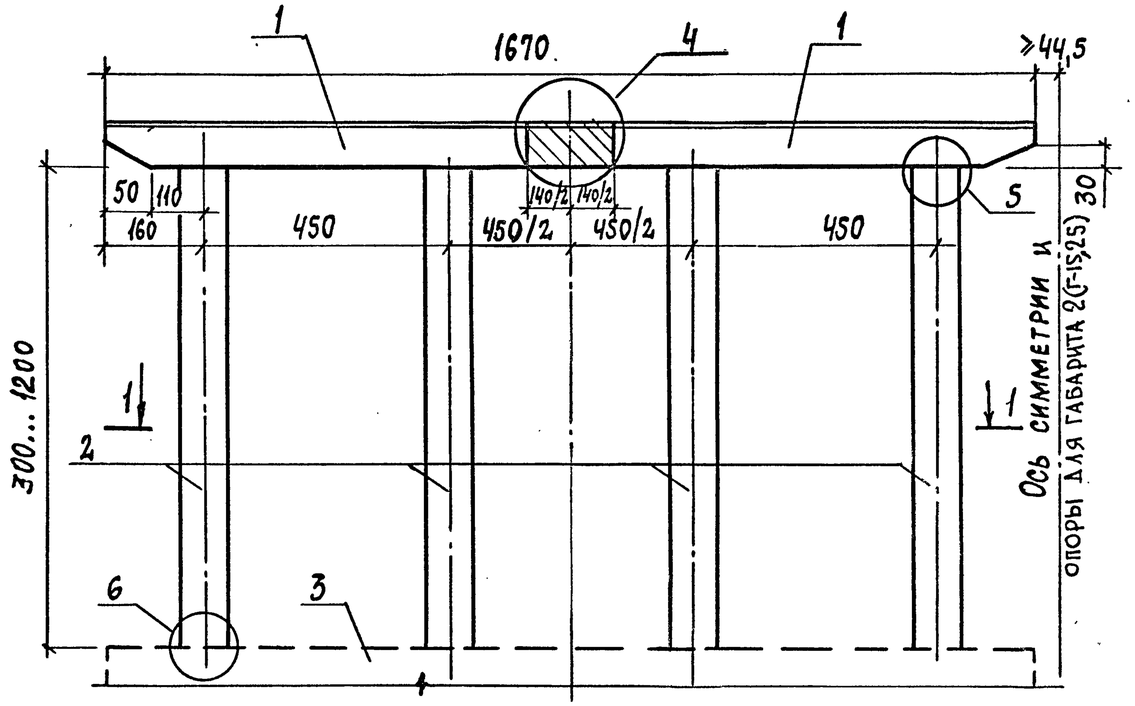


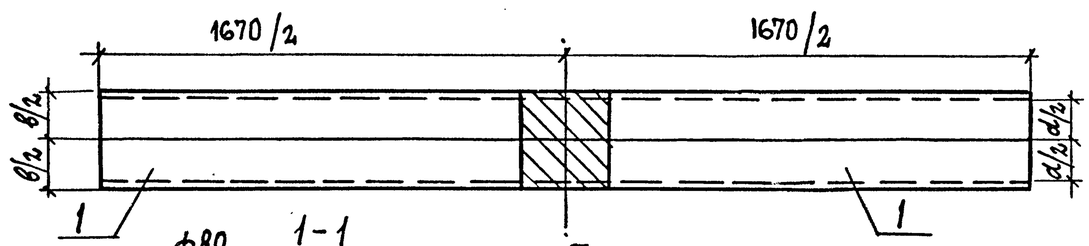


1-1

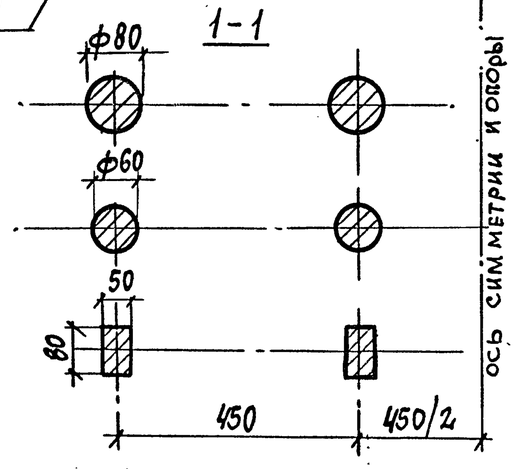


| Номер схемы | Марка опоры | Размеры, см | | |
|---|---|---|---|---|
| | | в | a | h |
| 1 | 2(4ОП 167-1-ф) | 155 | 135 | 70 |
| | 2(4ОП 167-2-ф) | | | |
| | 2(4ОП 167-3-ф) | | | |
| | 2(4ОП 167-4-ф) | | | |
| 2 | 2(4ОП 167-5-ф) | 165 | 145 | 80 |
| | 2(4ОП 167-6-ф) | | | |

1. Спецификацию см. лист 2.
2. Все размеры в см.
3. При установке стоек ф80 следует учитывать необходимость совмещения выпусков арматуры из стоек с отверстиями в ригелях.

| | | | | |
|---|---|---|---|---|
| Н. контр. | Прохоров | | 11.10.91 | 3.503.1-100.1-12 |
| Нач. отд. | Постовой | | 11.10.91 | |
| Гл. спец. | Прохоров | | 11.10.91 | Схема расположения элементов опоры 2(4ОП167-1...6-Ф) |
| ГИП | Родюшкин | | 11.10.91 | |
| Нач. пр. гр. | Егоров | | 11.10.91 | |
| Инж. I к. | Понкратова | | 11.10.91 | |
| Инж. II к. | Моеин | | 11.10.91 | |

| Стадия | Лист | Листов |
|---|---|---|
| Р | 1 | 2 |

Союздорпроект

| Поз. | Наименование | Количество на схему 1 | Количество на схему 2 | Обозначение документа |
|---|---|---|---|---|
| | Блоки ригеля | | | |
| 1 | 4РП77-12,3,4-ТАIII(II) | 4 | | 3.503.1-100.3-12 |
| | 4РП77-5,6-ТАIII(II) | | 4 | 3.503.1-100.3-13 |
| | | | | |
| | Блоки стоек | | | |
| 2 | Сл.80-28ТАIII(II) | | | 3.503.1-100.3-29 |
| | Сл.80-24ТАIII(II) | | | 3.503.1-100.3-28 |
| | Сл.80-20ТАIII(II) | | | 3.503.1-100.3-27 |
| | Сл.80-14ТАIII(II) | | | 3.503.1-100.3-26 |
| | Сл.60-24ТАIII(II) | | | 3.503.1-100.3-25 |
| | Сл.60-20ТАIII(II) | | | 3.503.1-100.3-24 |
| | Сл.60-14ТАIII(II) | | | 3.503.1-100.3-23 |
| | Сл.50-ТАIII(II)-1 | | | 3.503.1-100.3-21 |
| | Сл.50-ТАIII(II)-2 | | | |
| | Сл.50-ТАIII(II)-3 | | | |
| | Сл.50-ТАIII(II)-4 | | | 3.503.1-100.3-22 |
| | | | | |
| | Фундаментная часть | | | |
| 3 | 4ФС35-п | 2 | 2 | 3.503.1-100.2-8 |
| | 4ФС40-5 | 2 | 2 | |
| | 4ФЕП30.161-1 | 2 | | 3.503.1-100.2-15 |
| | 4ФЕП34.161-1 | 2 | | |
| | 4ФЕП34.161-2 | | 2 | |

| Поз. | Наименование | Количество на схему 1 | Количество на схему 2 | Обозначение документа |
|---|---|---|---|---|
| | Монолитные узлы | | | |
| 4 | Узел 1 | | 2 | 3.503.1-100.2-16 |
| | Узел 2 | 2 | | 3.503.1-100.2-17 |
| 5 | Узел 5 | 8 | 8 | 3.503.1-100.2-20 |
| 6 | Узел 6 | 8 | 8 | 3.503.1-100.2-21 |



Копировал: 25430-02 35 Формат А3

| Наименование | | | Единица измерения | Марки опор | | | | | | | | | | | | | | | | | | | |
|---|---|---|---|---|---|---|---|---|---|---|---|---|---|---|---|---|---|---|---|---|---|---|---|
| | | | | 20К92-1-ф 20К92-3-ф | | 20К92-2-ф | | 20К92-4-ф | | 20К92-5-ф | | 20К92-6-ф | | 30К127-1-ф 30К127-3-ф | | 30К127-2-ф | | 30К127-4-ф | | 30К127-5-ф | | 30К127-6-ф | | 30К142-1-ф 30К142-3-ф | |
| Класс рабочей арматуры | | | — | A-III | A-II | A-III | A-II | A-III | A-II | A-III | A-II | A-III | A-II | A-III | A-II | A-III | A-II | A-III | A-II | A-III | A-II | A-III | A-II | A-III | A-II |
| Блоки ригеля | Бетон | | м³ | 8,6 | | 8,6 | | 8,6 | | 8.6 | | 8.6 | | 10.6 | | 10.6 | | 10.6 | | 10.6 | | 10.6 | | 10.6 | |
| | Сталь арматурная | Класс A-I | кг | 476,2 | | 476,2 | | 476,2 | | 476,2 | | 476.2 | | 579.6 | | 579,6 | | 579.6 | | 579.6 | | 579.6 | | 579.6 | |
| | | Класс A-II | кг | 7,5 | 1130,9 | 7,5 | 1130,9 | 7,5 | 1130,9 | 7,5 | 1130,9 | 7.5 | 1130,9 | 14,0 | 1498,2 | 14,0 | 1498,2 | 14,0 | 1498,2 | 14,0 | 1498,2 | 14,0 | 1498,2 | 14,0 | 1498,2 |
| | | Класс A-III | кг | 913,3 | — | 913,3 | — | 913,3 | — | 913,3 | — | 913,3 | — | 1165,8 | — | 1165,8 | — | 1165,8 | — | 1165,8 | — | 1165,8 | — | 1165,8 | — |
| | Сталь листовая | | кг | 72,4 | | 72,4 | | 72,4 | | 72,4 | | 72,4 | | 72,4 | | 72,4 | | 72,4 | | 72,4 | | 72,4 | | 72,4 | |
| Блоки шкафной стенки | Бетон | | м³ | 3,0 | | 3,4 | | 4,0 | | 7,2 | | 6,0 | | 3,8 | | 4,4 | | 5,2 | | 6,7 | | 7,7 | | 4,0 | |
| | Сталь арматурная | Класс A-I | кг | 45,6 | | 53,0 | | 58,2 | | 69,8 | | 77,0 | | 61,1 | | 71,0 | | 78,7 | | 94,0 | | 108,5 | | 62,9 | |
| | | Класс A-II | кг | — | 197,2 | — | 224,8 | — | 246,4 | — | 293,2 | — | 369,2 | — | 252,2 | — | 285,1 | — | 311,8 | — | 367,9 | — | 417,7 | — | 268,0 |
| | | Класс A-III | кг | 141,6 | — | 163,4 | — | 178,8 | — | 213,6 | — | 272,8 | — | 179,8 | — | 202,5 | — | 224,2 | — | 266,2 | — | 347,4 | — | 192,0 | — |
| | Сталь листовая | | кг | 157,4 | | 157,4 | | 157,4 | | 157,4 | | 157,4 | | 202,1 | | 202,1 | | 202,1 | | 202,1 | | 202,1 | | 202,1 | |
| Омоноличивание элементов крайней опоры | Бетон | | м³ | 2,2 | | 2,2 | | 2,2 | | 2,2 | | 2,2 | | 4,3 | | 4,3 | | 4,3 | | 4,4 | | 4,4 | | 4,5 | |
| | Сталь арматурная | Класс A-I | кг | 27,3 | | 27,6 | | 27,9 | | 28,5 | | 29,1 | | 93,4 | | 93,8 | | 94,2 | | 95,0 | | 95,8 | | 95,8 | |
| | | Класс A-II | кг | — | — | — | — | — | — | — | — | — | — | — | 14,2 | — | 14,2 | — | 14,2 | — | 14,2 | — | 14,2 | — | 14,2 |
| | | Класс A-III | кг | — | — | — | — | — | — | — | — | — | — | 14,2 | — | 14,2 | — | 14,2 | — | 14,2 | — | 14,2 | — | 14,2 | — |
| | Сталь листовая | | кг | 2,0 | | 2,0 | | 2,0 | | 2,0 | | 2,0 | | 17,2 | | 17,2 | | 17,2 | | 17,2 | | 17,2 | | 17,2 | |
| Итого бетона | | | м³ | 13,8 | | 14,2 | | 15,0 | | 18,0 | | 16,8 | | 18,7 | | 19,3 | | 20,1 | | 21,7 | | 22,7 | | 19,1 | |
| Итого стали | | | кг | 1843,3 | 2109,0 | 1872,8 | 2144,3 | 1883,7 | 2171,4 | 1870,9 | 2230,4 | 2007,7 | 2314,2 | 2399,6 | 2790,4 | 2432,6 | 2833,6 | 2462,4 | 2868,4 | 2520,5 | 2940,6 | 2617,0 | 3005,7 | 2416,0 | 2810,4 |

Расход материалов на стойки см. 3.503.1-100.1-15ВМ, подбетонку, добетонировку шкафной стенки, подферменники и фундамент см. 3.503.1-100.2.

| | | | |
|---|---|---|---|
| Н. контр. | Прохоров | | 11.10.91 |
| Нач. отд. | Постовой | | 11.10.91 |
| Гл. спец. | Прохоров | | 11.10.91 |
| ГИП | Родюшкин | | 11.10.91 |
| Нач. пр. гр. | Егоров | | 11.10.91 |
| Инж. I к. | Панкратова | | 11.10.91 |
| Инж. III к. | Музыченкова | | 11.10.91 |

3.503.1-100.1-13ВМ

Ведомость расхода материалов на крайние опоры

| Стадия | Лист | Листов |
|---|---|---|
| Р | 1 | 5 |

Союздорпроект

| Наименование | | | Единица измерения | Марки опор | | | | | | | | | | | | | | | | | | | | | |
|---|---|---|---|---|---|---|---|---|---|---|---|---|---|---|---|---|---|---|---|---|---|---|---|---|---|
| | | | | 30К142-2-ф | | 30К142-4-ф | | 30К142-5-ф | | 30К142-6-ф | | 30К107-1-ф 30К107-3-ф | | 30К107-2-ф | | 30К107-4-ф | | 30К107-5-ф | | 30К107-6-ф | | 30К122-1-ф 30К122-3-ф | | 30К122-2-ф | |
| Класс рабочей арматуры | | | — | A-III | A-II | A-III | A-II | A-III | A-II | A-III | A-II | A-III | A-II | A-III | A-II | A-III | A-II | A-III | A-II | A-III | A-II | A-III | A-II | A-III | A-II |
| Блоки ригеля | Бетон | | м³ | 10,6 | | 10,6 | | 10,6 | | 10,6 | | 8,6 | | 8,6 | | 8,6 | | 8,6 | | 8,6 | | 8,7 | | 8,7 | |
| | Сталь арматурная | класс A-I | кг | 579,6 | | 579,6 | | 579,6 | | 579,6 | | 475,6 | | 475,6 | | 475,6 | | 475,6 | | 475,6 | | 475,6 | | 475,6 | |
| | | класс A-II | кг | 14,0 | 1498,2 | 14,0 | 1498,2 | 14,0 | 1498,2 | 14,0 | 1498,2 | 18,0 | 1404,6 | 18,0 | 1404,6 | 18,0 | 1404,6 | 18,0 | 1404,6 | 18,0 | 1404,6 | 18,0 | 1404,6 | 18,0 | 1404,6 |
| | | класс A-III | кг | 1165,8 | — | 1165,8 | — | 1165,8 | — | 1165,8 | — | 1126,2 | — | 1126,2 | — | 1126,2 | — | 1126,2 | — | 1126,2 | — | 1126,2 | — | 1126,2 | — |
| | Сталь листовая | | кг | 72,4 | | 72,4 | | 72,4 | | 72,4 | | 72,4 | | 72,4 | | 72,4 | | 72,4 | | 72,4 | | 72,4 | | 72,4 | |
| Блоки шкафной стенки | Бетон | | м³ | 4,6 | | 5,6 | | 6,9 | | 8,1 | | 3,4 | | 4,0 | | 4,4 | | 5,8 | | 4,0 | | 3,6 | | 4,2 | |
| | Сталь арматурная | класс A-I | кг | 71,6 | | 83,3 | | 96,4 | | 110,9 | | 50,0 | | 58,6 | | 67,4 | | 87,4 | | 95,8 | | 51,8 | | 59,2 | |
| | | класс A-II | кг | — | 297,5 | — | 333,6 | — | 389,3 | — | 496,9 | — | 222,8 | — | 253,2 | — | 276,4 | — | 328,0 | — | 416,8 | — | 238,6 | — | 265,6 |
| | | класс A-III | кг | 214,2 | — | 238,4 | — | 281,6 | — | 365,2 | — | 159,2 | — | 182,6 | — | 199,6 | — | 237,6 | — | 306,8 | — | 171,4 | — | 191,6 | — |
| | Сталь листовая | | кг | 202,1 | | 202,1 | | 202,1 | | 202,1 | | 157,4 | | 157,4 | | 157,4 | | 157,4 | | 157,4 | | 157,4 | | 157,4 | |
| Омоноличивание блоков крайней опоры | Бетон | | м³ | 4,5 | | 4,5 | | 4,5 | | 4,5 | | 4,0 | | 4,0 | | 4,0 | | 4,1 | | 4,1 | | 4,1 | | 4,1 | |
| | Сталь арматурная | класс A-I | кг | 96,2 | | 96,6 | | 97,4 | | 98,2 | | 89,9 | | 90,2 | | 90,5 | | 91,1 | | 91,7 | | 91,1 | | 91,4 | |
| | | класс A-II | кг | — | 14,2 | — | 14,2 | — | 14,2 | — | 14,2 | — | 14,2 | — | 14,2 | — | 14,2 | — | 14,2 | — | 14,2 | — | 14,2 | — | 14,2 |
| | | класс A-III | кг | 14,2 | — | 14,2 | — | 14,2 | — | 14,2 | — | 14,2 | — | 14,2 | — | 14,2 | — | 14,2 | — | 14,2 | — | 14,2 | — | 14,2 | — |
| | Сталь листовая | | кг | 17,2 | | 17,2 | | 17,2 | | 17,2 | | 16,7 | | 16,7 | | 16,7 | | 16,7 | | 16,7 | | 16,7 | | 16,7 | |
| Итого бетона | | | м³ | 19,7 | | 20,7 | | 22,0 | | 23,2 | | 16,0 | | 16,6 | | 17,0 | | 18,5 | | 17,5 | | 16,4 | | 17,0 | |
| Итого стали | | | кг | 2447,3 | 2849,0 | 2483,6 | 2897,2 | 2540,7 | 2966,8 | 2639,6 | 3089,7 | 2179,6 | 2503,6 | 2211,9 | 2542,9 | 2238,0 | 2575,2 | 2296,6 | 2647,4 | 2374,8 | 2745,2 | 2194,8 | 2522,4 | 2222,7 | 2557,1 |

| Наименование | | | Единица измерения | Марки опор | | | | | | | | | | | | | | | | | | | | | |
|---|---|---|---|---|---|---|---|---|---|---|---|---|---|---|---|---|---|---|---|---|---|---|---|---|---|
| | | | | 30К122-4-ф | | 30К122-5-ф | | 30К122-6-ф | | 40К142-1-ф 40К142-3-ф | | 40К-142-2-ф | | 40К142-4-ф | | 40К142-5-ф | | 40К142-6-ф | | 40К157-1-ф 40К157-3-ф | | 40К157-2-ф | | 40К157-4-ф | |
| Класс рабочей арматуры | | | | А-III | А-II | А-III | А-II | А-III | А-II | А-III | А-II | А-III | А-II | А-III | А-II | А-III | А-II | А-III | А-II | А-III | А-II | А-III | А-II | А-III | А-II |
| Блоки ригеля | Бетон | | $м^3$ | 8,7 | | 8,7 | | 8,7 | | 11,6 | | 11,6 | | 11,6 | | 11,6 | | 11,6 | | 11,6 | | 11,6 | | 11,6 | |
| | Сталь арматурная | Класс А-I | кг | 475,6 | | 475,6 | | 475,6 | | 608,2 | | 608,2 | | 608,2 | | 608,2 | | 608,2 | | 608,2 | | 608,2 | | 608,2 | |
| | | Класс А-II | кг | 18,0 | 1404,6 | 18,0 | 1404,6 | 18,0 | 1404,6 | 21,0 | 1982,2 | 21,0 | 1982,2 | 21,0 | 1982,2 | 21,0 | 1982,2 | 21,0 | 1982,2 | 21,0 | 1982,2 | 21,0 | 1982,2 | 21,0 | 1982,2 |
| | | Класс А-III | кг | 1126,2 | — | 1126,2 | — | 1126,2 | — | 1584,2 | — | 1584,2 | — | 1584,2 | — | 1584,2 | — | 1584,2 | — | 1584,2 | — | 1584,2 | — | 1584,2 | — |
| | Сталь листовая | | кг | 72,4 | | 72,4 | | 72,4 | | 72,4 | | 72,4 | | 72,4 | | 72,4 | | 72,4 | | 72,4 | | 72,4 | | 72,4 | |
| Блоки шкафной стенки | Бетон | | $м^3$ | 4,8 | | 6,0 | | 7,2 | | 4,2 | | 5,0 | | 5,6 | | 7,3 | | 8,5 | | 4,4 | | 5,2 | | 6,0 | |
| | Сталь арматурная | Класс А-I | кг | 72,0 | | 89,8 | | 98,2 | | 65,5 | | 76,6 | | 87,9 | | 111,6 | | 127,3 | | 67,3 | | 77,2 | | 92,5 | |
| | | Класс А-II | кг | — | 298,2 | — | 349,4 | — | 442,0 | — | 277,8 | — | 313,5 | — | 343,2 | — | 402,7 | — | 519,3 | — | 293,6 | — | 325,9 | — | 363,6 |
| | | Класс А-III | кг | 213,6 | — | 253,0 | — | 324,6 | — | 197,6 | — | 224,4 | — | 245,0 | — | 290,2 | — | 381,4 | — | 209,6 | — | 233,4 | — | 259,0 | — |
| | Сталь листовая | | кг | 157,4 | | 157,4 | | 157,4 | | 202,1 | | 202,1 | | 202,1 | | 202,1 | | 202,1 | | 202,1 | | 202,1 | | 202,1 | |
| Омоноличивание блоков крайней опоры | Бетон | | $м^3$ | 4,1 | | 4,1 | | 4,1 | | 4,1 | | 5,3 | | 5,3 | | 5,3 | | 5,3 | | 5,5 | | 5,5 | | 5,5 | |
| | Сталь арматурная | Класс А-I | кг | 91,7 | | 92,3 | | 92,9 | | 94,0 | | 94,4 | | 94,8 | | 95,6 | | 96,4 | | 96,0 | | 96,4 | | 96,8 | |
| | | Класс А-II | кг | — | 14,2 | — | 14,2 | — | 14,2 | — | 14,2 | — | 14,2 | — | 14,2 | — | 14,2 | — | 14,2 | — | 14,2 | — | 14,2 | — | 14,2 |
| | | Класс А-III | кг | 14,2 | — | 14,2 | — | 14,2 | — | 14,2 | — | 14,2 | — | 14,2 | — | 14,2 | — | 14,2 | — | 14,2 | — | 14,2 | — | 14,2 | — |
| | Сталь листовая | | кг | 16,7 | | 16,7 | | 16,7 | | 17,2 | | 17,2 | | 17,2 | | 17,2 | | 17,2 | | 17,2 | | 17,2 | | 17,2 | |
| Итого бетона | | | $м^3$ | 17,6 | | 18,8 | | 20,0 | | 21,1 | | 21,9 | | 22,5 | | 24,2 | | 25,4 | | 21,5 | | 22,3 | | 23,1 | |
| Итого стали | | | кг | 2257,8 | 2602,8 | 2315,6 | 2672,4 | 2396,2 | 2774,0 | 2876,4 | 3333,6 | 2914,7 | 3380,8 | 2947,0 | 3422,2 | 3016,7 | 3506,2 | 2922,3 | 3639,3 | 2892,2 | 3353,2 | 2926,3 | 3395,8 | 2967,6 | 3449,2 |

| Наименование | | | Единица измерения | Марки опор | | | | | | | | | | | | | | | | | | | | | |
|---|---|---|---|---|---|---|---|---|---|---|---|---|---|---|---|---|---|---|---|---|---|---|---|---|---|
| | | | | 40К-157-5-Ф | | 40К-157-6-Ф | | 40К 139-1-Ф 40К-139-3-Ф | | 40К 139-2-Ф | | 40К-139-4-Ф | | 40К-139-5-Ф | | 40К 139-6-Ф | | 40К-146-1-Ф 40К-146-3-Ф | | 40К-146-2-Ф | | 40К-146-4-Ф | | 40К-146-5-Ф | |
| Класс рабочей арматуры | | | | А-III | А-II | А-III | А-II | А-III | А-II | А-III | А-II | А-III | А-II | А-III | А-II | А-III | А-II | А-III | А-II | А-III | А-II | А-III | А-II | А-III | А-II |
| Блоки ригеля | Бетон | | $м^3$ | 11,6 | | 11,6 | | 22,6 | | 22,6 | | 22,6 | | 22,6 | | 22,6 | | 22,6 | | 22,6 | | 22,6 | | 22,6 | |
| | Сталь арматурная | класс А-I | кг | 608,2 | | 608,2 | | 1190,6 | | 1190,6 | | 1190,6 | | 1190,6 | | 1190,6 | | 1190,6 | | 1190,6 | | 1190,6 | | 1190,6 | |
| | | класс А-II | кг | 21,0 | 1982,2 | 21,0 | 1982,2 | 42,0 | 3885,8 | 42,0 | 3885,8 | 42,0 | 3885,8 | 42,0 | 3885,8 | 42,0 | 3885,8 | 42,0 | 3885,8 | 42,0 | 3885,8 | 42,0 | 3885,8 | 42,0 | 3885,8 |
| | | класс А-III | кг | 1584,2 | — | 1584,2 | — | 3103,4 | — | 3103,4 | — | 3103,4 | — | 3103,4 | — | 3103,4 | — | 3103,4 | — | 3103,4 | — | 3103,4 | — | 3103,4 | — |
| | Сталь листовая | | кг | 72,4 | | 72,4 | | 136,2 | | 136,2 | | 136,2 | | 136,2 | | 136,2 | | 136,2 | | 136,2 | | 136,2 | | 136,2 | |
| Блоки шкафной стенки | Бетон | | $м^3$ | 7,5 | | 8,3 | | 7,8 | | 9,0 | | 10,4 | | 13,2 | | 15,2 | | 8,0 | | 9,0 | | 10,8 | | 13,4 | |
| | Сталь арматурная | класс А-I | кг | 114,0 | | 129,7 | | 130,6 | | 153,8 | | 178,6 | | 218,8 | | 248,8 | | 132,4 | | 154,4 | | 183,2 | | 221,2 | |
| | | класс А-II | кг | — | 424,1 | — | 544,5 | — | 511,8 | — | 567,8 | — | 615,4 | — | 768,0 | — | 935,4 | — | 527,6 | — | 580,2 | — | 635,8 | — | 789,4 |
| | | класс А-III | кг | 305,6 | — | 399,2 | — | 361,0 | — | 402,4 | — | 439,2 | — | 555,4 | — | 678,0 | — | 373,2 | — | 411,4 | — | 453,0 | — | 571,8 | — |
| | Сталь листовая | | кг | 202,1 | | 202,1 | | 374,8 | | 374,8 | | 374,8 | | 374,8 | | 374,8 | | 374,8 | | 374,8 | | 374,8 | | 374,8 | |
| Омоноличивание блоков крайней опоры | Бетон | | $м^3$ | 5,5 | | 5,5 | | 9,8 | | 9,8 | | 9,8 | | 9,9 | | 9,9 | | 9,8 | | 9,8 | | 9,9 | | 9,9 | |
| | Сталь арматурная | класс А-I | кг | 97,6 | | 98,4 | | 190,4 | | 191,3 | | 192,2 | | 194,3 | | 195,8 | | 191,2 | | 192,1 | | 193,0 | | 195,1 | |
| | | класс А-II | кг | — | 14,2 | — | 14,2 | — | 28,4 | — | 28,4 | — | 28,4 | — | 28,4 | — | 28,4 | — | 28,4 | — | 28,4 | — | 28,4 | — | 28,4 |
| | | класс А-III | кг | 14,2 | — | 14,2 | — | 28,4 | — | 28,4 | — | 28,4 | — | 28,4 | — | 28,4 | — | 28,4 | — | 28,4 | — | 28,4 | — | 28,4 | — |
| | Сталь листовая | | кг | 17,2 | | 17,2 | | 34,4 | | 34,4 | | 34,4 | | 34,4 | | 34,4 | | 34,4 | | 34,4 | | 34,4 | | 34,4 | |
| Итого бетона | | | $м^3$ | 24,6 | | 25,4 | | 40,2 | | 41,4 | | 42,8 | | 45,7 | | 47,7 | | 40,4 | | 41,4 | | 43,3 | | 45,9 | |
| Итого стали | | | кг | 3036,5 | 3532,0 | 3146,6 | 3668,9 | 5591,8 | 6483,0 | 5657,3 | 6563,1 | 5719,8 | 6636,4 | 5878,3 | 6831,3 | 6032,4 | 7030,2 | 5606,6 | 6501,4 | 5667,7 | 6576,9 | 5739,0 | 6662,2 | 5897,9 | 6855,9 |

| Наименование | | | Единица измерения | Марки опор | | | | | | | | | | | | | | | | | | | | | |
|---|---|---|---|---|---|---|---|---|---|---|---|---|---|---|---|---|---|---|---|---|---|---|---|---|---|
| | | | | 40К 146-6-ф | | 40К 176-1-ф 40К 176-3-ф | | 40К 176-2-ф | | 40К 176-4-ф | | 40К 176-5-ф | | 40К 176-6-ф | | 40К 184-1-ф 40К 184-3-ф | | 40К 184-2-ф | | 40К 184-4-ф | | 40К 184-5-ф | | 40К 184-6-ф | |
| Класс рабочей арматуры | | | — | А-III | А-II | А-III | А-II | А-III | А-II | А-III | А-II | А-III | А-II | А-III | А-II | А-III | А-II | А-III | А-II | А-III | А-II | А-III | А-II | А-III | А-II |
| Блоки ригеля | Бетон | | м³ | 22,6 | | 30,0 | | 30,0 | | 30,0 | | 30,0 | | 30,0 | | 30,0 | | 30,0 | | 30,0 | | 30,0 | | 30,0 | |
| | Сталь арматурная | Класс А-I | кг | 1190,6 | | 1562,8 | | 1562,8 | | 1562,8 | | 1562,8 | | 1562,8 | | 1562,8 | | 1562,8 | | 1562,8 | | 1562,8 | | 1562,8 | |
| | | Класс А-II | кг | 42,0 | 3885,8 | 42,0 | 6050,4 | 42,0 | 6050,4 | 42,0 | 6050,4 | 42,0 | 6050,4 | 42,0 | 6050,4 | 42,0 | 6050,4 | 42,0 | 6050,4 | 42,0 | 6050,4 | 42,0 | 6050,4 | 42,0 | 6050,4 |
| | | Класс А-III | кг | 3103,4 | | 4682,8 | — | 4682,8 | | 4682,8 | — | 4682,8 | — | 4682,8 | — | 4682,8 | | 4682,8 | — | 4682,8 | — | 4682,8 | — | 4682,8 | — |
| | Сталь листовая | | кг | 136,2 | | 224,6 | | 224,6 | | 224,6 | | 224,6 | | 224,6 | | 224,6 | | 224,6 | | 224,6 | | 224,6 | | 224,6 | |
| Блоки шкафной стенки | Бетон | | м³ | 15,6 | | 10,0 | | 11,6 | | 13,2 | | 16,6 | | 19,2 | | 10,2 | | 11,6 | | 13,6 | | 16,2 | | 19,6 | |
| | Сталь арматурная | Класса-I | кг | 251,2 | | 167,8 | | 196,8 | | 223,4 | | 283,6 | | 318,8 | | 169,6 | | 196,8 | | 228,0 | | 278,6 | | 320,0 | |
| | | Класса-II | кг | — | 960,6 | — | 646,0 | — | 726,6 | — | 768,2 | — | 990,6 | — | 1179,6 | — | 661,8 | | 725,4 | — | 790,0 | — | 993,4 | — | 1192,2 |
| | | Класса-III | кг | 704,8 | — | 454,2 | — | 512,2 | — | 547,6 | — | 722,6 | — | 864,2 | — | 466,4 | — | 512,6 | — | 561,8 | — | 709,2 | — | 873,1 | — |
| | Сталь листовая | | кг | 374,8 | | 464,2 | | 464,2 | | 464,2 | | 464,2 | | 464,2 | | 464,2 | | 464,2 | | 464,2 | | 464,2 | | 464,2 | |
| Омоноличивание блоков крайней опоры | Бетон | | м³ | 9,9 | | 10,7 | | 10,7 | | 10,7 | | 10,8 | | 10,8 | | 10,8 | | 10,8 | | 10,9 | | 10,9 | | 10,9 | |
| | Сталь арматурная | Класс А-I | кг | 196,6 | | 205,8 | | 206,9 | | 208,0 | | 210,9 | | 212,4 | | 207,0 | | 208,1 | | 209,2 | | 212,1 | | 213,6 | |
| | | Класс А-II | кг | — | 28,4 | — | — | — | — | — | — | — | — | — | — | — | — | — | — | — | — | — | — | — | — |
| | | Класс А-III | кг | 28,4 | — | — | — | — | — | — | — | — | — | — | — | — | — | — | — | — | — | — | — | — | — |
| | Сталь листовая | | кг | 34,4 | | 6,0 | | 6,0 | | 6,0 | | 6,0 | | 6,0 | | 6,0 | | 6,0 | | 6,0 | | 6,0 | | 6,0 | |
| Итого бетона | | | м³ | 48,1 | | 50,7 | | 52,3 | | 53,9 | | 57,4 | | 60,0 | | 51,0 | | 52,4 | | 54,5 | | 57,1 | | 60,5 | |
| Итого стали | | | кг | 6062,4 | 7058,6 | 7810,2 | 9327,6 | 7898,3 | 9438,3 | 7961,4 | 9507,6 | 8199,5 | 9793,1 | 8377,8 | 10018,8 | 7825,4 | 9346,4 | 7899,9 | 9438,3 | 7981,4 | 9535,2 | 8182,3 | 9792,1 | 8389,1 | 10033,8 |



Копировал: № 25430-02 40 Формат А3

| Наименование | | | Единица измерения | Марки опор | | | | | | | | | | | | | | | | | | | |
|---|---|---|---|---|---|---|---|---|---|---|---|---|---|---|---|---|---|---|---|---|---|---|---|
| | | | | 10П82-1...3-Ф | | 10П94-1...3-Ф | | 20П78-1...3-Ф | | 20П78-5,6-Ф | | 20П82-3-Ф 20П81-4-Ф | | 20П82-4-Ф | | 20П32-5,6-Ф | | 20П94-1,2-Ф | | 20П94-3-Ф | | 20П94-4-Ф | |
| Класс рабочей арматуры | | | — | А-III | А-II | А-III | А-II | А-III | А-II | А-III | А-II | А-III | А-II | А-III | А-II | А-III | А-II | А-III | А-II | А-III | А-II | А-III | А-II |
| Блоки ригеля | Бетон | | м3 | 6,9 | | 7,5 | | 5,6 | | 7,0 | | 6,0 | | 6,0 | | 7,6 | | 7,4 | | 7,4 | | 7,4 | |
| | Сталь арматурная | Класс А-I | кг | 329,1 | | 384,0 | | 289,8 | | 328,4 | | 322,2 | | 322,2 | | 429,6 | | 439,4 | | 439,4 | | 439,4 | |
| | | Класс А-II | кг | — | 2108,0 | — | 2709,8 | 10.8 | 1172,8 | 18,0 | 1971,4 | 14,4 | 1284,2 | 22,8 | 1958,8 | 19,2 | 2299,2 | 6,0 | 2133,8 | 19,2 | 1441,2 | 22,8 | 2208,2 |
| | | Класс А-III | кг | 1637,0 | — | 2106,4 | — | 937,6 | — | 1498,8 | — | 1023,0 | — | 1499,4 | — | 1750,8 | — | 1648,4 | — | 1147,6 | — | 1692,2 | — |
| Омоноличивание блоков ригеля | Бетон | | м3 | — | | — | | 1,5 | | 1,8 | | 1,5 | | 1,5 | | 1,8 | | 1,5 | | 1,5 | | 1,5 | |
| | Сталь арматурная | Класс А-I | кг | — | | — | | 61,2 | | 73,0 | | 61,2 | | 61,2 | | 73,0 | | 61,2 | | 61,2 | | 61,2 | |
| Итого бетона | | | м3 | 6,9 | | 7,5 | | 7,1 | | 8,8 | | 7,5 | | 7,5 | | 9,4 | | 8,9 | | 8,9 | | 8,9 | |
| Итого стали | | | кг | 1966,1 | 2437,1 | 2490,4 | 3093,8 | 1299,4 | 1523,8 | 1918,2 | 2372,8 | 1421,4 | 1667,6 | 1905,6 | 2342,2 | 2272,6 | 2801,8 | 2155,0 | 2634,4 | 1667,4 | 1941,8 | 2215,6 | 2708,8 |

| Наименование | | | Единица измерения | Марки опор | | | | | | | | | | | | | | | | | | | |
|---|---|---|---|---|---|---|---|---|---|---|---|---|---|---|---|---|---|---|---|---|---|---|---|
| | | | | 20П94-5,6-Ф | | 30П85-3,4-Ф | | 30П85-5,6-Ф | | 30П109-5,6-Ф | | 30П115-5,6-Ф | | 30П95-1...4-Ф | | 30П95-5;6-Ф | | 30П115-1...4-Ф | | 30П130-1...4-Ф | | 2(30П130-1...4Ф) | |
| Класс рабочей арматуры | | | — | А III | А II | А III | А II | А III | А II | А III | А II | А III | А II | А III | А II | А III | А II | А III | А II | А III | А II | А III | А II |
| Блоки ригеля | Бетон | | м3 | 9,0 | | 6,8 | | 8,4 | | 11,4 | | 12,2 | | 7,8 | | 9,4 | | 9,8 | | 11,4 | | 22,8 | |
| | Сталь арматурная | Класс А-I | кг | 540,0 | | 289,2 | | 387,6 | | 514,8 | | 553,2 | | 392,2 | | 420,2 | | 472,0 | | 662,8 | | 1325,6 | |
| | | Класс А-II | кг | 26,4 | 2602,0 | 14,4 | 1494,0 | 16,8 | 1436,0 | 26,4 | 2067,2 | 31,2 | 2160,8 | 19,2 | 1302,0 | 19,2 | 1627,6 | 27,6 | 1934,0 | 28,8 | 2304,0 | 57,6 | 4608,0 |
| | | Класс А-III | кг | 1978,4 | — | 968,0 | — | 1090,8 | — | 1570,8 | — | 1639,6 | — | 1036,4 | — | 1238,8 | — | 1481,6 | — | 1765,0 | — | 3530,0 | — |
| Омоноличивание блоков ригеля | Бетон | | м3 | 1,8 | | Расход материалов включен в узел соединения со стойкой | | | | | | | | | | | | | | | | | |
| | Сталь арматурная | Класс А-I | кг | 73,0 | | | | | | | | | | | | | | | | | | | |
| Итого бетона | | | м3 | 10,8 | | 6,8 | | 8,4 | | 11,4 | | 12,2 | | 7,8 | | 9,4 | | 9,8 | | 11,4 | | 22,8 | |
| Итого стали | | | кг | 2617,8 | 3215,0 | 1271,6 | 1783,2 | 1495,2 | 1823,6 | 2112,0 | 2582,0 | 2224,0 | 2714,0 | 1447,8 | 1694,2 | 1678,2 | 2047,8 | 1981,2 | 2406,0 | 2456,6 | 2966,8 | 4913,2 | 5933,6 |

Расход материалов на стойки см. 3.503.1-100.1-15ВМ, на подбетонку, добетонировку шкафной стенки, подферменники и фундамент см. 3.503.1-100.2.

| | | | |
|---|---|---|---|
| Н. контр. | Прохоров | | 11.10.91 |
| Нач. отд. | Постовой | | 11.10.91 |
| Гл. спец. | Прохоров | | 11.10.91 |
| ГИП | Родюшкин | | 11.10.91 |
| Нач. пр. гр. | Егоров | | 11.10.91 |
| Инж. I к. | Понкратова | | 11.10.91 |
| Инж. II к. | Демидович | | 11.10.91 |

3.503.1-100.1-14 ВМ

Ведомость расхода материалов на промежуточные опоры

| Стадия | Лист | Листов |
|---|---|---|
| Р | 1 | 2 |

Союздорпроект

| Наименование | | | Единица измерения | Марки опор | | | | | | | | | | | | | | | | | | | |
|---|---|---|---|---|---|---|---|---|---|---|---|---|---|---|---|---|---|---|---|---|---|---|---|
| | | | | 30П130-5; 6-ф | | 2(30П130-5; 6-ф) | | 2(40П167-1...4-ф) | | 2(40П167-5; 6-ф) | | 40П119-1...4-ф | | 40П119-5; 6-ф | | 40П130-1...4-ф | | 2(40П130-1...4-ф) | | 40П130-5; 6-ф | | 2(40П130-5; 6-ф) | |
| Класс рабочей арматуры | | | | A-III | A-II | A-III | A-II | A-III | A-II | A-III | A-II | A-III | A-II | A-III | A-II | A-III | A-II | A-III | A-II | A-III | A-II | A-III | A-II |
| Блоки ригеля | Бетон | | $м^3$ | 14,0 | | 28,0 | | 29,2 | | 35,6 | | 9,6 | | 11,8 | | 10,8 | | 21,6 | | 13,0 | | 26,0 | |
| | Сталь арматурная | Класс A-I | кг | 356,4 | | 712,8 | | 1378,4 | | 1215,2 | | 480,4 | | 532,0 | | 523,8 | | 1047,6 | | 608,0 | | 1216,0 | |
| | | Класс A-II | кг | 36,0 | 2771,6 | 72,0 | 5543,2 | 67,2 | 5570.0 | 67,2 | 5873,6 | 21,6 | 1758,8 | 21,6 | 1904,0 | 24,0 | 1585,2 | 48,0 | 3170,4 | 24,0 | 2018,8 | 48,0 | 4037,6 |
| | | Класс A-III | кг | 2104,8 | — | 4209,6 | — | 4278,4 | — | 4458,4 | — | 1400,0 | — | 1445,2 | — | 1361,6 | — | 2723,2 | — | 1381,2 | — | 2762,4 | — |
| Омоноличивание блоков ригеля | Бетон | | $м^3$ | Расход материалов включен в узел соединения со стойкой | | | | 3,0 | | 3,60 | | 1,5 | | 1,8 | | 1,50 | | 3,0 | | 1,8 | | 3,6 | |
| | Сталь арматурная | Класс AI | кг | | | | | 122,4 | | 146 | | 61,2 | | 73 | | 61,2 | | 122,4 | | 73,0 | | 146,0 | |
| Итого бетона | | | $м^3$ | 14,0 | | 28,0 | | 32,2 | | 39,2 | | 11,1 | | 13,6 | | 12,3 | | 24,6 | | 14,8 | | 29,6 | |
| Итого стали | | | кг | 2497,2 | 3128,0 | 4994,4 | 6256,0 | 5846,4 | 7070,8 | 5886,8 | 7234,8 | 1963,2 | 2300,4 | 2071,8 | 2509,0 | 1970,6 | 2170,2 | 3941,2 | 4340,4 | 2086,2 | 2699,8 | 4172,4 | 5399,6 |

| Марка стойки | Наименование материалов | | | Един. измер. | Длина стойки, м: 4 | | | | 6 | | | | 8 | | | | 10 | | | | 12 | | | |
|---|---|---|---|---|---|---|---|---|---|---|---|---|---|---|---|---|---|---|---|---|---|---|---|---|
| | | | | | Значения „n" в марке стойки | | | | | | | | | | | | | | | | | | | |
| | | | | | 14 | 20 | 24 | 28 | 14 | 20 | 24 | 28 | 14 | 20 | 24 | 28 | 14 | 20 | 24 | 28 | 14 | 20 | 24 | 28 |
| СВ.60-nТА III(II) | Сборный железобетон, бетон класса В30 | | | м³ | 1,2 | | | | 1,7 | | | | 2,3 | | | | 2,9 | | | | | | | |
| | Сталь | Арматурная | Класса А-I | кг | 111.6 | 97.8 | 107.4 | — | 144.4 | 126.0 | 138.8 | — | 186,8 | 163.8 | 179,8 | — | 219,7 | 192,1 | 211,3 | — | — | — | — | — |
| | | | Класса А-III (II) | кг | 412,9 (428,3) | 585,9 (601,3) | 701,1 (716,5) | — | 589,5 (604,9) | 838,3 853,7) | 1004,1 (1019,5) | — | 766,2 (781,6) | 1090,7 (1105,1) | 1307,0 (1322,4) | — | 942,9 (958,3) | 1343,1 (1358,5) | 1609,9 (1625,3) | — | — | — | — | — |
| | | Прокат (трубы) | | кг | 10,9 | 10,9 | 10,9 | — | 10,9 | 10,9 | 10,9 | — | 10,9 | 10,9 | 10,9 | — | 10,9 | 10,9 | 10,9 | — | — | — | — | — |
| | Итого стали | | | кг | 535,4 (551,2) | 694,6 (710,0) | 819,4 (834,8) | — | 744,8 760,2 | 975,2 (990,6) | 1153,8 (1169,2) | — | 963,9 (979,3) | 1265,4 (1280,8) | 1497,7 (1513,1) | — | 1173,5 (1188,9) | 1546,1 (1561,5) | 1832,1 1847,5 | — | — | — | — | — |
| СВ.80-nТА III(II) | Сборный железобетон, бетон класса В30 | | | м³ | 2,0 | | | | 3,0 | | | | 4,0 | | | | 5,0 | | | | 6,0 | | | |
| | Сталь | Арматурная | Класса А-I | кг | 126,8 | 114,8 | 124,4 | 134,0 | 161,5 | 148,7 | 161,5 | 174,3 | 203,5 | 182,5 | 198,5 | 214,5 | 242,0 | 216,4 | 235,6 | 254,8 | 280,5 | 250,3 | 272,7 | 295,1 |
| | | | Класса А-III (II) | кг | 461,2 (487,1 | 675,6 (701,5) | 790,9 (816,8) | 905,7 (931,6) | 637,8 (663,7) | 928,0 (953,9) | 1093,8 (1119,7) | 1259,5 (1285,4) | 814,7 (840,6) | 1180,5 (1206,4) | 1396,8 (1422,7) | 1613,2 (1639,1) | 991,3 (1017,2) | 1132,9 (1458,8) | 1699,6 (1725,5) | 1966,3 (1992,2) | 1168,0 (1193,9) | 1685,2 (1711,1) | 2002,4 (2028,3) | 2319,8 (2345,7) |
| | | Прокат (трубы) | | кг | 27,4 | 27,4 | 27,4 | 27,4 | 27,4 | 27,4 | 27,4 | 27,4 | 27,4 | 27,4 | 27,4 | 27,4 | 41,1 | 41,1 | 41,1 | 41,1 | 41,1 | 41,1 | 41,1 | 41,1 |
| | Итого стали | | | кг | 615,2 (641,1) | 817,8 (843,7) | 942,7 (968,6) | 1067,1 (1093,0) | 826,7 (852,6) | 1104,1 (1130,0) | 1282,7 (1308,6) | 1461,2 (1487,1) | 1045,6 1071,5 | 1390,4 (1416,3) | 1622,7 (1648,6) | 1855,1 (1881,0) | 1274,4 (1300,3) | 1690,4 (1716,3) | 1976,3 2002,2 | 2262,2 (2288,1) | 1489,6 (1515,5) | 1976,6 (2002,5) | 2316,2 (2342,1) | 2656,0 (2681,9) |

| Марка стойки | Наименование материалов | | | Един. измер. | Длина стойки, м: 3 | | | | 5 | | | | 7 | | | | 9 | | | | 12 | | | |
|---|---|---|---|---|---|---|---|---|---|---|---|---|---|---|---|---|---|---|---|---|---|---|---|---|
| | | | | | Значения „n" в марке стойки | | | | | | | | | | | | | | | | | | | |
| | | | | | 1 | 2 | 3 | 4 | 1 | 2 | 3 | 4 | 1 | 2 | 3 | 4 | 1 | 2 | 3 | 4 | 1 | 2 | 3 | 4 |
| СВ.50-ТА III(II)-n | Сборный железобетон, бетон класса В30 | | | м³ | 1,2 | | | | 2,0 | | | | 2,8 | | | | 3,6 | | | | | 4,8 | | |
| | Арматурная сталь | Класса А-I | | кг | 40,0 | 47,0 | 55,8 | 40,0 | 70,9 | 83,2 | 97,2 | 70,9 | 97,8 | 113,5 | 134,5 | 97,8 | 129,7 | 152,4 | 178,7 | 129,7 | 176,9 | 206,6 | 241,6 | 176,9 |
| | | Класса А-III (II) | | кг | 646,5 (658,4) | 398,0 (409,9) | 257,7 (269,6) | 882,5 (894,4) | 999,8 (1011,7) | 613,6 (625,5) | 395,3 (407,2) | 1942,5 (1424,4) | 1353,2 (1365,1) | 829,1 (841,0) | 533,2 (545,1) | 1942,5 (1954,4) | 1706,5 (1718,4) | 1044,8 (1056,7) | 671,0 (682,9) | 2472,6 (2484,5) | 2236,6 (2248,5) | 1368,1 (1380,0) | 877,6 (889,5) | 3267,7 (3279,6) |
| | Итого стали | | | кг | 686,5 (698,8) | 445,0 (456,9) | 313,5 (325,4) | 922,5 (934,4) | 1070,7 (1082,6) | 696,8 (708,7) | 492,3 (504,4) | 1483,4 (1495,3) | 1451,0 (1462,9) | 942,6 (954,5) | 667,7 (679,6) | 2040,3 (2052,2) | 1836,2 (1848,1) | 1197,2 (1209,1) | 849,7 (861,6) | 2602,3 (2614,2) | 2413,5 (2425,4) | 1574,7 (1586,6) | 1119,2 (1131,1) | 3444,6 3456,5 |

В расходе стали на стойку дополнительно учесть сталь монтажного закладного изделия по 3.503.1-100.4-08.00.00.

| | | | |
|---|---|---|---|
| Н. контр. | Прохоров | | 11.10.91 |
| Нач. отд. | Постовой | | 11.10.91 |
| Гл. спец. | Прохоров | | 11.10.91 |
| ГИП | Родюшкин | | 11.10.91 |
| Нач. пр. гр | Егоров | | 11.10.91 |
| Инж. I к. | Понкратова | | 11.10.91 |
| Инж. II к. | Музыченкова | | 11.10.91 |

3.503.1-100.1-15 ВМ

Ведомость расхода материалов на стойку

| Стадия | Лист | Листов |
|---|---|---|
| Р | | 1 |

Союздорпроект

Копировал: 25430-02 (43) Формат А3