0

ТИПОВЫЕ СТРОИТЕЛЬНЫЕ КОНСТРУКЦИИ, ИЗДЕЛИЯ И УЗЛЫ

СЕРИЯ 1.426.1 — 8

# БАЛКИ ПОДКРАНОВЫЕ ЖЕЛЕЗОБЕТОННЫЕ ПРОЛЕТОМ 6 И 12 МЕТРОВ ДЛЯ КРАНОВ ГРУЗОПОДЪЕМНОСТЬЮ 32 ТОННЫ ДЛЯ ЛЕГКОГО И СРЕДНЕГО РЕЖИМА РАБОТЫ

## ВЫПУСК 1

## БАЛКИ ПОДКРАНОВЫЕ ЖЕЛЕЗОБЕТОННЫЕ ПРОЛЕТОМ 6 М. РАБОЧИЕ ЧЕРТЕЖИ

24872 - 01
цена 3-34

ТИПОВЫЕ СТРОИТЕЛЬНЫЕ КОНСТРУКЦИИ, ИЗДЕЛИЯ И УЗЛЫ

СЕРИЯ 1.426.1 — 8

# БАЛКИ ПОДКРАНОВЫЕ ЖЕЛЕЗОБЕТОННЫЕ ПРОЛЕТОМ 6 И 12 МЕТРОВ ДЛЯ КРАНОВ ГРУЗОПОДЪЕМНОСТЬЮ 32 ТОННЫ ДЛЯ ЛЕГКОГО И СРЕДНЕГО РЕЖИМА РАБОТЫ

## ВЫПУСК I

## БАЛКИ ПОДКРАНОВЫЕ ЖЕЛЕЗОБЕТОННЫЕ ПРОЛЕТОМ 6 М. РАБОЧИЕ ЧЕРТЕЖИ


РАЗРАБОТАНЫ:
ИНСТИТУТОМ ЛЕНИНГРАДСКИЙ ПРОМСТРОЙПРОЕКТ

ГЛАВНЫЙ ИНЖЕНЕР ИНСТИТУТА — В.А.СЕМЕНОВ

ГЛАВНЫЙ ИНЖЕНЕР ПРОЕКТА — Т.В.ЧЕРЕВАНЬ

СОГЛАСОВАНО: Н И Ж Б

ЗАВЕДУЮЩИЙ ЛАБОРАТОРИЕЙ — Ф.А.ИССЕРС



УТВЕРЖДЕНЫ:
ГЛАВНЫМ УПРАВЛЕНИЕМ ОРГАНИЗАЦИИ ПРОЕКТИРОВАНИЯ ГОССТРОЯ СССР
письмом от 18.12.1990 года №5/6-960.

ВВЕДЕНЫ В ДЕЙСТВИЕ:
ИНСТИТУТОМ ЛЕНПРОМСТРОЙПРОЕКТ
с 15.04.1991 года приказом №183 от 07.12.1990 года.



© АПП ЦИТП, 1991

| Обозначение документа | Наименование | Стр. |
|---|---|---|
| I.426.I-8.I - ПЗ | Пояснительная записка | 2 |
| - НИ | Номенклатура подкрановых балок пролетом 6 м | 10 |
| - 0I | Балки БК6 -... -С. Опалубка | 12 |
| - 02 | Балки БК6 -... -К, Т. Опалубка | 13 |
| - 03 | Балки БК6 Армирование | 14 |
| - 04 | Каркас пространственный КПI | 30 |
| - 05 | Каркас пространственный КП2 | 31 |
| - 06 | Каркас пространственный КП3 | 32 |
| - 07 | Сетка СI | 33 |
| - 08 | Каркас КР ( КРI, КР2) | 33 |
| - 09 | Сетка С2 | 34 |
| - I0 | Сетка С3 | 34 |
| - II | Сетка С4 | 35 |
| - I2 | Сетка С5, С6 | 35 |
| - I3 | Сетка С7... СII | 36 |
| - I4 | Каркас КР3 | 37 |
| - I5 | Изделие закладное МНI | 37 |
| - I6 | Изделие закладное МН2 | 38 |
| - I7 | Изделие закладное МН3 | 38 |
| - РС | Ведомость расхода стали, кг | 39 |


| | | | |
|---|---|---|---|
| Нач отд | Яэловицкий | | 1.426.1 - 8.1 |
| Н контр | Агеенко | | |
| Зав гр. | Бродский | | Содержание |
| Вед инж. | Дрейзен | | Стадия: Р; Лист: ; Листов: 1 |
| Инженер | Левина | | ГОССТРОЙ СССР ЛЕНИНГРАДСКИЙ ПРОМСТРОЙПРОЕКТ |



## I. ОБЩИЕ СВЕДЕНИЯ

I.I. Настоящая серия I.426.I-8 "Балки подкрановые железобетонные пролетом 6 и I2 метров для мостовых кранов грузоподъемностью до 32 тонн легкого и среднего режимов работы" состоит из следующих выпусков:

Выпуск I. "Балки подкрановые железобетонные пролетом 6 метров. Рабочие чертежи".

Выпуск 2. "Балки подкрановые железобетонные пролетом I2 метров. Рабочие чертежи".

Выпуск 3. "Узлы крепления балок и крановых рельсов. Рабочие чертежи".

I.2. Подкрановые балки запроектированы для мостовых опорных кранов общего назначения грузоподъемностью 5;I0; I2,5; I6/3,2; 20/5; 32/5: тонн групп режима работы 2К... 6К по ГОСТ 25546-82. Параметры кранов приняты по техническим условиям. Обозначения технических условий приведены в таблице I.

I.3. Данная серия I.426.I-8 разработана взамен серии I.426.I-4.

## 2. ОБЛАСТЬ ПРИМЕНЕНИЯ

2.I. Подкрановые балки предназначены для применения в отапливаемых и неотапливаемых зданиях с железобетонным каркасом пролетами до 24 м включительно, с шагом колонн 6 и I2 м, оборудованных мостовыми кранами общего назначения , легкого и среднего режимов работы, а также в эстакадах, расположенных на открытом воздухе.

Инв № подл | Подпись и дата | Взам инв №

| | | | |
|---|---|---|---|
| Нач отд | Яэловицкий | | 1.426.1 - 8.1 - ПЗ |
| Н контр. | Агеенко | | |
| Зав гр. | Бродский | | Пояснительная записка |
| Вед инж. | Дрейзен | | Стадия: Р; Лист: 1; Листов: |
| Инженер | Пасековская | | ГОССТРОЙ СССР ЛЕНИНГРАДСКИЙ ПРОМСТРОЙПРОЕКТ |

Копировал Формат

Таблица I

| Грузоподъемность крана , т | Обозначение технических условий |
|---|---|
| 5 | ТУ 24.09-660-87, ТУ 24.09-6I3-84, ТУ 24.09-344-84, ТУ 24.09-460-8I |
| I0 | ТУ 24.09-646-90, ТУ 24.09-650-86, |
| I2,5 | ТУ 24.09-568-88 |
| I6/3,2 | ТУ 24.09-404-83, ТУ 24.09-455-83, ТУ 24.09-460-8I, ТУ 24.09-656-86 |
| 20/5, 32/5 | Ту 24.09-404-83, ТУ 24.09-656-86 |

2.2. В неотапливаемых зданиях и открытых крановых эстакадах балки могут применяться при расчетной температуре до минус 55°С включительно. При этом в конкретном проекте должны быть указаны классы и марки арматурной стали, которые выбираются по приложению I, в графе статической нагрузки СНиП 2.03.0I-84* "Бетонные и железобетонные конструкции" в зависимости от расчетной отрицательной температуры.

2.3. Подкрановые балки разработаны для применения в зданиях с неагрессивной средой. При применении балок в условиях агрессивных сред, необходимо предусматривать меры по защите их от коррозии в соответствии с указаниями СНиП 2.03.II-85 "Защита строительных конструкций от коррозии".

2.4. Балки предназначены для применения, как в обычных условиях строительства, так и для строительства в районах с расчетной сейсмичностью 7,8 и 9 баллов.

При этом подкрановые балки могут служить распорками в продольных рядах колонн и передавать усилие растяжения или сжатия от ветровой нагрузки с торца здания $N = \pm$ II5 кН или сейсмичную силу $N = \pm$ I75 кН.

## 3. КОНСТРУКТИВНЫЕ РЕШЕНИЯ

3.I. Балки пролетом 6 м запроектированы таврового сечения высотой 800 мм.

Высоты балок приняты с учетом взаимозаменяемости их стальными балками соответствующей несущей способности.

3.2. Подкрановые балки крепятся на монтаже к колоннам болтами с последующей приваркой закладных изделий балки к закладным изделиям в колоннах.

3.3. Для крепления рельсов в полке балки предусмотрены ответстия с шагом 750 мм. В отверстиях заложены стальные трубки для защиты бетона от разрушения при передаче горизонтальных крановых нагрузок.

3.4. Опалубочные размеры балок в настоящей серии I.426.I-8 приняты идентичными размерам серии I.426.I-4 и могут изготовляться в тех же формах. Изменение внесено только в места выхода газовых трубок на нижние наклонные плоскости полок, которые выполнены с горизонтальными участками для лучшей установки болта. В существующие формы рекомендуется в этих местах приварить стальные треугольные вкладыши.

3.5. Петли для подъема балок из форм и для их монтажа не предусмотрены. Институтом ГПИ-I г.Ленинград для этих целей разработана специальная траверса.

3.6. Подкрановые балки по данной серии разработаны из бетонов класса В30, В40 и В45.

Рабочая продольная арматура принята предварительно напрягаемая классов АIУ, АУ и АIIIв серповидного профиля по ТУ14-2-793-88 "Прокат горячекатанный для армирования железобетонных конструкций" Технические условия, с изм.№ I.

В случае отсутствия на заводе-изготовителе предусмотренной проектом указанной арматурной стали, возможна замена ее на соответствующие стали классов АIУ, АУ и АIIIв по ГОСТ 5781-82 без изменений в конструкции балок. В качестве ненапрягаемой арматуры принята арматурная сталь класса АIII по ГОСТ 5781-82 в виде сварных плоских и гнутых сеток.

## 4. НАГРУЗКИ И РАСЧЕТ

4.I. Схемы крановых нагрузок и нормативные давления колес кранов см. табл.2.

4.2. Балки рассчитаны как разрезная конструкция на вертикальные и горизонтальные нагрузки от двух рядом стоящих кранов до 6К включительно группы режимов работы (ГОСТ 25546-82) в соответствии с положениями глав.

СНиП 2.01.07-85 "Нагрузки и воздействия" и СНиП 2.03.01-84* "Бетонные и железобетонные конструкции" и на продольное усилие от ветра II5 кН (II,5 тс) или продольную сейсмическую силу I75 кН (I7,5 тс).

Схемы крановых нагрузок

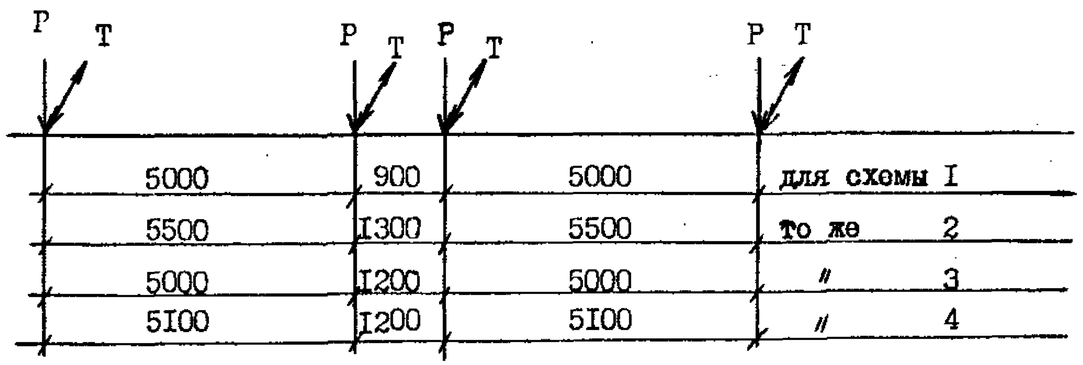


Таблица 2

Крановые нагрузки

| Грузоподъемность крана, т | схемы крановой нагрузки | Давление нормативное колеса крана на рельс, кН (Тс) | |
|---|---|---|---|
| | | Вертикальное P | Горизонтальное T |
| 5 | I | II2,7( II,5) | 2,0(0,2) |
| I0, I2,5 | 2 | I47,0(I5,0) | 3,9(0,4) |
| I6/3,2 | 3 | 2I6,6(22,I) | 4,9(0,5) |
| 20/5 | 3 | 25I,0(25,6) | 5,9(0,6) |
| 32/5 | 4 | 338,I(34,5) | 9,8(I,0) |

4.3. Расчет балок произведен по прочности, трещиностойкости, жесткости и на выносливость от многократно повторяющихся нагрузок. При этом первая категория трещиностойкости обеспечена от крановых нагрузок для верхнего пояса балки и для наклонных сечений ребра. В нормальных сечениях ребра обеспечена вторая категория трещиностойкости.

4.4. Предварительный подбор балок (например на стадии "проект") выполняется по таблице 4.

На стадии рабочей документации, если крановые нагрузки отличаются от приведенных в таблице 2, следует произвести статический расчет подкрановых балок на действительные нагрузки и по полученным усилиям подобрать балку соответствующей несущей способности по таблице 3.

Таблица 3

| Несущая способность балки | Грузоподъемность крана, т | Нормативные усилия в балке $L$ = 6,0м | | | |
|---|---|---|---|---|---|
| | | Вертикальные | | Горизонтальные | |
| | | М, кНм (тс.м) | Q кН (тс) | М, кНм (тс.м) | Q кН (тс) |
| I | 5 | 252,0(25,7) | I93,0(I97) | 4,4(0,45) | 3,3(0,45) |
| 2 | I0; I2,5 | 30I,0(30,7) | 238,0(243) | 8,0 (0,82) | 6,4(0,65) |
| 3; 6 | I6/3,2 | 436,0(44,5) | 345,0(352) | 9,8(I,0) | 7,8(0,8) |
| 4; 7 | 20/5 | 500,0(5I,0) | 397,0(42,5) | I2,0(I,2) | 9,3(0,95) |
| 5; 8 | 32/5 | 663,0(67,6) | 529,0(540) | I9,6(2,0) | I5,7(I,6) |

Таблица4

| Грузоподъемность крана, т | Марка балки | |
|---|---|---|
| | При действии в пролете двух кранов | При действии в пролете одного крана |
| | $L$ = 6м | $L$ = 6м |
| 5 | БК6-I | БК6-I |
| I0;I2,5 | БК6-2 | БК6-I |
| I6/3,2 | БК6-3; БК6-6 | БК6-2 |
| 20/5 | БК6-4; БК6-7 | БК6-3;БК6-6 |
| 32/5 | БК6-5; БК6-8 | БК6-4; БК6-7 |

## 5. ТЕХНИЧЕСКИЕ ТРЕБОВАНИЯ.

5.I. Бетон.

5.I.I. Подкрановые балки следует изготовлять из тяжелого бетона по ГОСТ 26633-85 классов по прочности на сжатие, указанных в чертежах данной серии.

5.I.2. Морозостойкость и водонепроницаемость бетона должна устанавливаться для случаев применения балок на открытом воздухе или в неотапливаемых зданиях.

5.I.3. Поставка подкрановых балок потребителю должна производиться после достижения бетоном отпускной прочности в теплый и холодный периоды года соответственно 70% и 90% от проектного класса бетона по прочности на сжатие. Даты периодов назначаются в соответствии с п. 7.6 ГОСТ I30I5.0-83.*

5.2. Арматура.

5.2.I. В качестве напрягаемой арматуры в подкрановых балках принята арматурная сталь классов А-IУ, А-У и А-Шв по ТУ I4-2-793-88 "Прокат горячекатанный для армирования железобетонных конструкций."

В качестве ненапрягаемой арматуры принята арматурная сталь к класса А-Ш по ГОСТ 578I-82.

5.2.2. Подкрановые балки армируются сварными, пространственными каркасами, изготовляемыми по чертежам данного выпуска

5.2.3. Сварные арматурные и закладные изделия должны удовлетворять требованиям ГОСТ I0922-90.

5.2.4. Все сварные соединения должны удовлетворять требованиям ГОСТ I4098-85 и ГОСТ 5264-80.

5.3. Требования к изготовлению балок.

Таблица 5

| Диаметр (мм) и класс напрягаемой арматуры | Допустимое отклонение величины предварительного напряжения P МПа(кгс/см²) | Механический способ натяжения арматуры: Величина предварительного напряжения МПа(кгс/см²) | Механический способ натяжения арматуры: Усилие натяжения кН(тс) | Электротермический способ натяжения арматуры: Величина предварительного напряжения МПа(кгс/см²) | Электротермический способ натяжения арматуры: Усилие натяжения кН(тс) |
|---|---|---|---|---|---|
| I4A-IУ | 90(900) | 560(5700) | 86,0(8,7) | 500(5100) | 16,9(1,8) |
| I6A-IУ | | | 112,0(11,5) | | 100,5(10,2) |
| I8A-IУ | | | 142,0(14,4) | | 127,2(12,9) |
| 22A-IУ | | | 212,0(21,6) | | 190,0(19,3) |
| I4A-У | 90(900) | 740(7600) | 113,0(11,6) | 690(7100) | 106,1(10,9) |
| I6A-У | | | 148,8(15,2) | | 138,7(14,2) |
| 20A-У | | | 232,5(23,8) | | 216,7(22,3) |
| 22A-У | | | 281,2(28,8) | | 262,2(26,9) |
| I4A-Шв | 90(900) | 510(5200) | 78,4(8,0) | 450(4600) | 69,2(7,0) |
| I6A-Шв | | | 102,5(10,4) | | 90,4(9,2) |
| 22A-Шв | | | 193,8(19,7) | | 171,0(17,4) |
| 25A-Шв | | | 250,3(25,5) | | 220,9(22,5) |

5.3.I. Изготовление балок должно производиться в заводских условиях в стальных формах в рабочем положении с соединением требований следующих нормативных документов:

- СНиП 3.03.0I-87 "Несущие и ограждающие констукции",
- СНиП 3.09.0I-85 "Производство сборных железобетонных конструкций и изделий".

5.3.2. Напрягаемая арматура натягивается на упоры. Способ натяжения арматуры- электротермический или механический.

Передача усилий с натянутой арматуры на бетон должна производиться при достижении бетоном прочности не менее 2I МПа / 280 кгс/см² / для класса бетона В30, 28 МПа /350 кгс/см² / для В40 и 3I,5 МПа /420 кгс/см² / для В45.

5.3.3. Усилия предварительного натяжения стержней, контролируемое напряжение "$\sigma_{sp}$" и допустимое отклонение величины предварительного напряжения "P" приведены в таблице 5.

5.3.4. Точность изготовления балок.

Отклонение размеров балок не должны превышать:

- по высоте сечения ± 5мм,
- по ширине сечения ± 5мм,
- по длине балки ± I0мм.

Отклонения расстояний между осями трубок для закрепления путей не должны превышать:

- между каждой парой трубок вдоль балки ± 20мм,
- между трубками поперек балок ± 5мм.

Искривление балок в горизонтальной плоскости не должно быть более I0мм, выгиб балки в вертикальной плоскости не должен превышать 20мм.

5.3.5. Вехняя плоскость полки, являющаяся в дальнейшем основанием для упругой прокладки под рельс должна быть тщательно выравнена виброрейкой. Трещины, раковины, околы, обнаженная арматура не допускаются. Требования к качеству поверхностей и внешнему виду балок - по ГОСТ I30I5.0-83. Категория бетонной поверхности - А6.

## 6. МЕТОДЫ КОНТРОЛЯ И ИСПЫТАНИЙ.

6.I. Испытания балок должны производиться в соответствии с ГОСТ 8829-85 "Конструкции и изделия железобетонные сборные. Методы испытаний и оценки прочности, жесткости и трещиностойкости". Контрольные нагрузки и схемы испытаний приведены в таблице 6.

6.2. Испытания балок производятся в рабочем положении. В соответствии с этим контрольные нагрузки даны без учета собственного веса балок. Вес оснастки, используемой при испытании подкрановых балок, надлежит вычесть из значений контрольной нагрузки.

6.3. Опирание балок при их испытании должно осуществляться на шарнирные опоры через стальные подкладки толщиной не менее 40мм с площадями, равными площадям опррных листов. Одна из опор должна быть неподвижной.

6.4. Испытание балок необходимо начинать с проверки наклонных сечений на трещиностойкость. После достижения контрольной нагрузки схема загружения меняется и балка проверяется на жесткость и трещиностойкость, а затем и на прочность по нормальному сечению.

Трещиностокость балки считается обеспеченной, если нагрузка при которой появилась трещина, равна или больше контрольной нагрузки, указанной в таблице 6 / см. лист 7 /.

6.5. Прочность бетона на сжатие следует определять по ГОСТ I0I80-78 на образцах-кубах, изготовленных вибрированием из той же бетонной смеси, что и балки, и подвергнутых термообработке вместе с балками.

6.6. Отпускную прочность бетона в готовых изделиях определять неразрушающими методами по ГОСТ I7624-87, ГОСТ 22690-88.

6.7. Контроль и оценку прочности и однородности бетона производить по ГОСТ I8I05-86.

6.8. Морозостойкость бетона /при необходимости/ следует определять по ГОСТ I0060-87.

6.9. Толщину защитного слоя и положение арматуры в бетоне балок определять по ГОСТ I7625-83, ГОСТ 22904-78 или другими неразрушающими методами, обеспечивающими необходимую прочность.

6.I0. Контроль и испытание арматурных изделий производить по ГОСТ I0922-90.

6.II. Размеры, непрямолинейность балок, неперпендикулярность торцевых поверхностей, положение стальных закладных изделий а также качество поверхностей и внешний вид балок должны контролироваться согласно ГОСТ I30I5.3-8I и указаниям, приведенным в п. 5.3.4; 5.3.5.

## 7. ПРАВИЛА ПРИЕМКИ.

7.I. Балки, поставляемые потребителю, должны быть приняты техническим контролем предприятия-изготовителя согласно ГОСТ I30I5.I-8I.*

7.2. Приемочный контроль балок по прочности должен производиться неразрушающими методами.

7.3. При освоении производства балок, изменении технологии изготовления, изменении характеристик материалов, используемых для изготовления бетона, а также в случаях изменения класса напрягаемой арматуры для определения прочности и трещиностойкости балок следует производить приемочные испытания балок нагружением в соответствии с требованиями раздела 6.

Потребитель имеет право производить повторный контроль качества балок.

Инв. № подл. | Подпись и дата | Взам. инв. №

ТАБЛИЦА 6

# Контрольная нагрузка Р для испытания подкрановых балок, кН (тс)

| Схема загружения | 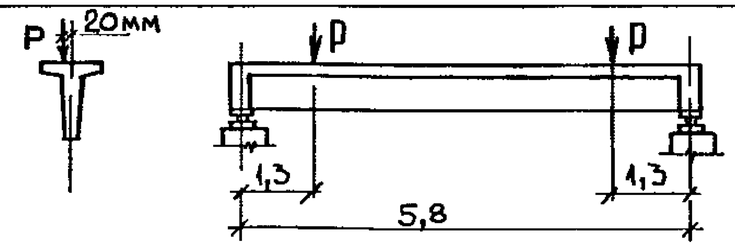  | | | | |
|---|---|---|---|---|---|
| Грузоподъемность кранов, т | На прочность по нормальному сечению | | На трещиностойкость по нормальному и наклонному сечениям и на жесткость | | Контрольный прогиб, мм |
| | при С=1,4 | при С=1,6 | в возрасте 7 суток | в возрасте 28 суток | |
| 5 | 300,8 (30,7) | 345,0 (35,2) | 181,0 (18,5) | 180,0 (18,4) | 10 |
| 10; 12,5 | 392,0 (40,0) | 441,0 (45,0) | 246,0 (25,1) | 240,0 (24,5) | |
| 16/3,2 | 531,0 (54,2) | 669,0 (68,3) | 333,0 (34,0) | 316,5 (32,3) | |
| 20/5 | 670,0 (68,4) | 767,0 (78,3) | 427,3 (43,6) | 397,9 (40,6) | |
| 32/5 | 889,0 (90,7) | 1019,0 (104,0) | 593,0 (60,5) | 539,0 (55,0) | |



Инв. № подл. | Подпись и дата | Взам. инв. №

## 8. МАРКИРОВКА, ТРАНСПОРТИРОВАНИЕ И ХРАНЕНИЕ.

8.I. После изготовления балок маркировку произвести по ГОСТ I30I5.2-8I.*

8.2. Каждая партия балок должна сопровождаться документом установленной формы, в котором должны быть указаны:

- наименование и адрес предприятия-изготовителя,
- номер и дата выдачи документа,
- номер партии,
- марка балки,
- количество балок в партии,
- дата изготовления балок,
- проектная марка бетона по прочности на сжатие и отпускная прочность бетона в процентах от проектной марки по прочности на сжатие,
- марка бетона по морозостойкости /при необходимости/,
- результаты испытаний балок на прочность и трещиностойкость.

При наличии дополнительных требований, оговоренных в заказах на изготовление балок, в документе приводят данные по этим требованиям.

8.3. Хранение и транспортирование балок следует производить в рабочем положении с надежным закреплением изделий, предохраняющим их от опрокидывания.

8.4. Балки должны храниться в штабелях рассортированными по маркам. Количество рядов балок по высоте должно быть не более трех

8.5. Балки в штабелях должны быть уложены на деревянные прокладки и подкладки, расположенные одна на другой по вертикали на расстоянии от торцов балок равном 0,5м.

Подкладки под нижний ряд балок следует укладывать по плотному тщательно выравненному основанию.

8.6. При погрузке, транспортировании, разгрузке и хранении балок должны соблюдаться меры, исключающие возможность их повреждения.

## 9. ГАРАНТИЯ ИЗГОТОВИТЕЛЯ. ОБОЗНАЧЕНИЯ МАРОК БАЛОК.

9.I. Предприятие- изготовитель должно гарантировать соответствие поставляемых балок настоящим рабочим чертежам и техническим требованиям при соблюдении потребителем правил транспортирования и условий хранения, установленных техническими требованиями.

9.2. На чертежах и в спецификациях настоящего выпуска принята следующая предметная система обозначения конструкций:

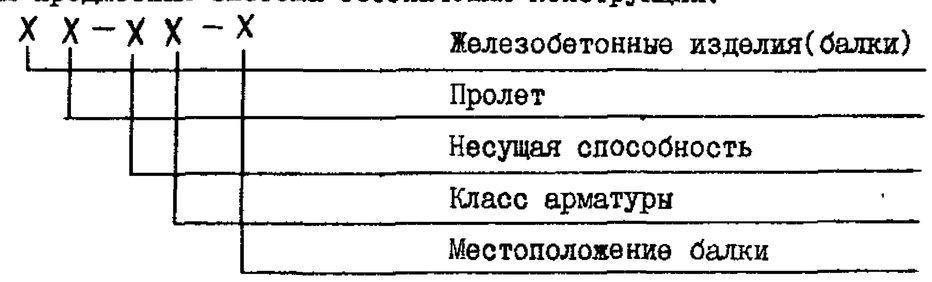


Балки обозначаются марками , состоящими из трех буквенно-цифровых групп.

В первую группу входят обозначения типа конструкции и ее пролет (в метрах), во вторую - несущая способность в зависимости от гр зоподъемности крана (I - кран грузоподъемностью 5тонн; 2-I0тонн и I2,5тонн, 3 и 6-I6/3,2тонны; 4 и 7-20/5тонн; 5 и 8-32/5тонн) и класс напрягаемой арматуры, третью - местоположение балки в здании (С - средний пролет, К - крайний пролёт, Т - пролет у температурного шва).

Например: БК6-3АУ-С
БК- балка подкрановая
6-пролет, м
3- несущая способность(кран грузоподъемностью I6/3,2 т
С- средний пролет



Инв. № подл. | Подпись и дата | Взам инв №
Копировал 24872-04 40 Формат

| Эскиз | Грузоподъемность крана, т | Пролет здания, м | Марка балки | Класс бетона | Расход материалов: Бетон, м³ | Сталь, кг: Напрягаемая арматура класса* A-IV | A-V | A-IIIв | Всего | Масса, т |
|---|---|---|---|---|---|---|---|---|---|---|
| 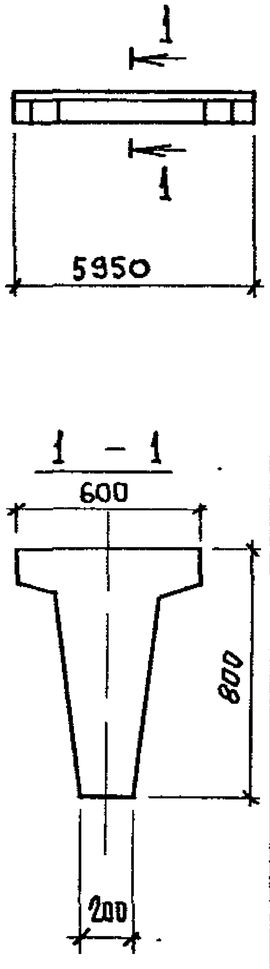 | 5 | 18 включительно до 24 м | БК6-1AIV-С | В30 | 1,4 | 62,0 | – | – | 182,9 | 3,5 |
| | | | БК6-1AIV-К | | | 62,0 | – | – | 187,6 | |
| | | | БК6-1AIV-Т | | | 62,0 | – | – | 186,3 | |
| | | | БК6-1AV-С | | | – | 49,8 | – | 170,7 | |
| | | | БК6-1AV-К | | | – | 49,8 | – | 175,4 | |
| | | | БК6-1AV-Т | | | – | 49,8 | – | 174,1 | |
| | | | БК6-1AIIIв-С | | | – | – | 67,5 | 188,4 | |
| | | | БК6-1AIIIв-К | | | – | – | 67,5 | 193,1 | |
| | | | БК6-1AIIIв-Т | | | – | – | 67,5 | 191,8 | |
| | 10 12,5 | | БК6-2AIV-С | | | 73,9 | – | – | 194,8 | |
| | | | БК6-2AIV-К | | | 73,9 | – | – | 199,5 | |
| | | | БК6-2AIV-Т | | | 73,9 | – | – | 198,2 | |
| | | | БК6-2AV-С | | | – | 58,5 | – | 179,4 | |
| | | | БК6-2AV-К | | | – | 58,5 | – | 184,1 | |
| | | | БК6-2AV-Т | | | – | 58,5 | – | 182,8 | |
| | | | БК6-2AIIIв-С | | | – | – | 83,1 | 204,0 | |
| | | | БК6-2AIIIв-К | | | – | – | 83,1 | 208,7 | |
| | | | БК6-2AIIIв-Т | | | – | – | 83,1 | 207,4 | |
| | 16/3,2 | | БК6-3AIV-С | В40 | | 114,0 | – | – | 237,5 | |
| | | | БК6-3AIV-К | | | 114,0 | – | – | 242,6 | |
| | | | БК6-3AIV-Т | | | 114,0 | – | – | 241,3 | |
| | | | БК6-3AV-С | | | – | 89,6 | – | 213,5 | |
| | | | БК6-3AV-К | | | – | 89,6 | – | 218,2 | |
| | | | БК6-3AV-Т | | | – | 89,6 | – | 216,9 | |
| | | | БК6-3AIIIв-С | | | – | – | 133,3 | 257,2 | |
| | | | БК6-3AIIIв-К | | | – | – | 133,3 | 161,9 | |
| | | | БК6-3AIIIв-Т | | | – | – | 133,3 | 260,6 | |
| | 20/5 | | БК6-4AIV-С | | | 137,8 | – | – | 282,5 | |
| | | | БК6-4AIV-К | | | 137,8 | – | – | 287,2 | |
| | | | БК6-4AIV-Т | | | 137,8 | – | – | 285,9 | |

| Эскиз | Грузоподъемность крана, т | Пролет здания, м | Марка балки | Класс бетона | Расход материалов: Бетон, м³ | Сталь, кг: Напрягаемая арматура класса* A-IV | A-V | A-IIIв | Всего | Масса, т |
|---|---|---|---|---|---|---|---|---|---|---|
| 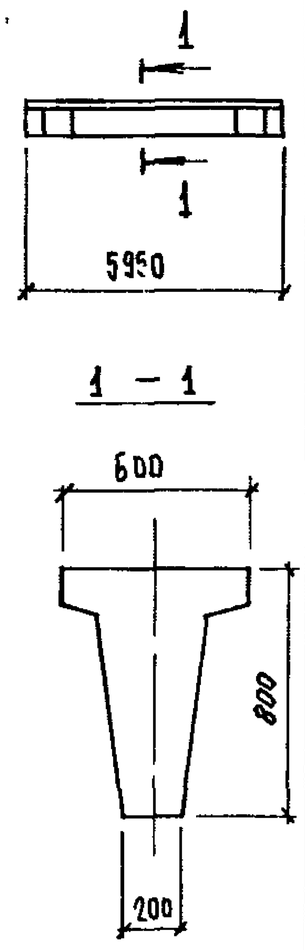 | 20/5 | 18 включительно до 24 м | БК6-4AV-С | В40 | 1,4 | – | 107,3 | – | 252,0 | 3,5 |
| | | | БК6-4AV-К | | | – | 107,3 | – | 256,7 | |
| | | | БК6-4AV-Т | | | – | 107,3 | – | 255,4 | |
| | | | БК6-4AIIIв-С | | | – | – | 156,2 | 300,9 | |
| | | | БК6-4AIIIв-К | | | – | – | 156,2 | 305,6 | |
| | | | БК6-4AIIIв-Т | | | – | – | 156,2 | 304,3 | |
| | 32/5 | | БК6-5AIV-С | | | 200,8 | – | – | 353,7 | |
| | | | БК6-5AIV-К | | | 200,8 | – | – | 358,4 | |
| | | | БК6-5AIV-Т | | | 200,8 | – | – | 357,1 | |
| | | | БК6-5AV-С | | | – | 159,3 | – | 312,2 | |
| | | | БК6-5AV-К | | | – | 159,3 | – | 316,9 | |
| | | | БК6-5AV-Т | | | – | 159,3 | – | 315,6 | |
| | | | БК6-5AIIIв-С | | | – | – | 241,5 | 394,4 | |
| | | | БК6-5AIIIв-К | | | – | – | 241,5 | 399,1 | |
| | | | БК6-5AIIIв-Т | | | – | – | 241,5 | 397,8 | |
| | 16/3,2 | | БК6-6AIV-С | В45 | | 102,1 | – | – | 226,2 | |
| | | | БК6-6AIV-К | | | 102,1 | – | – | 230,9 | |
| | | | БК6-6AIV-Т | | | 102,1 | – | – | 229,6 | |
| | | | БК6-6AV-С | | | – | 77,6 | – | 201,7 | |
| | | | БК6-6AV-К | | | – | 77,6 | – | 206,4 | |
| | | | БК6-6AV-Т | | | – | 77,6 | – | 205,1 | |

* 1 Напрягаемая арматура класса A-IV, A-V, A-IIIв по ТУ 14-2-793-88
2 В общий расход стали включен расход ненапрягаемой арматуры и стали на закладные изделия.

| | | | |
|---|---|---|---|
| Нач.отд. | Яловицкий | | |
| Н.контр | Агеенко | | |
| Зав.гр. | Бровский | | |
| Вед.инж | Дрейзен | | |
| Инженер | Бобович | | |

1.426.1-8.1-НИ

Номенклатура подкрановых балок пролетом 6м

| Стадия | Лист | Листов |
|---|---|---|
| Р | 1 | 2 |

Госстрой СССР
Ленинградский Промстройпроект

Эскиз

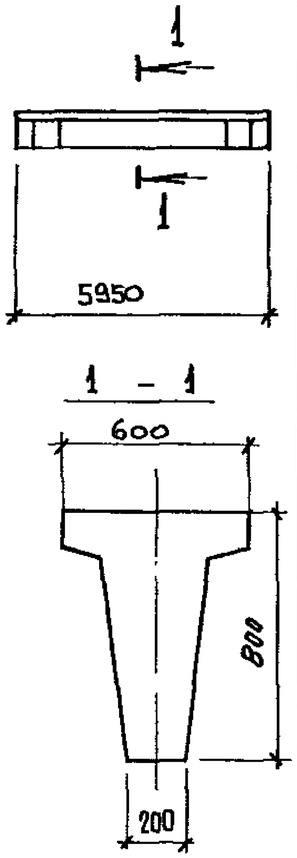


| Грузоподъемность крана, т | Пролет здания, м | Марка балки | Класс бетона | Расход материалов: Бетон, м³ | Сталь, кг: Напрягаемая арматура класса* А-IV | А-V | А-IIIв | Всего | Масса, т |
|---|---|---|---|---|---|---|---|---|---|
| 16/3,2 | 10 24м включительно | БК6-6АIIIв-С | В45 | 1,4 | – | – | 125,0 | 249,1 | 3,5 |
| | | БК6-6АIIIв-К | | | – | – | 125,0 | 253,8 | |
| | | БК6-6АIIIв-Т | | | – | – | 125,0 | 252,5 | |
| 20/5 | | БК6-7АIV-С | | | 125,9 | – | – | 268,0 | |
| | | БК6-7АIV-К | | | 125,9 | – | – | 272,7 | |
| | | БК6-7АIV-Т | | | 125,9 | – | – | 271,4 | |
| | | БК6-7АV-С | | | – | 92,3 | – | 234,4 | |
| | | БК6-7АV-К | | | – | 92,3 | – | 239,1 | |
| | | БК6-7АV-Т | | | – | 92,3 | – | 237,8 | |
| | | БК6-7АIIIв-С | | | – | – | 156,2 | 298,3 | |
| | | БК6-7АIIIв-К | | | – | – | 156,2 | 303,0 | |
| | | БК6-7АIIIв-Т | | | – | – | 156,2 | 301,7 | |
| 32/5 | | БК6-8АIV-С | | | 178,1 | – | – | 326,2 | |
| | | БК6-8АIV-К | | | 178,1 | – | – | 330,9 | |
| | | БК6-8АIV-Т | | | 178,1 | – | – | 329,6 | |
| | | БК6-8АV-С | | | – | 125,0 | – | 273,1 | |
| | | БК6-8АV-К | | | – | 125,0 | – | 277,8 | |
| | | БК6-8АV-Т | | | – | 125,0 | – | 276,5 | |
| | | БК6-8АIIIв-С | | | – | – | 241,5 | 389,6 | |
| | | БК6-8АIIIв-К | | | – | – | 241,5 | 394,3 | |
| | | БК6-8АIIIв-Т | | | – | – | 241,5 | 393,0 | |

Инв. № подл | Подпись и дата

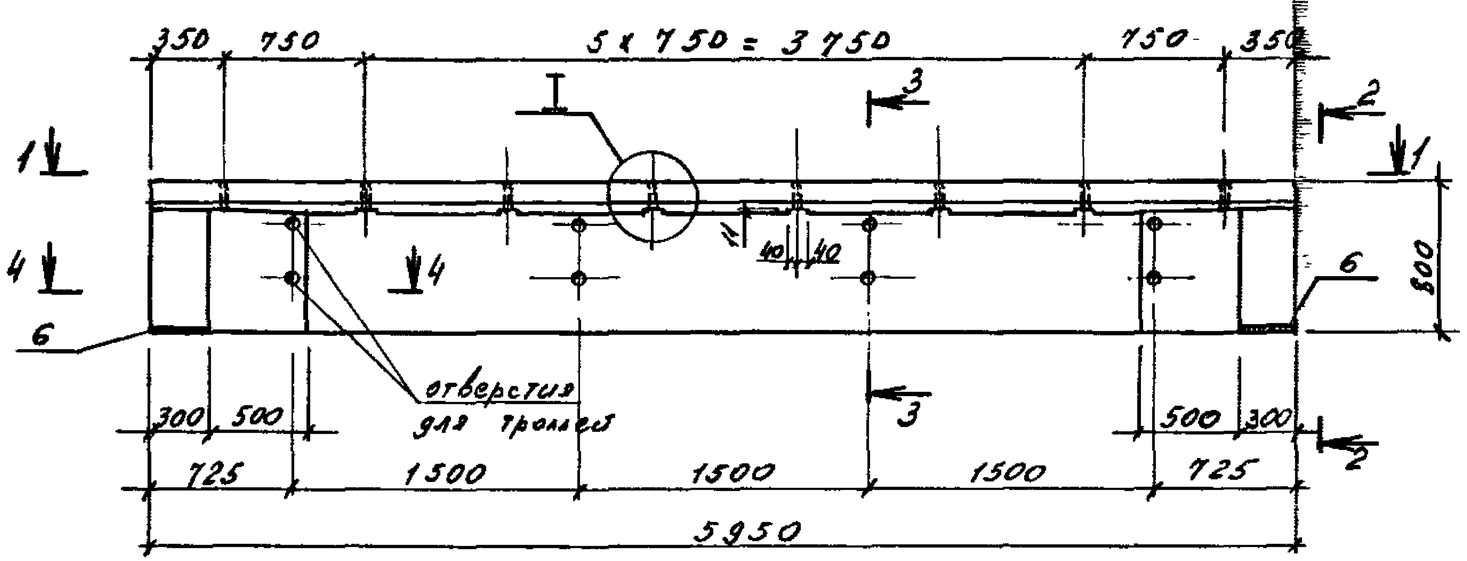


2 — 2

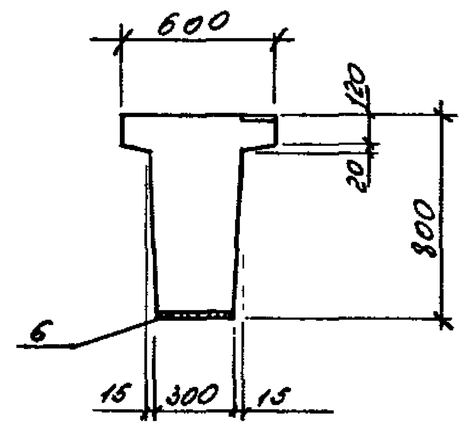


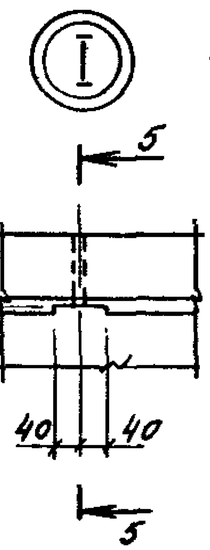


3 — 3

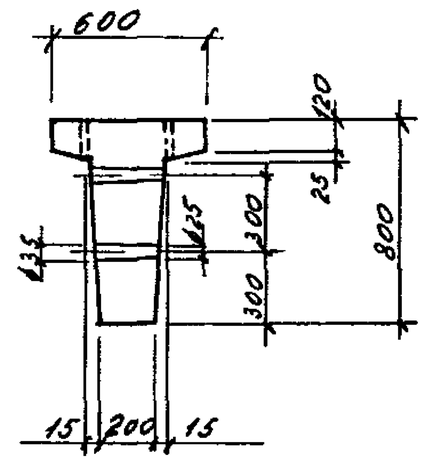


1 — 1

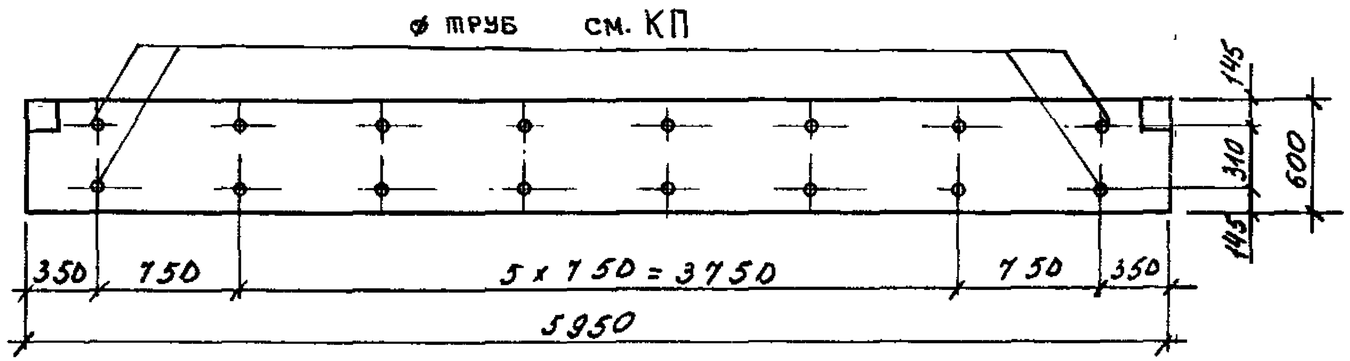


Масса балки 3,5т

4 — 4

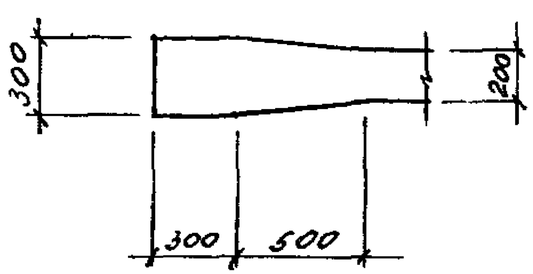


5 — 5

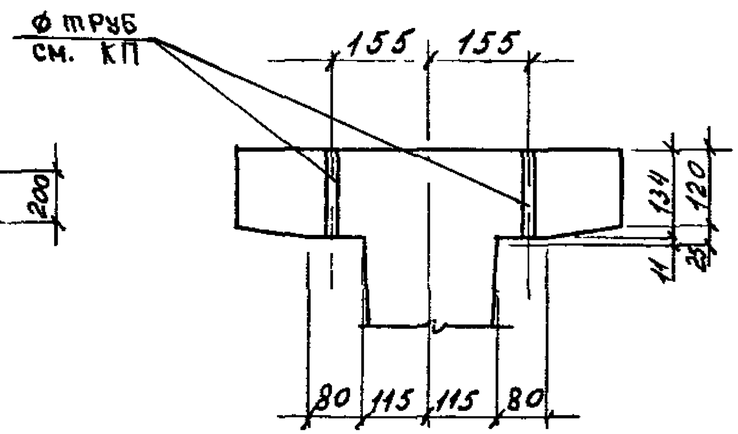


| | | | |
|---|---|---|---|
| Нач отд. | Язловицкий | | |
| Н контр. | Агеенко | | |
| Зав гр. | Бродский | | |
| Вед инж. | Дрейзен | | |
| Инженер | Пасековская | | |

1.426.1 – В.1-01

Балка БКВ-...-С.
Опалубка

| Стадия | Лист | Листов |
|---|---|---|
| Р | | 1 |

ГОССТРОЙ СССР
ЛЕНИНГРАДСКИЙ
ПРОМСТРОЙПРОЕКТ

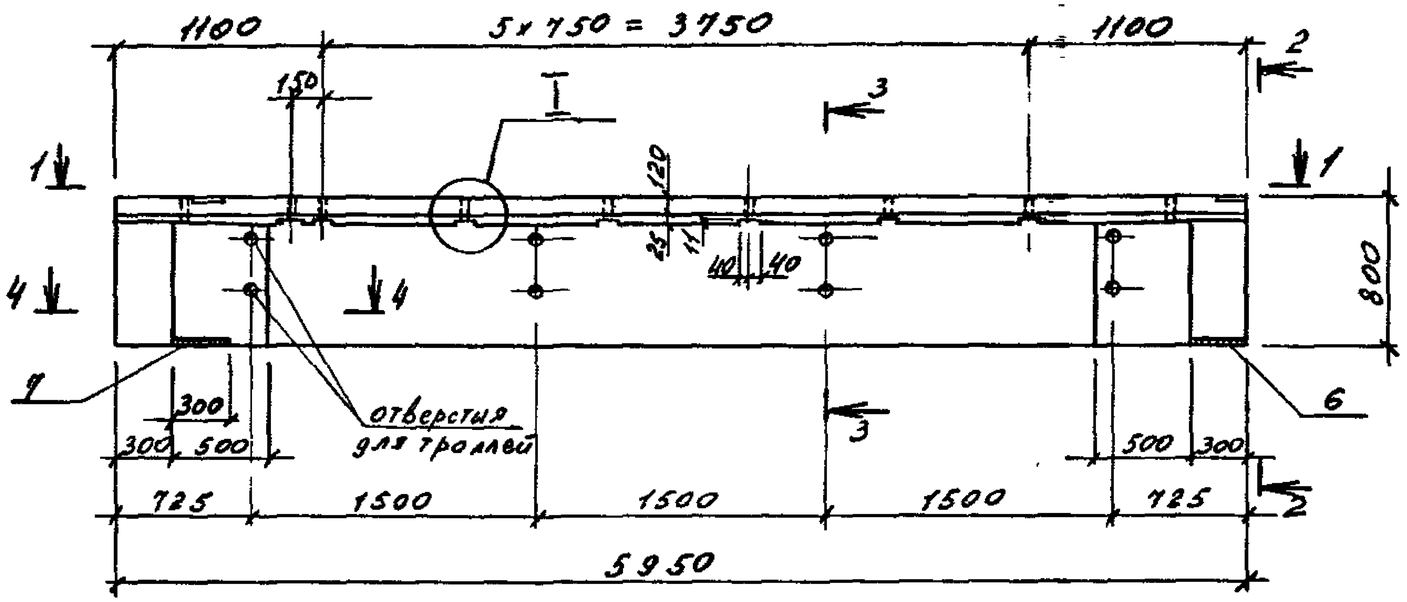


2 — 2

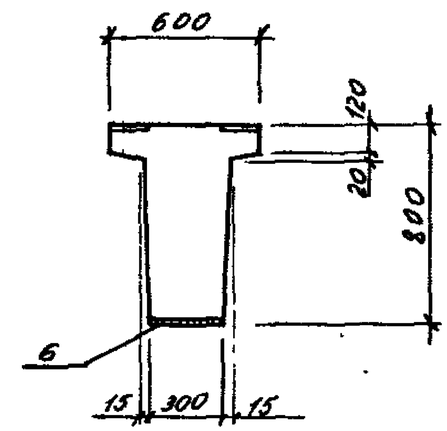


3 — 3

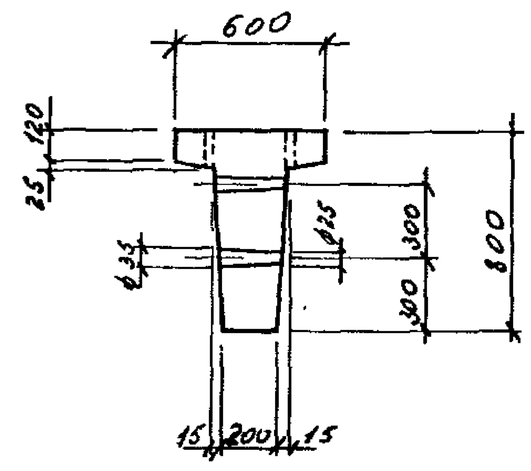


1 — 1

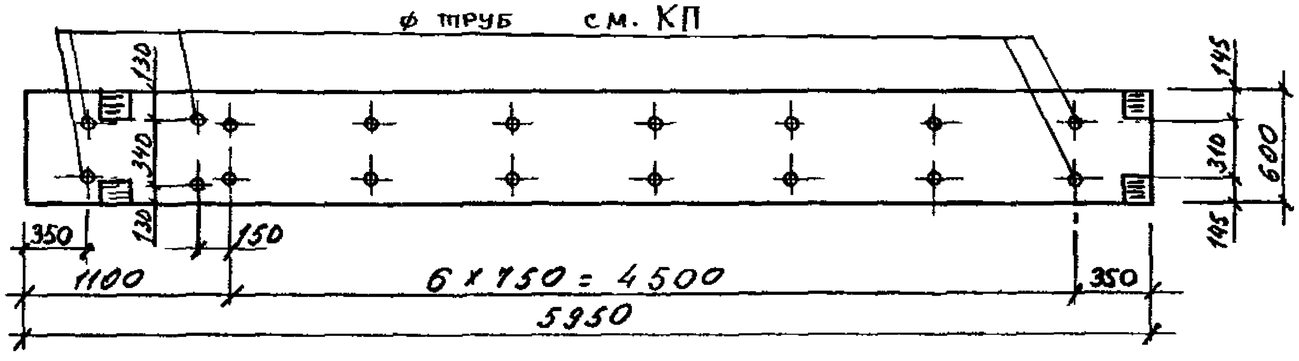


4 — 4

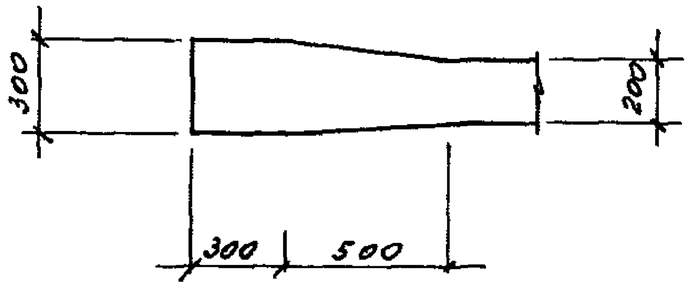


1. Масса балки 3,5 т
2. Узел I - см лист -01

| | | | |
|---|---|---|---|
| Нач отд. | Ядовицкий | | |
| Н контр. | Агеенко | | |
| Зав гр. | Бродский | | |
| Вед инж. | Дрейзен | | |
| Инженер | Песковская | | |

1.426.1 - 8.1-02

Балка БКБ-...-К; БКБ-...-Т.
Опалубка

| Стадия | Лист | Листов |
|---|---|---|
| Р | | 1 |

ГОССТРОЙ СССР
ЛЕНИНГРАДСКИЙ ПРОМСТРОЙПРОЕКТ

Взам инв №
Подпись и дата
Инв № подл.

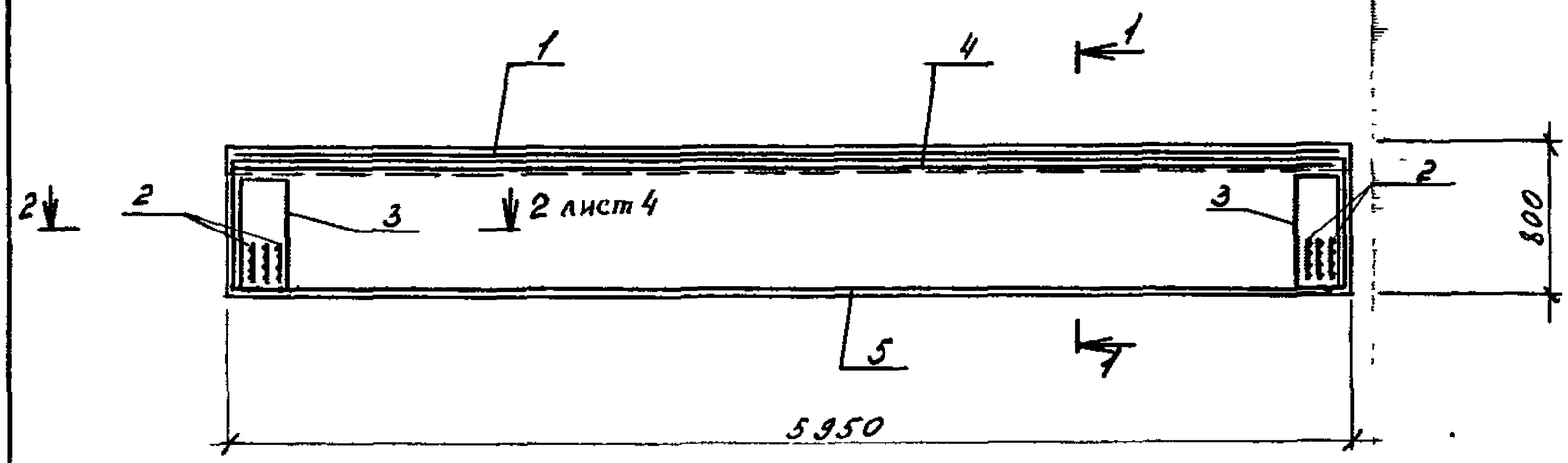


1 — 1

БКБ-1АIV-С; БКБ-1АIV-К, БКБ-1АIV-Т

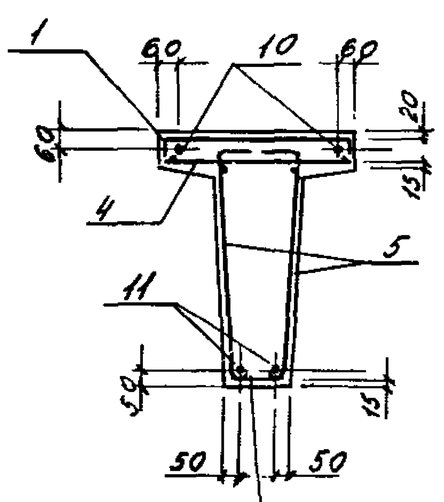


1 — 1

БКБ-1АIIIВ-С; БКБ-1АIIIВ-К БКБ-1АIIIВ-Т

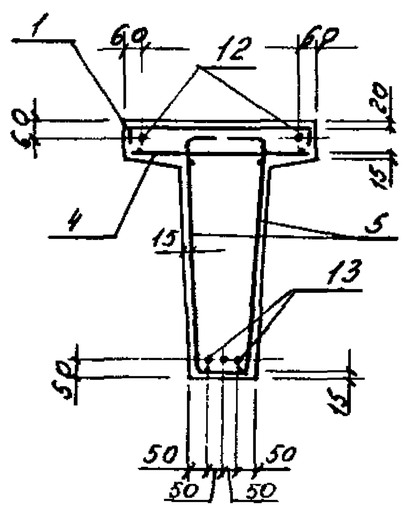


1 — 1

БКБ-2АIV-С, БКБ-2АIV-К БКБ-2АIV-Т

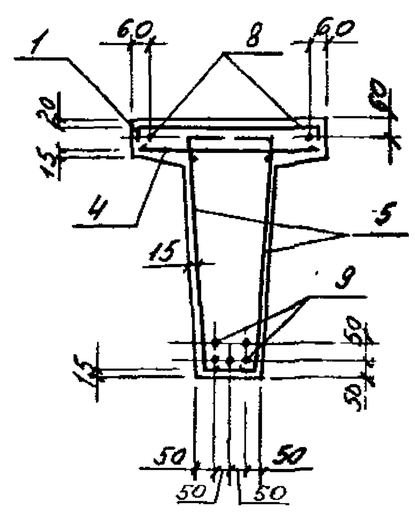


1 — 1

БКБ-2АV-С, БКБ-2АV-К, БКБ-2АV-Т

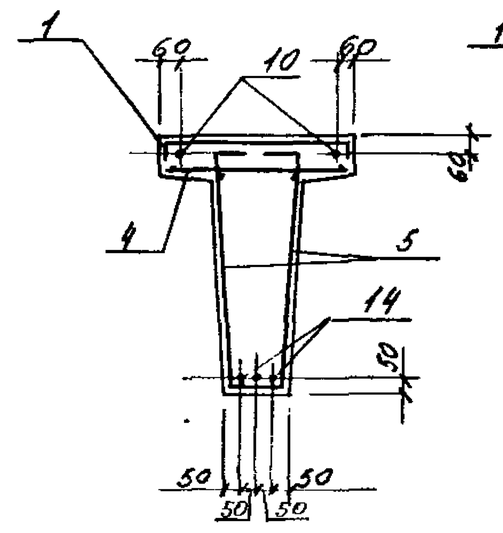


1 — 1

БКБ-2АIIIВ-С, БКБ-2АIIIВ-К; БКБ-2АIIIВ-Т

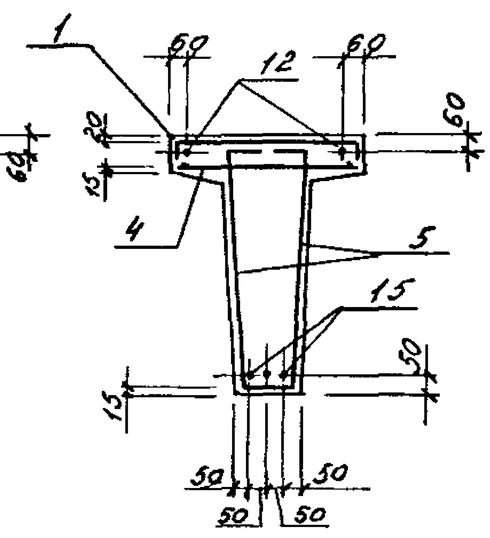


1 — 1

БКБ-1АIV-С, БКБ-1АIV-К, БКБ-1АIV-Т

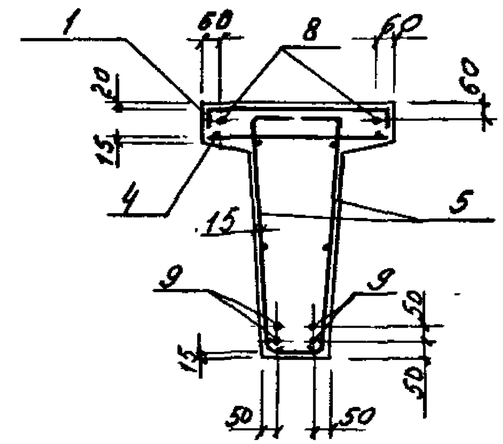


Связать тонкой проволокой

Спецификацию элементов смотрите листы 5...16

| | | | |
|---|---|---|---|
| Нач отд. | Язловицкий | | 1.426.1 - 81-03 |
| Н контр. | Агеенко | | |
| Зав гр. | Бродский | | Балка БКБ. Армирование |
| Вед инж. | Дрейзен | | |
| Инженер | Пасековская | | |

| Стадия | Лист | Листов |
|---|---|---|
| Р | 1 | 16 |

ГОССТРОЙ СССР ЛЕНИНГРАДСКИЙ ПРОМСТРОЙПРОЕКТ

Копировал 24872-01-16 Формат

1 — 1

БКБ-3АIV-С, БКБ-3АIV-К;
БКБ-3АIV-Т

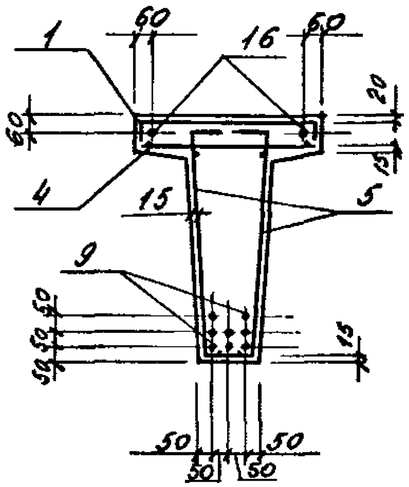


1 — 1

БКБ-3АV-С; БКБ-3АV-К;
БКБ-3АV-Т

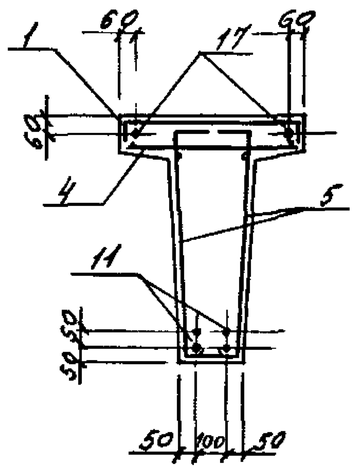


1 — 1

БКБ-3АIIIВ-С; БКБ-3АIIIВ-К;
БКБ-3АIIIВ-Т

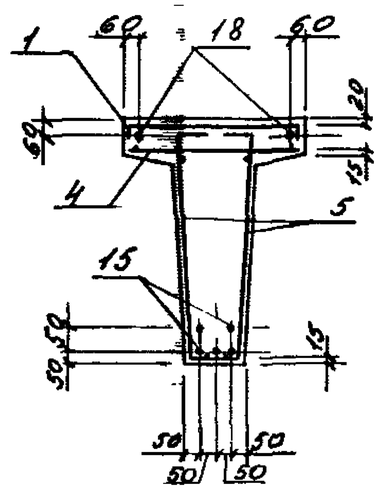


1 — 1

БКБ-4АIV-С, БКБ-4АIV-К;
БКБ-4АIV-Т

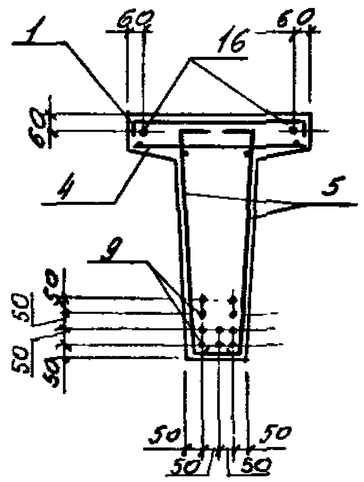


1 — 1

БКБ-4АV-С; БКБ-4АV-К,
БКБ-4АV-Т

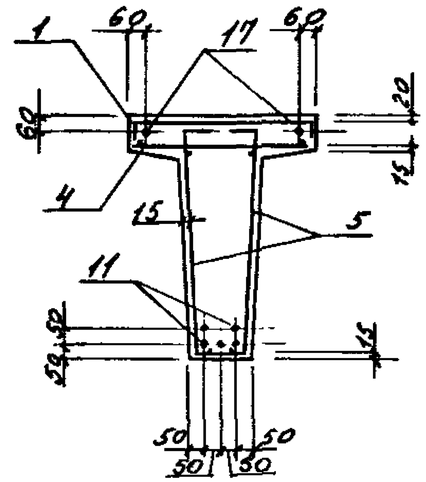


1 — 1

БКБ-4АIIIВ-С, БКБ-4АIIIВ-К;
БКБ-4АIIIВ-Т

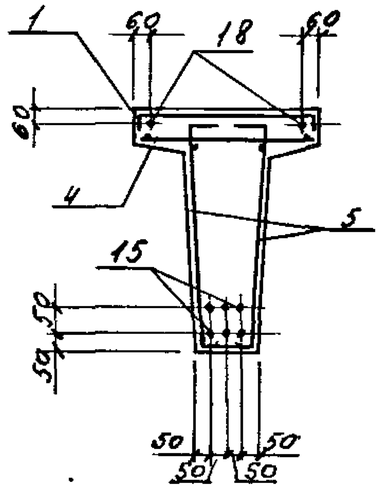


1 — 1

БКБ-5АIV-С, БКБ-5АIV-К,
БКБ-5АIV-Т

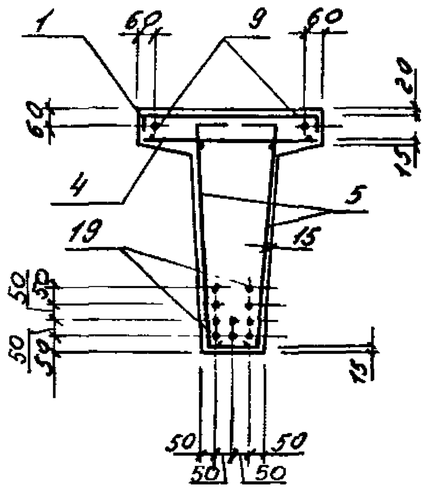


1 — 1

БКБ-5АV-С, БКБ-5АV-К;
БКБ-5АV-Т

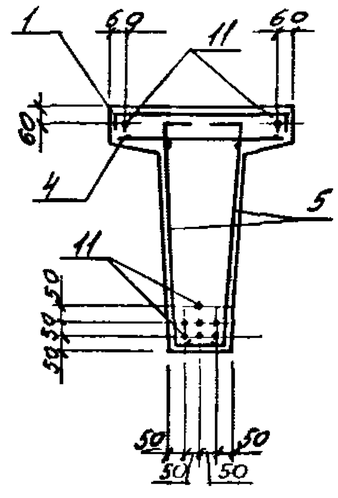


1 — 1

БКБ-5АIIIВ-С, БКБ-5АIIIВ-К,
БКБ-5АIIIВ-Т

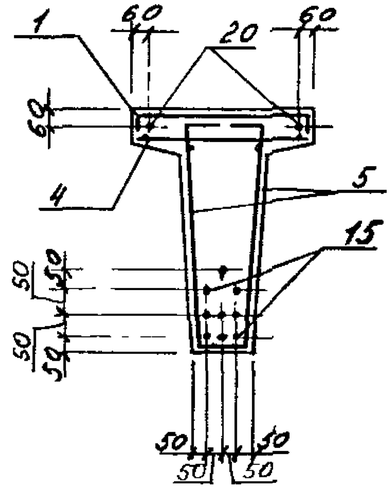


1 — 1

БКБ-6АIV-С; БКБ-6АIV-К,
БКБ-6АIV-Т

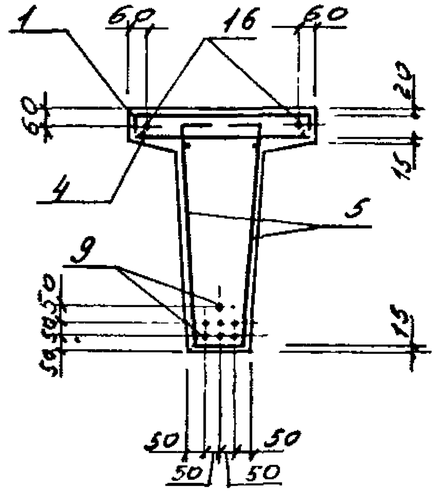




Инв № подл. | Подпись и дата | Взам инв №

1 — 1

БКБ-6АV-С; БКБ-6АV-К;
БКБ-6АV-Т

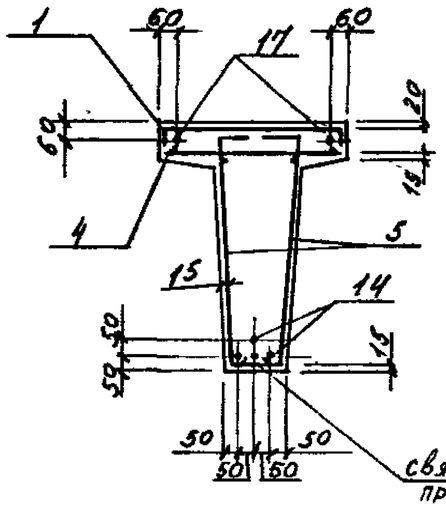


1 — 1

БКБ-6АIIIв-С, БКБ-6АIIIв-К;
БКБ-6АIIIв-Т

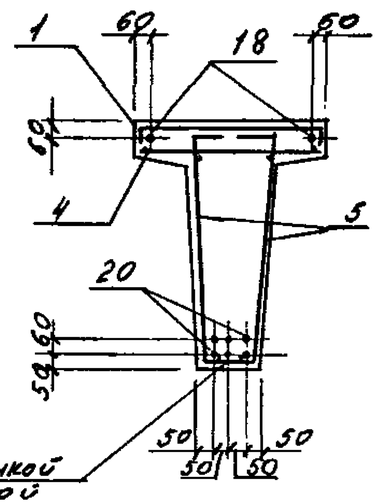


1 — 1

БКБ-7АIV-С, БКБ-7АIV-К;
БКБ-7АIV-Т

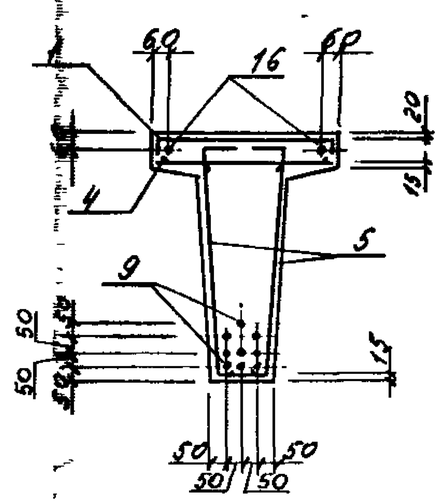


1 — 1

БКБ-7АV-С, БКБ-7АV-К;
БКБ-7АV-Т

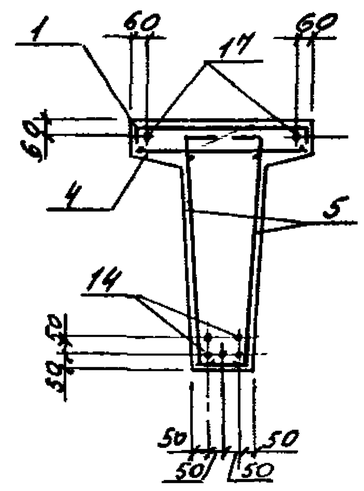


1 — 1

БКБ-7АIIIв-С, БКБ-7АIIIв-К;
БКБ-7АIIIв-Т

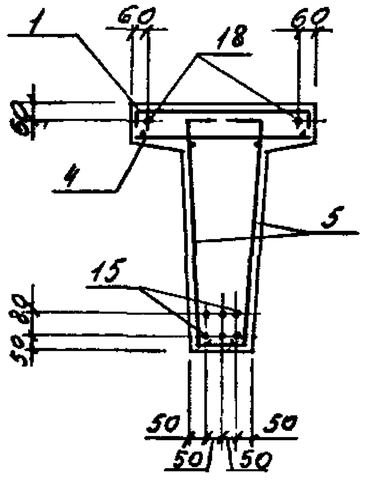


1 — 1

БКБ-8АIV-С, БКБ-8АIV-К
БКБ-8АIV-Т

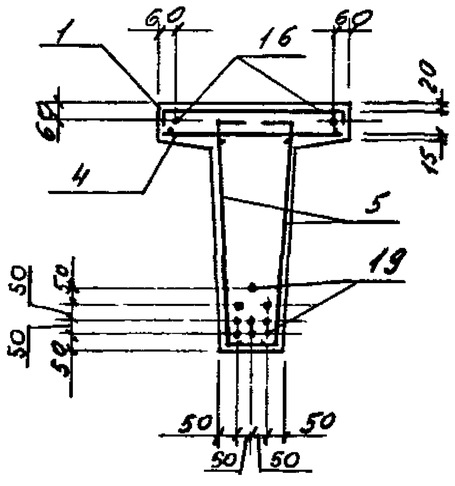


1 — 1

БКБ-8АV-С; БКБ-8АV-К;
БКБ-8АV-Т

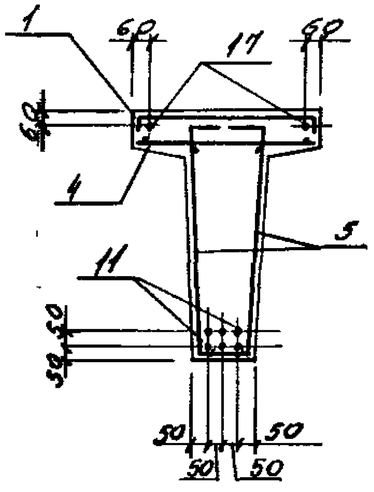


1 — 1

БКБ-8АIIIв-С, БКБ-8АIIIв-К;
БКБ-8АIIIв-Т

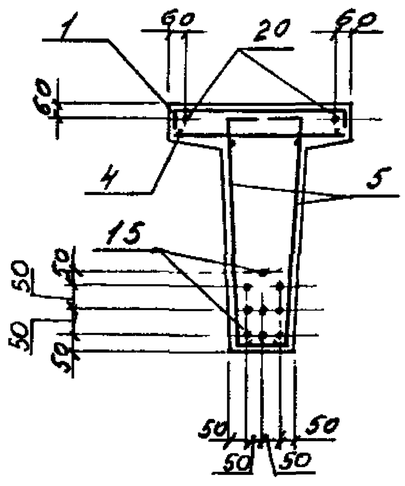


| Инв № подл | Подпись и дата | Взам. инв № |
|---|---|---|
| | | |

## 3 — 3

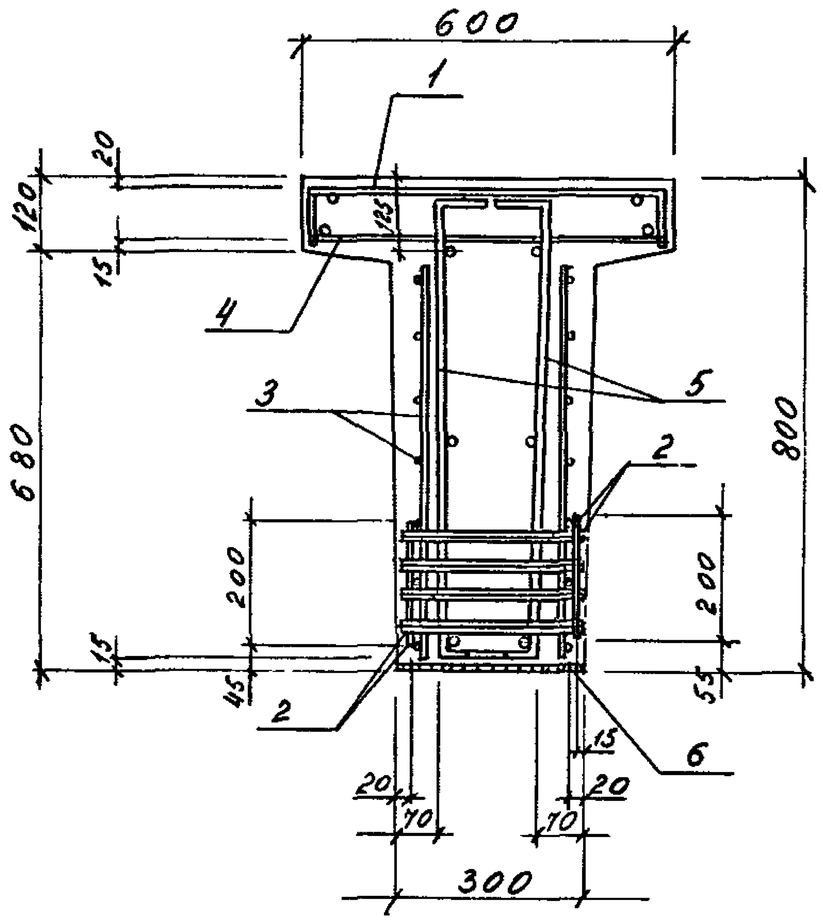


## 2 — 2

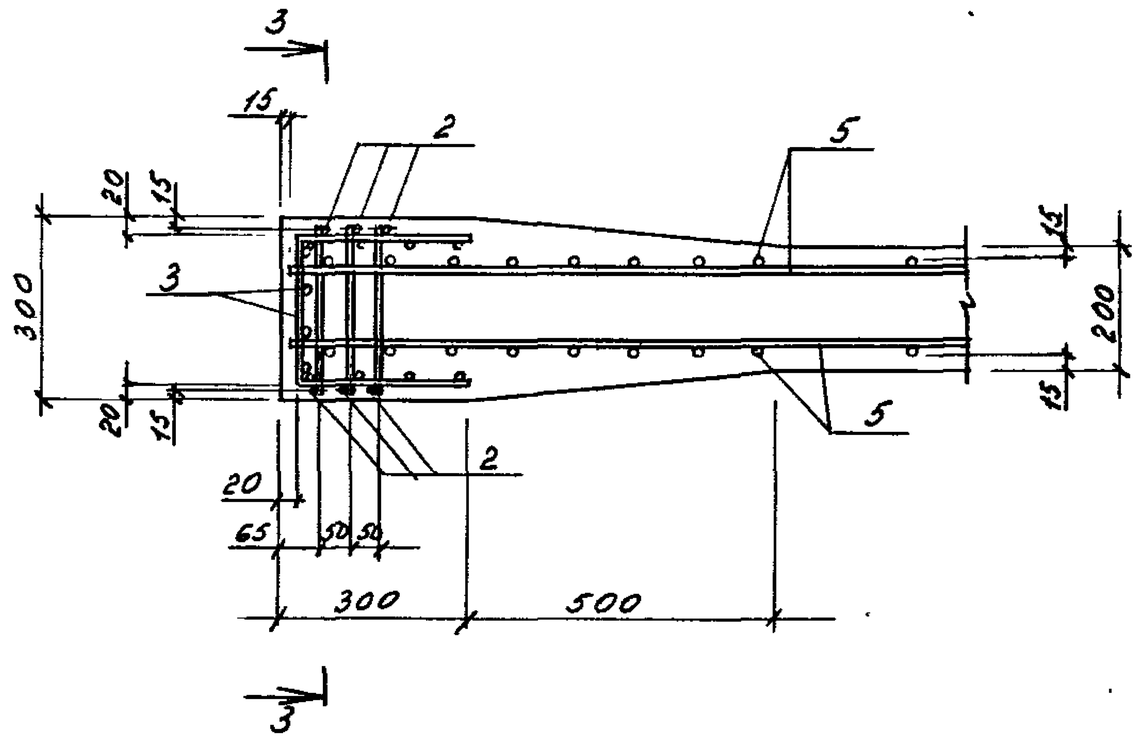


В сечении 3 - 3 напрягаемая арматура и анкера закладного изделия условно не показаны.

| Марка | Поз | Наименование | Кол. | Обозначение документа |
|---|---|---|---|---|
| БК6-1АIV-С | | Каркас пространственный КП1 | 1 | 1.426.1-8.1-04 |
| | 2 | Сетка С2 | 12 | -09 |
| | 3 | Сетка С3 | 2 | -10 |
| | 4 | Сетка С4 | 1 | -11 |
| | 5 | Сетка С5 | 2 | -12 |
| | 6 | Изделие закладное МН2 | 2 | -16 |
| | | Стержень напрягаемый | | |
| | 8 | ф14АIV l=5950, 7,2кг | 2 | Без чертежа |
| | 9 | ф18АIV l=5950, 11,9кг | 4 | Без чертежа |
| | | | | |
| | | Бетон класса В30, м³ | 1,4 | |
| | | | | |
| БК6-1АIV-К | | Каркас пространственный КП2 | 1 | 1.426.1-8.1-05 |
| | 2 | Сетка С2 | 12 | -09 |
| | 3 | Сетка С3 | 2 | -10 |
| | 4 | Сетка С4 | 1 | -11 |
| | 5 | Сетка С5 | 2 | -12 |
| | 6 | Изделие закладное МН2 | 1 | -16 |
| | 7 | Изделие закладное МН3 | 1 | -17 |
| | | Стержень напрягаемый | | |
| | 8 | ф14АIV l=5950; 7,2кг | 2 | Без чертежа |
| | 9 | ф18АIV l=5950, 11,9кг | 4 | Без чертежа |
| | | | | |
| | | Бетон класса В30, м³ | 1,4 | |
| | | | | |

| Марка | Поз. | Наименование | Кол | Обозначение документа |
|---|---|---|---|---|
| БК6-1АIV-Т | | Каркас пространственный КП3 | 1 | 1.426 1-8 1-06 |
| | 2 | Сетка С2 | 12 | -09 |
| | 3 | Сетка С3 | 2 | -10 |
| | 4 | Сетка С4 | 1 | -11 |
| | 5 | Сетка С5 | 2 | -12 |
| | 6 | Изделие закладное МН2 | 1 | -16 |
| | 7 | Изделие закладное МН3 | 1 | -17 |
| | | Стержень напрягаемый | | |
| | 8 | ф14АIV l=5950; 7,2кг | 2 | Без чертежа |
| | 9 | ф18АIV l=5950, 11,9кг | 4 | Без чертежа |
| | | | | |
| | | Бетон класса В30, м³ | 1,4 | |
| | | | | |
| БК6-1АV-С | | Поз 1...6 см. БК6-1АIV-С | | |
| | | Стержень напрягаемый | | |
| | 10 | ф14АV l=5950; 7,2кг | 2 | Без чертежа |
| | 11 | ф22АV l=5950, 17,7кг | 2 | Без чертежа |
| | | Бетон класса В30, м³ | 1,4 | |
| | | | | |
| БК6-1АV-К | | Поз. 1...7 см. БК6-1АIV-К | | |
| | | Стержень напрягаемый | | |
| | 10 | ф14АV l=5950, 7,2кг | 2 | Без чертежа |
| | 11 | ф22АV l=5950; 17,7кг | 2 | Без чертежа |
| | | Бетон класса В30, м³ | 1,4 | |

Арматура класса А-IV и А-V по ТУ 14-2-793-88

| Марка | Поз | Наименование | Кол | Обозначение документа |
|---|---|---|---|---|
| БК6-1АV-Т | | Поз. 1...7 см. БК6-1АIV-Т | | |
| | | Стержень напрягаемый | | |
| | 10 | ф14АV ℓ=5950; 7,2кг | 2 | без чертежа |
| | 11 | ф22АV ℓ=5950, 17,7кг | 2 | без чертежа |
| | | | | |
| | | Бетон класса В30, м³ | 1,4 | |
| | | | | |
| БК6-1АIIIв-С | | Поз. 1...6 см БК6-1АIV-С | | |
| | | Стержень напрягаемый | | |
| | 12 | ф14АIIIв ℓ=5950; 7,2кг | 2 | без чертежа |
| | 13 | ф22АIIIв ℓ=5950; 17,7кг | 3 | без чертежа |
| | | | | |
| | | Бетон класса В30, м³ | 1,4 | |
| | | | | |
| БК6-1АIIIв-К | | Поз. 1...7 см БК6-1АIV-К | | |
| | | Стержень напрягаемый | | |
| | 12 | ф14АIIIв ℓ=5950; 7,2кг | 2 | без чертежа |
| | 13 | ф22АIIIв ℓ=5950, 17,7кг | 3 | без чертежа |
| | | | | |
| | | Бетон класса В30, м³ | 1,4 | |
| | | | | |
| | | | | |

| Марка | Поз | Наименование | Кол | Обозначение документа |
|---|---|---|---|---|
| БК6-1АIIIв-Т | | Поз. 1...7 см БК6-1АIV-Т | | |
| | | Стержень напрягаемый | | |
| | 12 | ф14АIIIв ℓ=5950; 7,2кг | 2 | без чертежа |
| | 13 | ф22АIIIв ℓ=5950, 17,7кг | 3 | без чертежа |
| | | | | |
| | | Бетон класса В30, м³ | 1,4 | |
| | | | | |
| БК6-2АIV-С | | Поз. 1...6 см. БК6-1АIV-С | | |
| | | Стержень напрягаемый | | |
| | 8 | ф14АIV ℓ=5950; 7,2кг | 2 | без чертежа |
| | 9 | ф18АIV ℓ=5950, 11,9кг | 5 | без чертежа |
| | | | | |
| | | Бетон класса В30, м³ | 1,4 | |
| | | | | |
| БК6-2АIV-К | | Поз. 1...7 см. БК6-1АIV-К | | |
| | | Стержень напрягаемый | | |
| | 8 | ф14АIV ℓ=5950, 7,2кг | 2 | без чертежа |
| | 9 | ф18АIV ℓ=5950, 11,9кг | 5 | без чертежа |
| | | | | |
| | | Бетон класса В30, м³ | 1,4 | |
| | | | | |
| | | | | |

Арматура класса А-V, А-IIIв и А-IV по ТУ 14-2-793-88

Взам. инв. № | Подпись и дата | Инв. № подл.

| Марка | Поз. | Наименование | Кол. | Обозначение документа |
|---|---|---|---|---|
| | | Поз. 1... 7 см. БК6-1АIV-Т | | |
| | | Стержень напрягаемый | | |
| БК6-2АV-Т | 8 | ф14АIV l=5950; 7,2кг | 2 | без чертежа |
| | 9 | ф18АIV l=5950; 11,9кг | 5 | без чертежа |
| | | Бетон класса В30, м3 | 1,4 | |
| | | Поз. 1... 6 см. БК6-1АIV-С | | |
| | | Стержень напрягаемый | | |
| БК6-2АV-С | 10 | ф14АV l=5950; 7,2кг | 2 | без чертежа |
| | 14 | ф20АV l=5950; 14,7кг | 3 | без чертежа |
| | | Бетон класса В30, м3 | 1,4 | |
| | | Поз. 1... 7 см. БК6-1АIV-К | | |
| | | Стержень напрягаемый | | |
| БК6-2АV-К | 10 | ф14АV l=5950; 7,2кг | 2 | без чертежа |
| | 14 | ф20АV l=5950; 14,7кг | 3 | без чертежа |
| | | Бетон класса В30, м3 | 1,4 | |

| Марка | Поз. | Наименование | Кол. | Обозначение документа |
|---|---|---|---|---|
| | | Поз. 1... 7 см. БК6-1АIV-Т | | |
| | | Стержень напрягаемый | | |
| БК6-2АV-Т | 10 | ф14АV l=5950; 7,2кг | 2 | без чертежа |
| | 14 | ф20АV l=5950; 14,7кг | 3 | без чертежа |
| | | Бетон класса В30, м3 | 1,4 | |
| | | Поз. 1... 6 см. БК6-1АIV-С | | |
| | | Стержень напрягаемый | | |
| БК6-2АIIIв-С | 12 | ф14АIIIв l=5950; 7,2кг | 2 | без чертежа |
| | 15 | ф25АIIIв l=5950; 22,9кг | 3 | без чертежа |
| | | Бетон класса В30, м3 | 1,4 | |
| | | Поз. 1... 7 см. БК6-1АIV-К | | |
| | | Стержень напрягаемый | | |
| БК6-2АIIIв-К | 12 | ф14АIIIв l=5950; 7,2кг | 2 | без чертежа |
| | 15 | ф25АIIIв l=5950; 22,9кг | 3 | без чертежа |
| | | Бетон класса В30, м3 | 1,4 | |

Арматура класса А-IV, А-V и А-IIIв по ТУ 14-2-793-88

| Марка | Поз. | Наименование | Кол. | Обозначение документа |
|---|---|---|---|---|
| БК6-2АIIIв-Т | | Поз. 1...7 см. БК6-1АIV-Т | | |
| | | Стержень напрягаемый | | |
| | 12 | ф14АIIIв ℓ=5950; 7,2кг | 2 | без чертежа |
| | 15 | ф25АIIIв ℓ=5950; 22,9кг | 3 | без чертежа |
| | | Бетон класса В30, м³ | 1,4 | |
| БК6-3АIV-С | | Поз. 1...4;6 см. БК6-1АIV-С | | |
| | 5 | Сетка С6 | 2 | 1.426.1-8.1-12 |
| | | Стержень напрягаемый | | |
| | 9 | ф18АIV ℓ=5950; 11,9кг | 8 | без чертежа |
| | 16 | ф16АIV ℓ=5950; 9,4кг | 2 | без чертежа |
| | | Бетон класса В40, м³ | 1,4 | |
| БК6-3АIV-К | | Поз. 1...4;6;7 см. БК6-1АIV-К | | |
| | 5 | Сетка С6 | 2 | 1.426.1-8.1-12 |
| | | Стержень напрягаемый | | |
| | 9 | ф18АIV ℓ=5950; 11,9кг | 8 | без чертежа |
| | 16 | ф16АIV ℓ=5950; 9,4кг | 2 | без чертежа |
| | | Бетон класса В40, м³ | 1,4 | |

| Марка | Поз. | Наименование | Кол. | Обозначение документа |
|---|---|---|---|---|
| БК6-3АIV-Т | | Поз. 1...4;6;7 см. БК6-1АIV-Т | | |
| | 5 | Сетка С6 | 2 | 1.426.1-8.1-12 |
| | | Стержень напрягаемый | | |
| | 9 | ф18АIV ℓ=5950; 11,9кг | 8 | без чертежа |
| | 16 | ф16АIV ℓ=5950; 9,4кг | 2 | без чертежа |
| | | Бетон класса В40, м³ | 1,4 | |
| БК6-3АV-С | | Поз. 1...4;6 см. БК6-1АIV-С | | |
| | 5 | Сетка С6 | 2 | 1.426.1-8.1-12 |
| | | Стержень напрягаемый | | |
| | 11 | ф22АV ℓ=5950; 17,7кг | 4 | без чертежа |
| | 17 | ф16АV ℓ=5950; 9,4кг | 2 | без чертежа |
| | | Бетон класса В40, м³ | 1,4 | |
| БК6-3АV-К | | Поз. 1...4;6;7 см. БК6-1АIV-К | | |
| | 5 | Сетка С6 | 2 | 1.426.1-8.1-12 |
| | | Стержень напрягаемый | | |
| | 11 | ф22АV ℓ=5950; 17,7кг | 4 | без чертежа |
| | 17 | ф16АV ℓ=5950; 9,4кг | 2 | без чертежа |
| | | Бетон класса В40, м³ | 1,4 | |

Арматура класса А-IV, А-V, А-IIIв по ТУ 14-2-793-88

Взам. инв. №

Подпись и дата

Инв. №

| Марка | Поз. | Наименование | Кол. | Обозначение документа |
|---|---|---|---|---|
| БК6-3АIV-Т | | Поз. 1...4;6;7 см. БК6-1АIV-Т | | |
| | 5 | Сетка С 6 | 2 | 1.426.1-8.1-12 |
| | | Стержень напрягаемый | | |
| | 11 | ф22АV ℓ=5950; 17,7кг | 4 | без чертежа |
| | 17 | ф16АV ℓ=5950; 9,4кг | 2 | без чертежа |
| | | Бетон класса В40, м3 | 1,4 | |
| БК6-3АIIIв-С | | Поз. 1...4; 6 см. БК6-1АIV-С | | |
| | 5 | Сетка С 6 | 2 | 1.426.1-8.1-12 |
| | | Стержень напрягаемый | | |
| | 18 | ф16АIIIв ℓ=5950; 9,4кг | 2 | без чертежа |
| | 15 | ф25АIIIв ℓ=5950; 22,9кг | 5 | без чертежа |
| | | Бетон класса В40, м3 | 1,4 | |
| БК6-3АIIIв-К | | Поз. 1...4; 6;7 см. БК6-1АIV-К | | |
| | 5 | Сетка С 6 | 2 | 1.426.1-8.1-12 |
| | | Стержень напрягаемый | | |
| | 18 | ф16АIIIв ℓ=5950; 9,4кг | 2 | без чертежа |
| | 15 | ф25АIIIв ℓ=5950; 22,9кг | 5 | без чертежа |
| | | Бетон класса В40, м3 | 1,4 | |
| БК6-3АIIIв-Т | | Поз. 1...4;6; 7см БК6-1АIV-Т | | |
| | 5 | Сетка С 6 | 2 | 1.426.1-8.1-12 |
| | | Стержень напрягаемый | | |
| | 18 | ф16АIIIв ℓ=5950; 9,4кг | 2 | без чертежа |
| | 15 | ф25АIIIв ℓ=5950; 22,9кг | 5 | без чертежа |
| | | | | |

Арматура класса А-IV, А-V, А-IIIв по ТУ 14-2-193-88

| Марка | Поз. | Наименование | Кол. | Обозначение документа |
|---|---|---|---|---|
| БК6-4АIV-С | | Поз. 1...4,6 см. БК6-1АIV-С | | |
| | 5 | Сетка С 7 | 2 | 1.426.1-8.1-13 |
| | | Стержень напрягаемый | | |
| | 16 | ф16АIV ℓ=5950; 9,4кг | 2 | без чертежа |
| | 9 | ф18АIV ℓ=5950; 11,9кг | 10 | без чертежа |
| | | | | |
| | | Бетон класса В40, м3 | 1,4 | |
| БК6-4АIV-К | | Поз. 1...4;6;7см. БК6-1АIV-К | | |
| | 5 | Сетка С 7 | 2 | 1.426.1-8.1-13 |
| | | Стержень напрягаемый | | |
| | 16 | ф16АIV ℓ=5950; 9,4кг | 2 | без чертежа |
| | 9 | ф18АIV ℓ=5950; 11,9кг | 10 | без чертежа |
| | | | | |
| | | Бетон класса В40, м3 | 1,4 | |
| БК6-4АIV-Т | | Поз. 1...4;6; 7см. БК6-1АIV-Т | | |
| | 5 | Сетка С 7 | 2 | 1.426.1-8.1-13 |
| | | Стержень напрягаемый | | |
| | 16 | ф16АIV ℓ=5950; 9,4кг | 2 | без чертежа |
| | 9 | ф18АIV ℓ=5950; 11,9кг | 10 | без чертежа |
| | | | | |
| | | Бетон класса В40, м3 | 1,4 | |
| | | | | |



Копировал Формат

| Марка | Поз. | Наименование | Кол. | Обозначение документа |
|---|---|---|---|---|
| БК6-4АV-С | | Поз. 1...4; 6; см. БК6-1АIV-С | | |
| | 5 | Сетка С7 | 2 | 1.426.1-8.1-13 |
| | | Стержень напрягаемый | | |
| | 11 | ф22АV l=5950; 17,7кг | 5 | без чертежа |
| | 17 | ф16АV l=5950; 9,4кг | 2 | без чертежа |
| | | | | |
| | | Бетон класса В40, м³ | 1,4 | |
| БК6-4АV-К | | Поз. 1...4; 6; 7 см. БК6-1АIV-К | | |
| | 5 | Сетка С7 | 2 | 1.426.1-8.1-13 |
| | | Стержень напрягаемый | | |
| | 11 | ф22АV l=5950; 17,7кг | 5 | без чертежа |
| | 17 | ф16АV l=5950; 9,4кг | 2 | без чертежа |
| | | | | |
| | | Бетон класса В40, м³ | 1,4 | |
| БК6-4АV-Т | | Поз. 1...4; 6; 7 см. БК6-1АIV-Т | | |
| | 5 | Сетка С7 | 2 | 1.426.1-8.1-13 |
| | | Стержень напрягаемый | | |
| | 11 | ф22АV l=5950; 17,7кг | 5 | без чертежа |
| | 17 | ф16АV l=5950; 9,4кг | 2 | без чертежа |
| | | | | |
| | | Бетон класса В40, м³ | 1,4 | |
| | | | | |

| Марка | Поз. | Наименование | Кол. | Обозначение документа |
|---|---|---|---|---|
| БК6-4АIIIв-С | | Поз. 1...4; 6 см. БК6-1АIV-С | | |
| | 5 | Сетка С7 | 2 | 1.426.1-8.1-13 |
| | | Стержень напрягаемый | | |
| | 18 | ф16АIIIв l=5950; 9,4кг | 2 | без чертежа |
| | 15 | ф25АIIIв l=5950; 22,9кг | 6 | без чертежа |
| | | | | |
| | | Бетон класса В40, м³ | 1,4 | |
| БК6-4АIIIв-К | | Поз. 1...4; 6; 7 см БК6-1АIV-К | | |
| | 5 | Сетка С7 | 2 | 1.426.1-8.1-13 |
| | | Стержень напрягаемый | | |
| | 18 | ф16АIIIв l=5950; 9,4кг | 2 | без чертежа |
| | 15 | ф25АIIIв l=5950; 22,9кг | 6 | без чертежа |
| | | | | |
| | | Бетон класса В40, м³ | 1,4 | |
| БК6-4АIIIв-Т | | Поз. 1...4; 6; 7 см. БК6-1АIV-Т | | |
| | 5 | Сетка С7 | 2 | 1.426.1-8.1-13 |
| | | Стержень напрягаемый | | |
| | 18 | ф16АIIIв l=5950; 9,4кг | 2 | без чертежа |
| | 15 | ф25АIIIв l=5950; 22,9кг | 6 | без чертежа |
| | | | | |
| | | Бетон класса В40, м³ | 1,4 | |
| | | | | |

Арматура класса А-V, А-IIIв по ТУ 14-2-793-88

Инв. № подл. | Подпись и дата | Взам. инв. №

| Марка | Поз. | Наименование | Кол. | Обозначение документа |
|---|---|---|---|---|
| БК6-5АV-С | | Поз.1...4,6 см БК6-1АV-С | | |
| | 5 | Сетка С8 | 2 | 1.426.1-8.1-13 |
| | | Стержень напрягаемый | | |
| | 9 | ф18АV ℓ=5950; 11,9кг | 2 | без чертежа |
| | 19 | ф22АV ℓ=5950; 17,7кг | 10 | без чертежа |
| | | Бетон класса В40, м³ | 1,4 | |
| БК6-5АV-К | | Поз.1...4;6;7см. БК6-1АV-К | | |
| | 5 | Сетка С8 | 2 | 1.426.1-8.1-13 |
| | | Стержень напрягаемый | | |
| | 9 | ф18АV ℓ=5950; 11,9кг | 2 | без чертежа |
| | 19 | ф22АV ℓ=5950; 17,7кг | 10 | без чертежа |
| | | Бетон класса В40, м³ | 1,4 | |
| БК6-5АV-Т | | Поз.1...4;6;7см. БК6-1АV-Т | | |
| | 5 | Сетка С8 | 2 | 1.426.1-8.1-13 |
| | | Стержень напрягаемый | | |
| | 9 | ф18АV ℓ=5950; 11,9кг | 2 | без чертежа |
| | 19 | ф22АV ℓ=5950; 17,7кг | 10 | без чертежа |
| | | Бетон класса В40, м³ | 1,4 | |

| Марка | Поз. | Наименование | Кол. | Обозначение документа |
|---|---|---|---|---|
| БК6-5АV-С | | Поз.1...4;6 см. БК6-1АV-С | | |
| | 5 | Сетка С8 | 2 | 1.426.1-8.1-13 |
| | | Стержень напрягаемый | | |
| | 11 | ф22АV ℓ=5950, 17,7кг | 9 | без чертежа |
| | | Бетон класса В40, м³ | 1,4 | |
| БК6-5АV-К | | Поз.1...4;6;7см. БК6-1АV-К | | |
| | 5 | Сетка С8 | 2 | 1.426.1-8.1-13 |
| | | Стержень напрягаемый | | |
| | 11 | ф22АV ℓ=5950; 17,7кг | 9 | без чертежа |
| | | Бетон класса В40, м³ | 1,4 | |
| БК6-5АV-Т | | Поз.1...4;6;7см. БК6-1АV-Т | | |
| | 5 | Сетка С8 | 2 | 1.426.1-8.1-13 |
| | | Стержень напрягаемый | | |
| | 11 | ф22АV ℓ=5950; 17,7кг | 9 | без чертежа |
| | | Бетон класса В40, м³ | 1,4 | |

Арматура класса А-IV, А-V по ТУ 14-2-793-88

Взам. инв.№ | Подпись и дата | Инв. № подл.

| Марка | Поз. | Наименование | Кол. | Обозначение документа |
|---|---|---|---|---|
| БК6-5АIIIв-С | | Поз.1...4;6 см. БК6-1АIV-С | | |
| | 5 | Сетка С 8 | 2 | 1.426.1-8.1-13 |
| | | Стержень напрягаемый | | |
| | 15 | ф25АIIIв ℓ=5950; 22,9кг | 9 | без чертежа |
| | 20 | ф22АIIIв ℓ=5950; 17,7кг | 2 | без чертежа |
| | | Бетон класса В40, м3 | 1,4 | |
| БК6-5АIIIв-К | | Поз.1...4;6;7 см БК6-1АIV-К | | |
| | 5 | Сетка С 8 | 2 | 1.426.1-8.1-13 |
| | | Стержень напрягаемый | | |
| | 15 | ф25АIIIв ℓ=5950; 22,9кг | 9 | без чертежа |
| | 20 | ф22АIIIв ℓ=5950; 17,7кг | 2 | без чертежа |
| | | Бетон класса В40, м3 | 1,4 | |
| БК6-5АIIIв-Т | | Поз.1...4;6;7см БК6-1АIV-Т | | |
| | 5 | Сетка С 8 | 2 | 1.426.1-8.1-13 |
| | | Стержень напрягаемый | | |
| | 15 | ф25АIIIв ℓ=5950; 22,9кг | 9 | без чертежа |
| | 20 | ф22АIIIв ℓ=5950; 17,7кг | 2 | без чертежа |
| | | Бетон класса В40, м3 | 1,4 | |

| Марка | Поз. | Наименование | Кол. | Обозначение документа |
|---|---|---|---|---|
| БК6-6АIV-С | | Поз.1...4;6 см. БК6-1АIV-С | | |
| | 5 | Сетка С 9 | 2 | 1.426.1-8.1-13 |
| | | Стержень напрягаемый | | |
| | 9 | ф18АIV ℓ=5950; 11,9кг | 7 | без чертежа |
| | 16 | ф16АIV ℓ=5950; 9,4кг | 2 | без чертежа |
| | | Бетон класса В45, м3 | 1,4 | |
| БК6-6АIV-К | | Поз.1...4;6;7см. БК6-1АIV-К | | |
| | 5 | Сетка С 9 | 2 | 1.426.1-8.1-13 |
| | | Стержень напрягаемый | | |
| | 9 | ф18АIV ℓ=5950; 11,9кг | 7 | без чертежа |
| | 16 | ф16АIV ℓ=5950; 9,4кг | 2 | без чертежа |
| | | Бетон класса В45, м3 | 1,4 | |
| БК6-6АIV-Т | | Поз.1...4;6;7см. БК6-1АIV-Т | | |
| | 5 | Сетка С 9 | 2 | 1.426.1-8.1-13 |
| | | Стержень напрягаемый | | |
| | 9 | ф18АIV ℓ=5950; 11,9кг | 7 | без чертежа |
| | 16 | ф16АIV ℓ=5950; 9,4кг | 2 | без чертежа |
| | | Бетон класса В45, м3 | 1,4 | |

Арматура класса А-IIIв, А-IV по ТУ 14-2-793-88

Инв. № подл. | Подпись и дата | Взам. инв. №

| Марка | Поз. | Наименование | Кол. | Обозначение документа |
|---|---|---|---|---|
| БКБ-6АV-С | | Поз.1...4; 6 см. БКБ-1АIV-С | | |
| | 5 | Сетка С 9 | 2 | 1.426.1-8.1-13 |
| | | Стержень напрягаемый | | |
| | 14 | ф20АV l=5950; 14,7кг | 4 | без чертежа |
| | 17 | ф16АV l=5950; 9,4кг | 2 | без чертежа |
| | | | | |
| | | Бетон класса В45, м³ | 1,4 | |
| БКС-6АV-К | | Поз.1...4; 6; 7см БКБ-1АIV-К | | |
| | 5 | Сетка С 9 | 2 | 1.426.1-8.1-13 |
| | | Стержень напрягаемый | | |
| | 14 | ф20АV l=5950; 14,7кг | 4 | без чертежа |
| | 17 | ф16АV l=5950; 9,4кг | 2 | без чертежа |
| | | | | |
| | | Бетон класса В45, м³ | 1,4 | |
| БКБ-6АV-Т | | Поз.1...4; 6; 7см. БКБ-1АIV-Т | | |
| | 5 | Сетка С 9 | 2 | 1.426.1-8.1-13 |
| | | Стержень напрягаемый | | |
| | 14 | ф20АV l=5950; 14,7кг | 4 | без чертежа |
| | 17 | ф16АV l=5950; 9,4кг | 2 | без чертежа |
| | | | | |
| | | Бетон класса В45, м³ | 1,4 | |

Арматура класса А-V, А-IIIв по ТУ 14-2-193-88

| Марка | Поз. | Наименование | Кол. | Обозначение документа |
|---|---|---|---|---|
| БКС-6АIIIв-С | | Поз.1...4; 6 см. БКБ-1АIV-С | | |
| | 5 | Сетка С 9 | 2 | 1.426.1-8.1-13 |
| | | Стержень напрягаемый | | |
| | 18 | ф16АIIIв l=5950; 9,4кг | 2 | без чертежа |
| | 20 | ф22АIIIв l=5950; 17,7кг | 6 | без чертежа |
| | | | | |
| | | Бетон класса В45, м³ | 1,4 | |
| БКБ-6АIIIв-К | | Поз.1...4; 6; 7см. БКБ-1АIV-К | | |
| | 5 | Сетка С 9 | 2 | 1.426.1-8.1-13 |
| | | Стержень напрягаемый | | |
| | 18 | ф16АIIIв l=5950; 9,4кг | 2 | без чертежа |
| | 20 | ф22АIIIв l=5950; 17,7кг | 6 | без чертежа |
| | | | | |
| | | Бетон класса В45, м³ | 1,4 | |
| БКБ-6АIIIв-Т | | Поз.1...4; 6; 7см. БКБ-1АIV-Т | | |
| | 5 | Сетка С 9 | 2 | 1.426.1-8.1-13 |
| | | Стержень напрягаемый | | |
| | 18 | ф16АIIIв l=5950; 9,4кг | 2 | без чертежа |
| | 20 | ф22АIIIв l=5950; 17,7кг | 6 | без чертежа |
| | | | | |
| | | Бетон класса В45, м³ | 1,4 | |

| Марка | Поз. | Наименование | Кол. | Обозначение документа |
|---|---|---|---|---|
| БК6-7АIV-С | | Поз. 1...4; 6 см. БК6-1АIV-С | | |
| | 5 | Сетка С10 | 2 | 1.426.1-8.1-13 |
| | | Стержень напрягаемый | | |
| | 9 | ф18АIV ℓ=5950; 11,9кг | 9 | без чертежа |
| | 16 | ф16АIV ℓ=5950; 9,4кг | 2 | без чертежа |
| | | | | |
| | | Бетон класса В45, м³ | 1,4 | |
| БК6-7АIV-К | | Поз. 1...4; 6; 7см. БК6-1АIV-К | | |
| | 5 | Сетка С10 | 2 | 1.426.1-8.1-13 |
| | | Стержень напрягаемый | | |
| | 9 | ф18АIV ℓ=5950; 11,9кг | 9 | без чертежа |
| | 16 | ф16АIV ℓ=5950; 9,4кг | 2 | без чертежа |
| | | | | |
| | | Бетон класса В45, м³ | 1,4 | |
| БК6-7АIV-Т | | Поз. 1...4; 6; 7см. БК6-1АIV-Т | | |
| | 5 | Сетка С10 | 2 | 1.426.1-8.1-13 |
| | | Стержень напрягаемый | | |
| | 9 | ф18АIV ℓ=5950; 11,9кг | 9 | без чертежа |
| | 16 | ф16АIV ℓ=5950; 9,4кг | 2 | без чертежа |
| | | | | |
| | | Бетон класса В45, м³ | 1,4 | |

| Марка | Поз. | Наименование | Кол. | Обозначение документа |
|---|---|---|---|---|
| БК6-7АV-С | | Поз. 1...4; 6 см. БК6-1АIV-С | | |
| | 5 | Сетка С10 | 2 | 1.426.1-8.1-13 |
| | | Стержень напрягаемый | | |
| | 14 | ф20АV ℓ=5950; 14,7кг | 5 | без чертежа |
| | 17 | ф16АV ℓ=5950; 9,4кг | 2 | без чертежа |
| | | | | |
| | | Бетон класса В45, м³ | 1,4 | |
| БК6-7АV-К | | Поз. 1...4; 6; 7см БК6-1АIV-К | | |
| | 5 | Сетка С10 | 2 | 1.426.1-8.1-13 |
| | | Стержень напрягаемый | | |
| | 14 | ф20АV ℓ=5950; 14,7кг | 5 | без чертежа |
| | 17 | ф16АV ℓ=5950; 9,4кг | 2 | без чертежа |
| | | | | |
| | | Бетон класса В45, м³ | 1,4 | |
| БК6-7АV-Т | | Поз. 1...4; 6; 7см. БК6-1АIV-Т | | |
| | 5 | Сетка С10 | 2 | 1.426.1-8.1-13 |
| | | Стержень напрягаемый | | |
| | 14 | ф20АV ℓ=5950; 14,7кг | 5 | без чертежа |
| | 17 | ф16АV ℓ=5950; 9,4кг | 2 | без чертежа |
| | | | | |
| | | Бетон класса В45, м³ | 1,4 | |

Арматура класса А-IV, А-V по ТУ 14-2-793-88

Инв. № подл. | Подпись и дата | Взам. инв. №

| Марка | Поз. | Наименование | Кол. | Обозначение документа |
|---|---|---|---|---|
| БК6-7АIIIв-с | | Поз. 1...4; 6 см. БК6-1АIV-с | | |
| | 5 | Сетка С10 | 2 | 1.426.1-8.1-13 |
| | | Стержень напрягаемый | | |
| | 15 | ф25АIIIв ℓ=5950; 22,9кг | 6 | без чертежа |
| | 18 | ф16АIIIв ℓ=5950; 9,4кг | 2 | без чертежа |
| | | | | |
| | | Бетон класса В45, м³ | 1,4 | |
| БК6-7АIIIв-к | | Поз. 1...4; 6; 7см. БК6-1АIV-к | | |
| | 5 | Сетка С10 | 2 | 1.426.1-8.1-13 |
| | | Стержень напрягаемый | | |
| | 15 | ф25АIIIв ℓ=5950; 22,9кг | 6 | без чертежа |
| | 18 | ф16АIIIв ℓ=5950; 9,4кг | 2 | без чертежа |
| | | | | |
| | | Бетон класса В45, м³ | 1,4 | |
| БК6-7АIIIв-т | | Поз. 1...4; 6; 7см. БК6-1АIV-т | | |
| | 5 | Сетка С10 | 2 | 1.426.1-8.1-13 |
| | | Стержень напрягаемый | | |
| | 15 | ф25АIIIв ℓ=5950; 22,9кг | 6 | без чертежа |
| | 18 | ф16АIIIв ℓ=5950; 9,4кг | 2 | без чертежа |
| | | | | |
| | | Бетон класса В45, м³ | 1,4 | |

Арматура класса А-IIIв, А-IV по ТУ14-2-793-88

| Марка | Поз. | Наименование | Кол. | Обозначение документа |
|---|---|---|---|---|
| БК6-8АIV-с | | Поз. 1...4; 6 см. БК6-1АIV-с | | |
| | 5 | Сетка С11 | 2 | 1.426.1-8.1-13 |
| | | Стержень напрягаемый | | |
| | 19 | ф22АIV ℓ=5950; 17,7кг | 9 | без чертежа |
| | 16 | ф16АIV ℓ=5950; 9,4кг | 2 | без чертежа |
| | | | | |
| | | Бетон класса В45, м³ | 1,4 | |
| БК6-8АIV-к | | Поз. 1...4; 6; 7см. БК6-1АIV-к | | |
| | 5 | Сетка С11 | 2 | 1.426.1-8.1-13 |
| | | Стержень напрягаемый | | |
| | 19 | ф22АIV ℓ=5950; 17,7кг | 9 | без чертежа |
| | 16 | ф16АIV ℓ=5950; 9,4кг | 2 | без чертежа |
| | | | | |
| | | Бетон класса В45, м³ | 1,4 | |
| БК6-8АIV-т | | Поз. 1...4; 6; 7см. БК6-1АIV-т | | |
| | 5 | Сетка С11 | 2 | 1.426.1-8.1-13 |
| | | Стержень напрягаемый | | |
| | 19 | ф22АIV ℓ=5950; 17,7кг | 9 | без чертежа |
| | 16 | ф16АIV ℓ=5950; 9,4кг | 2 | без чертежа |
| | | | | |
| | | Бетон класса В45, м³ | 1,4 | |

Инв. № подл. | Подпись и дата | Взам. инв. №

| Марка | Поз. | Наименование | Кол. | Обозначение документа |
|---|---|---|---|---|
| БК6-8АV-С | | Поз.1...4,6 см. БК6-1АIV-С | | |
| | 5 | Сетка С11 | 2 | 1.426.1-8.1-13 |
| | | Стержень напрягаемый | | |
| | 11 | ф22АV l=5950; 17,7кг | 6 | без чертежа |
| | 17 | ф16АV l=5950; 9,4кг | 2 | без чертежа |
| | | Бетон класса В45, м | 1,4 | |
| БК6-8АV-К | | Поз.1...4;6;7 см. БК6-1АIV-К | | |
| | 5 | Сетка С11 | 2 | 1.426.1-8.1-13 |
| | | Стержень напрягаемый | | |
| | 11 | ф22АV l=5950; 17,7кг | 6 | без чертежа |
| | 17 | ф16АV l=5950; 9,4кг | 2 | без чертежа |
| | | Бетон класса В45, м³ | 1,4 | |
| БК6-8АV-Т | | Поз.1...4,6,7 см. БК6-1АIV-Т | | |
| | 5 | Сетка С11 | 2 | 1.426.1-8.1-13 |
| | | Стержень напрягаемый | | |
| | 11 | ф22АV l=5950; 17,7кг | 6 | без чертежа |
| | 17 | ф16АV l=5950; 9,4кг | 2 | без чертежа |
| | | Бетон класса В45, м³ | 1,4 | |

| Марка | Поз. | Наименование | Кол. | Обозначение документа |
|---|---|---|---|---|
| БК6-8АIIIв-С | | Поз.1...4;6 см. БК6-1АIV-С | | |
| | 5 | Сетка С11 | 2 | 1.426.1-8.1-13 |
| | | Стержень напрягаемый | | |
| | 15 | ф25АIIIв l=5950; 22,9кг | 9 | без чертежа |
| | 20 | ф22АIIIв l=5950; 17,7кг | 2 | без чертежа |
| | | Бетон класса В45, м³ | 1,4 | |
| БК6-8АIIIв-К | | Поз.1...4;6;7 БК6-1АIV-К | | |
| | 5 | Сетка С11 | 2 | 1.426.1-8.1-13 |
| | | Стержень напрягаемый | | |
| | 15 | ф25АIIIв l=5950; 22,9кг | 9 | без чертежа |
| | 20 | ф22АIIIв l=5950; 17,7кг | 2 | без чертежа |
| | | Бетон класса В45, м³ | 1,4 | |
| БК6-8АIIIв-Т | | Поз.1...4;6,7 см. БК6-1АIV-Т | | |
| | 5 | Сетка С11 | 2 | 1.426.1-8.1-13 |
| | | Стержень напрягаемый | | |
| | 15 | ф25АIIIв l=5950; 22,9кг | 9 | без чертежа |
| | 20 | ф22АIIIв l=5950; 17,7кг | 2 | без чертежа |
| | | Бетон класса В45, м³ | 1,4 | |

Арматура класса А-V, А-IIIв по ТУ 14-2-793-88

Взам. инв.№ | Подпись и дата | Инв. № подл.

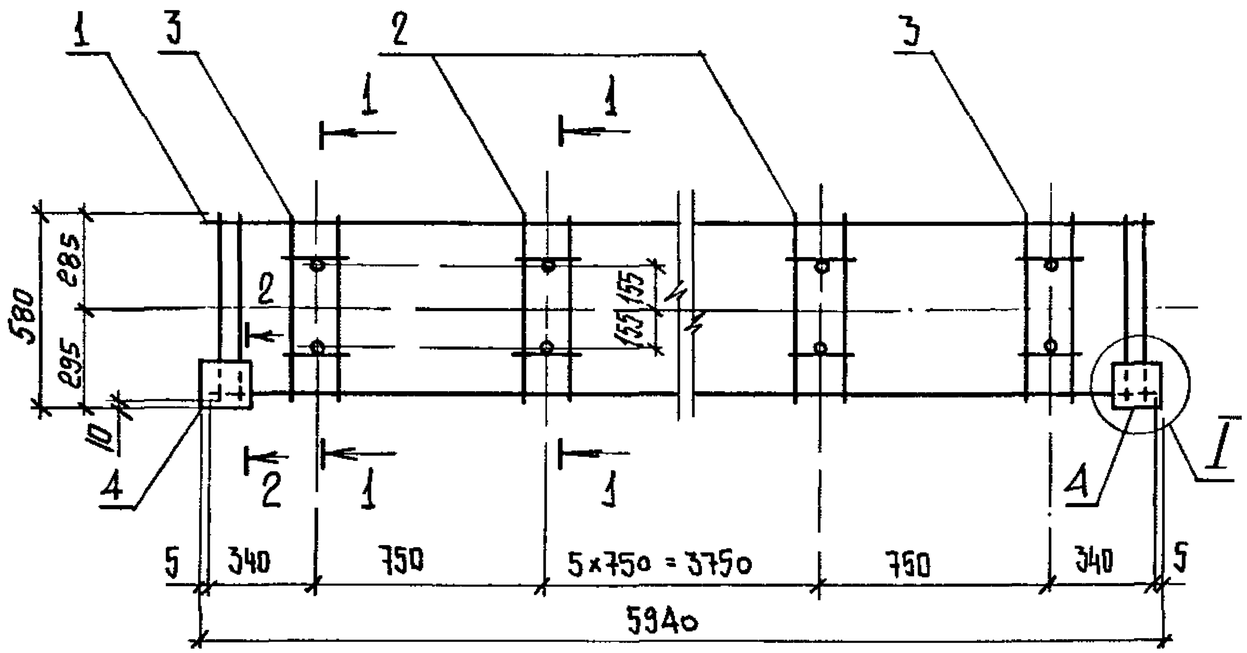


1 — 1

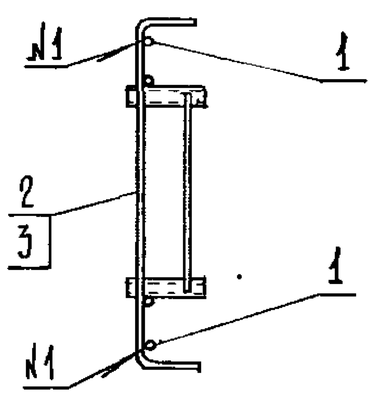


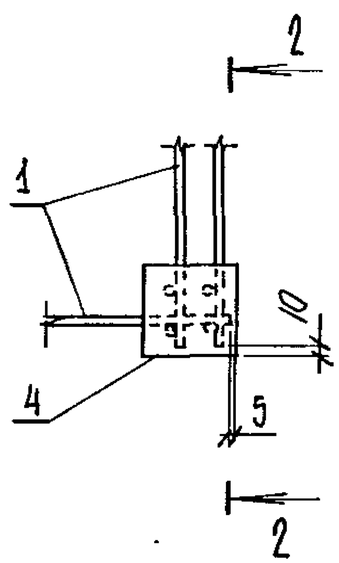


I

2 - 2

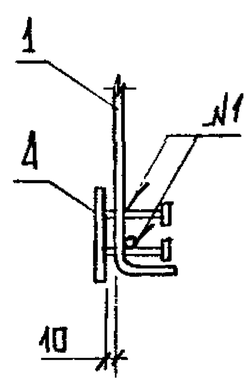


N1 - ГОСТ 14098-85-К1-Кт

| Марка | Поз. | Наименование | Кол. | Обозначение документа | Масса, кг |
|---|---|---|---|---|---|
| КП 1 | 1 | Сетка С1 | 1 | 1.426.1-8.1-07 | 23,4 |
| | 2 | Каркас КР1 | 6 | -08 | |
| | 3 | КР2 | 2 | -08 | |
| | 4 | Изделие закладное М6-1-1 | 2 | 1.400-6/76 вып 1 | |
| | | | | | |

Технические требования см. ПЗ

| | | | |
|---|---|---|---|
| Нач отд. | Язловицкий | | |
| Н контр. | Агеенко | | |
| Зав гр. | Бродский | | |
| Вед.инж. | Дрейзен | | |
| Инженер | Бобович | | |

1.426.1 - 8.1 - 04

Каркас пространственный КП1

| Стадия | Лист | Листов |
|---|---|---|
| Р | | 1 |

Госстрой СССР Ленинградский Промстройпроект

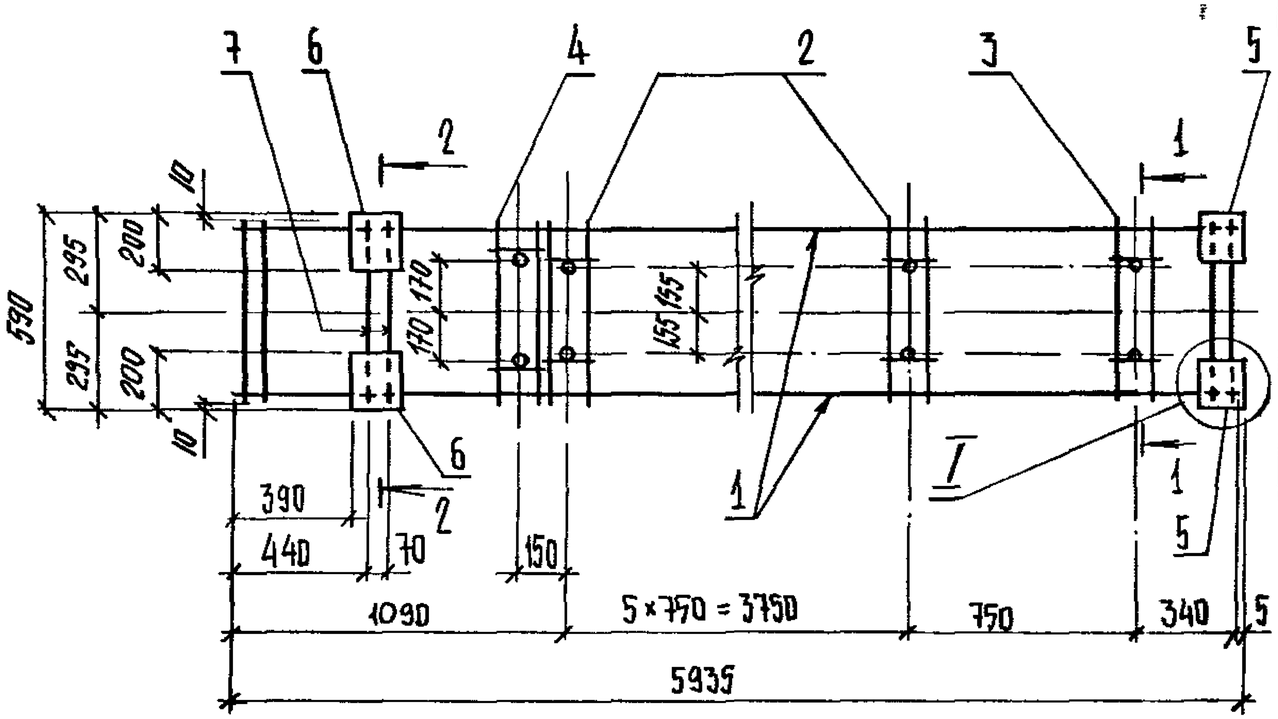


| Марка | Поз. | Наименование | Кол | Обозначение документа | Масса, кг |
|---|---|---|---|---|---|
| КП2 | 1 | Сетка С1 | 1 | 1.426.1 - 8.1 - 07 | 28,8 |
| | 2 | Каркас КР1 | 6 | -08 | |
| | 3 | КР2 | 1 | -08 | |
| | 4 | КР3 | 1 | -14 | |
| | 5 | Изделие закладное М6-1-1 | 2 | 1.400 - 6/76 вып 1 | |
| | 6 | МН1 | 2 | 1.426.1 - 8.1 - 15 | |
| | 7 | Ф8 А III R=570 0,23 кг | 2 | Без черт. | |

1. Арматура класса А-III по ГОСТ 5781-82
2. Технические требования см ПЗ

1 — 1

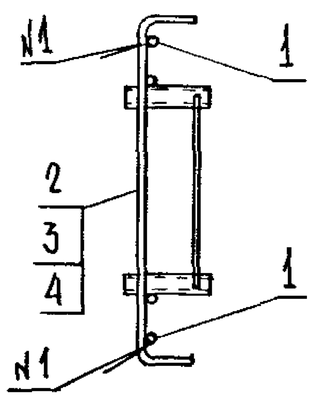


2 — 2

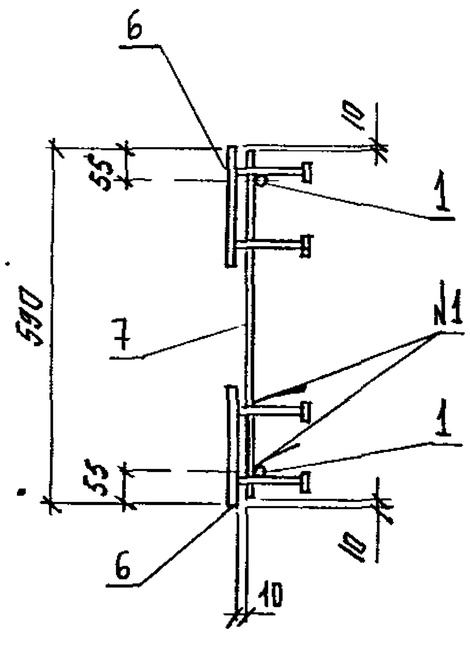


I

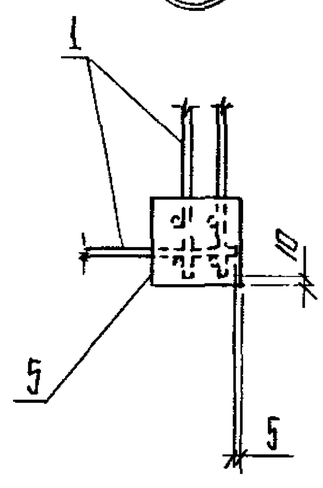


N1 - ГОСТ 14098-85-К1-Кт

| | | |
|---|---|---|
| Нач отд | Язловицкий | |
| Н контр. | Агеенко | |
| Зав гр. | Бродский | |
| Вед инж. | Дрейзен | |
| Инженер | Борович | |

1.426.1 - 8.1 - 05

Каркас пространственный КП 2

| Стадия | Лист | Листов |
|---|---|---|
| Р | | 1 |

Госстрой СССР Ленинградский Промстройпроект

Инв № подл | Подпись и дата | Взам инв №

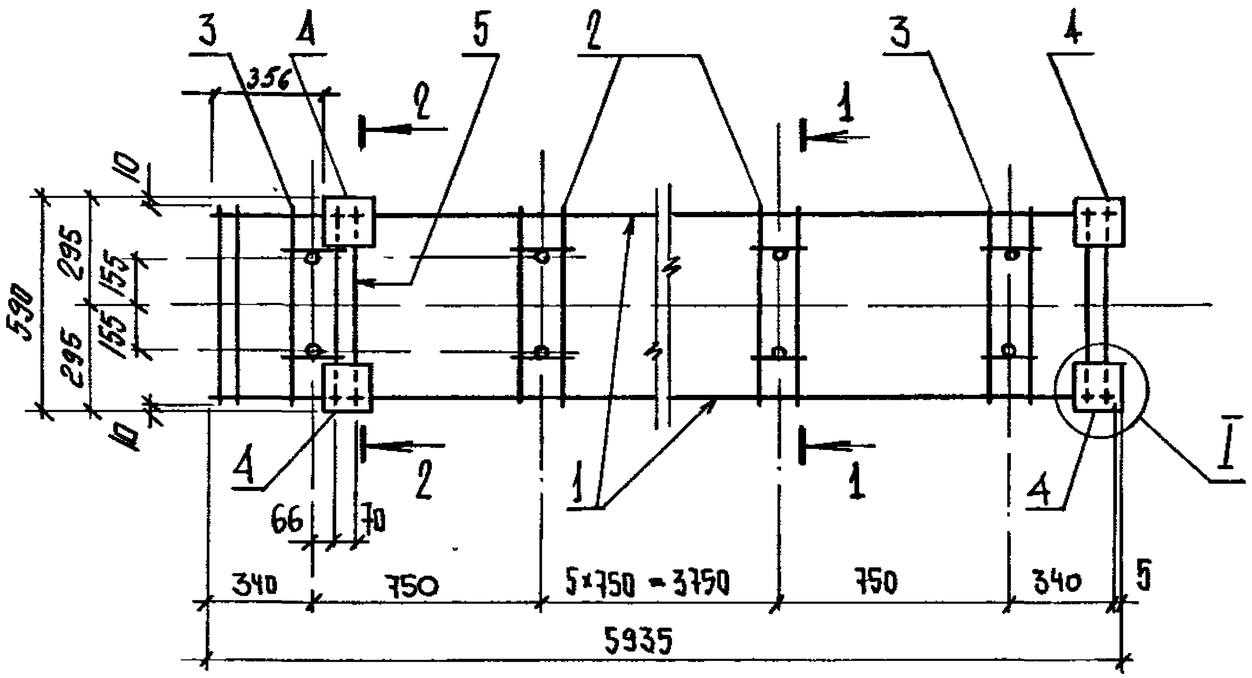


| Марка | Поз. | Наименование | Кол. | Обозначение документа | Масса, кг |
|---|---|---|---|---|---|
| КП3 | 1 | Сетка С1 | 1 | 1.426.1-8.1-07 | 27,5 |
| | 2 | Каркас КР1 | 6 | -08 | |
| | 3 | КР2 | 2 | -08 | |
| | 4 | Изделие закладное М6-1-1 | 4 | 1.400-6/76 вып.1 | |
| | 5 | ф8А III ℓ=570 0,23кг | 1 | Без черт. | |
| | | | | | |
| | | | | | |

1. Арматура класса А-III по ГОСТ 5781-82
2. Технические требования см. ПЗ

1 — 1

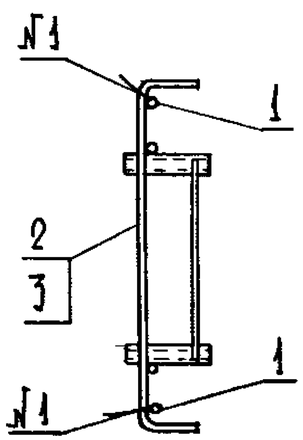


2 — 2

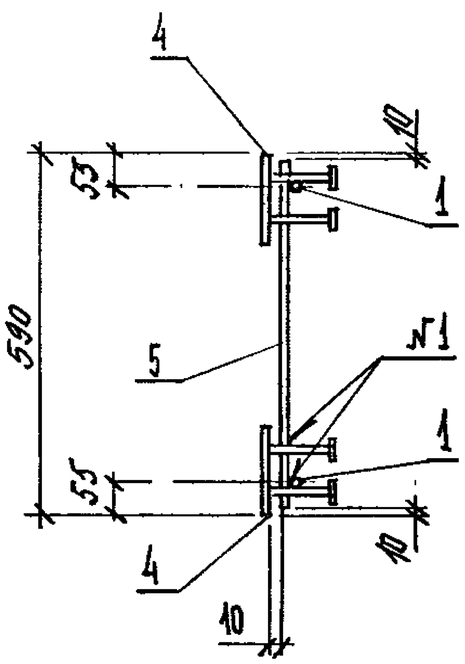


I

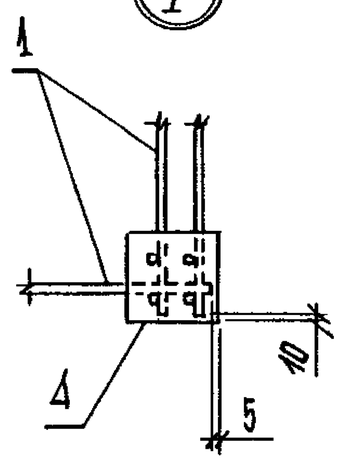


№1 - ГОСТ 14098-85-К1-Кт

| | | | |
|---|---|---|---|
| Нач отд. | Язловицкий | | 1.426.1 - 8.1 - 06 |
| Н контр. | Агеенко | | |
| Зав.гр. | Бродский | | Каркас пространственный КП 3 |
| Вед.инж. | Дрейзен | | Стадия: Р; Лист: ; Листов: 1 |
| Инженер | Бобович | | Госстрой СССР Ленинградский Промстройпроект |

Инв № подл. | Подпись и дата | Взам инв №

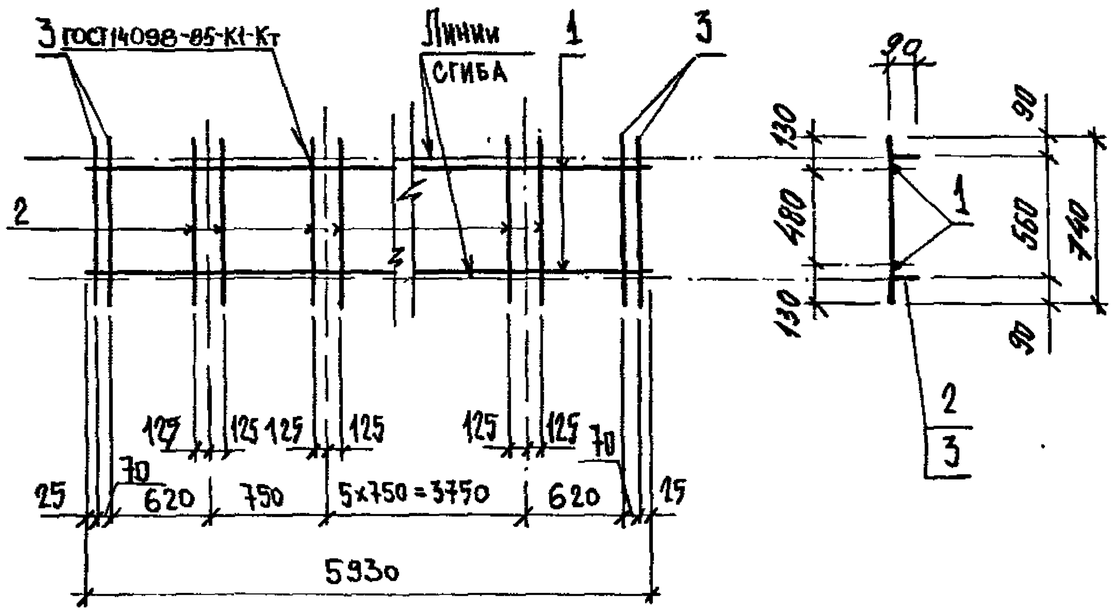


| Поз | Наименование | Кол. | Масса ед., кг | Масса сетки, кг |
|---|---|---|---|---|
| 1 | ф8 А III ℓ= 5930 | 2 | 2,34 | 8,8 |
| 2 | ф6 А III ℓ = 740 | 14 | 0,16 | |
| 3 | ф10 А III ℓ = 740 | 4 | 0,46 | |

1. Арматура класса А-III по ГОСТ 5781-82
2. Технические требования см. ПЗ

| | | | |
|---|---|---|---|
| Нач отд. | Язловицкий | | |
| Н контр. | Агеенко | | |
| Зав гр. | Бродский | | |
| Вед инж. | Дрейзен | | |
| Инженер | Бобович | | |

1.426.1 – 8.1 - 07

Сетка С1

| Стадия | Лист | Листов |
|---|---|---|
| Р | | 1 |

ГОССТРОЙ СССР ЛЕНИНГРАДСКИЙ ПРОМСТРОЙПРОЕКТ

Инв. № подл. | Подпись и дата | Взам. инв. №

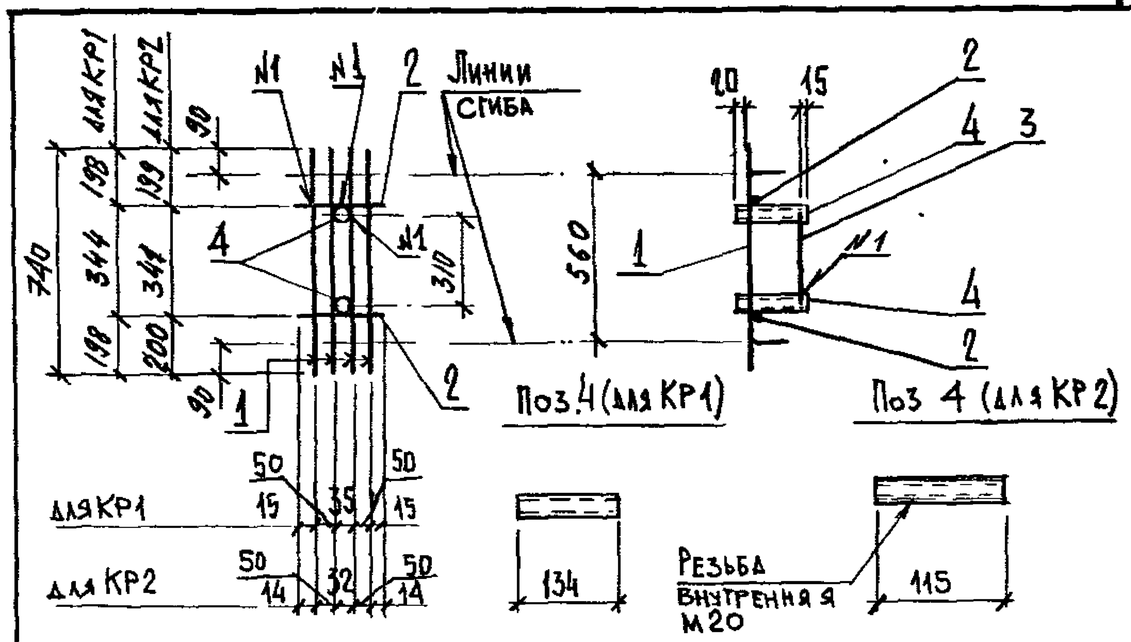


| Марка | Поз. | Наименование | Кол. | Масса ед. кг | Масса каркаса, кг |
|---|---|---|---|---|---|
| КР1 | 1 | ф6 А III ℓ= 740 | 4 | 0,16 | 1,4 |
| | 2 | ф6 А III ℓ= 165 | 2 | 0,04 | |
| | 3 | ф6 А III ℓ= 350 | 1 | 0,08 | |
| | 4 | Труба 28x3 ГОСТ 8732-78* / Б-10 ГОСТ 8731-87 ℓ= 134 | 2 | 0,28 | |
| КР2 | 1 | ф6 А III ℓ= 740 | 4 | 0,16 | 1,4 |
| | 2 | ф6 А III ℓ= 160 | 2 | 0,04 | |
| | 3 | ф6 А III ℓ= 350 | 2 | 0,08 | |
| | 4 | Труба 25x4 ГОСТ 8732-78* / Б-10 ГОСТ 8731-87 ℓ= 119 | 2 | 0,24 | |

1. Арматура класса А-III по ГОСТ 5781-82
2. Технические требования см. ПЗ
3. N1 – ГОСТ 14098-85-К1-Кт

| | | | |
|---|---|---|---|
| Нач.отд. | Язловицкий | | |
| Н контр. | Агеенко | | |
| Зав гр. | Бродский | | |
| Вед инж. | Дрейзен | | |
| Инженер | Бобович | | |

1.426.1 – 8.1 - 08

Каркас КР (КР1 ; КР2)

| Стадия | Лист | Листов |
|---|---|---|
| Р | | 1 |

ГОССТРОЙ СССР ЛЕНИНГРАДСКИЙ ПРОМСТРОЙПРОЕКТ

Инв. № подл. | Подпись и дата | Взам. инв. №

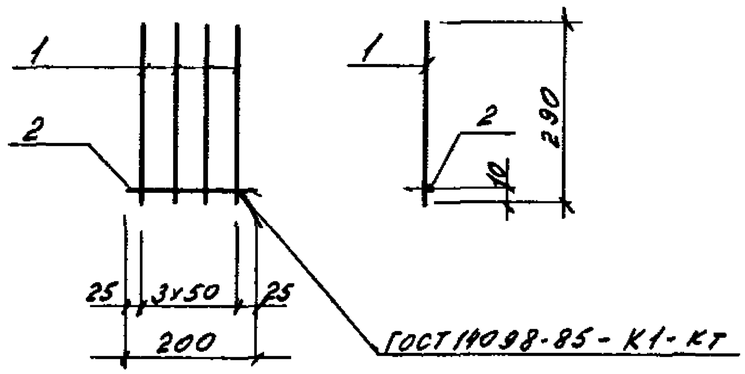


| Поз | Наименование | Кол | Масса ед. кг | Масса сетки, кг |
|---|---|---|---|---|
| 1 | ф6 А III ℓ=290 | 4 | 0,06 | 0,3 |
| 2 | ф6 А III ℓ=200 | 1 | 0,04 | |
| | | | | |
| | | | | |

Арматура класса А-III по ГОСТ 5781-82

| | | | | |
|---|---|---|---|---|
| Нач отд. | Яэловицкий | | | 1.426.1 - 8.1 - 09 |
| Н контр. | Агеенко | | | |
| Зав гр. | Бродский | | | Сетка С 2 — Стадия: Р; Лист: ; Листов: 1 |
| Вед инж. | Дрейзен | | | ГОССТРОЙ СССР ЛЕНИНГРАДСКИЙ ПРОМСТРОЙПРОЕКТ |
| Инженер | Пасеховская | | | |

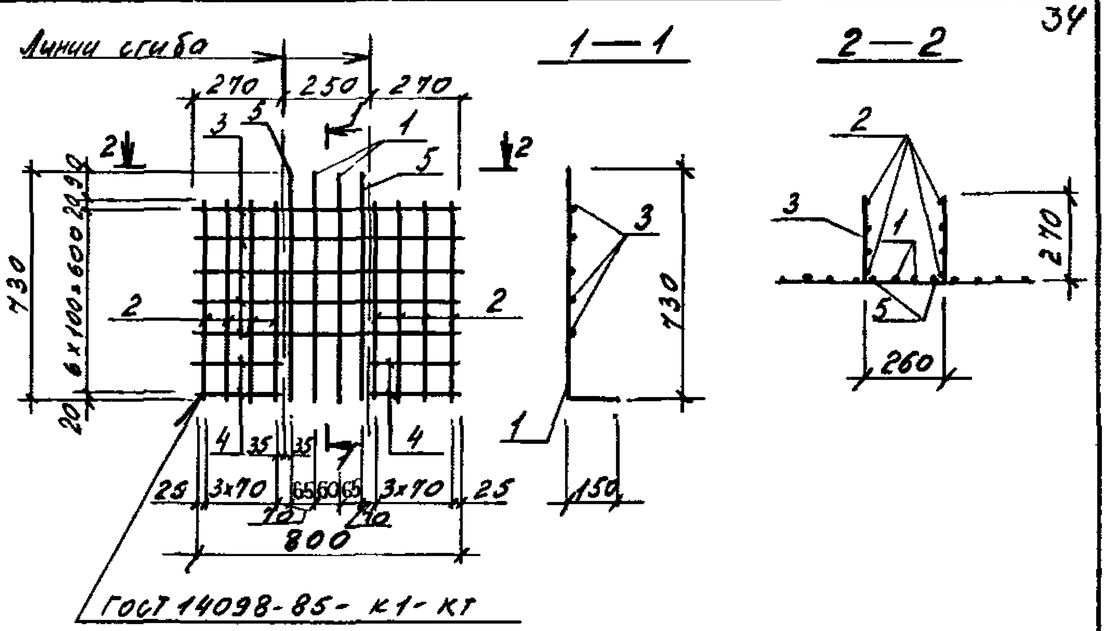


| Поз | Наименование | Кол | Масса ед. кг | Масса сетки, кг |
|---|---|---|---|---|
| 1 | ф12 А III ℓ=880 | 2 | 0,8 | 5,2 |
| 2 | ф6 А III ℓ=640 | 8 | 0,14 | |
| 3 | ф6 А III ℓ=800 | 5 | 0,18 | |
| 4 | ф6 А III ℓ=260 | 4 | 0,06 | |
| 5 | ф12 А III ℓ=730 | 2 | 0,65 | |

Арматура класса А-III по ГОСТ 5781-82

| | | | | |
|---|---|---|---|---|
| Нач отд | Яэловицкий | | | 1.426.1 - 8.1 - 10 |
| Н контр. | Агеенко | | | |
| Зав гр. | Бродский | | | Сетка С 3 — Стадия: Р; Лист: ; Листов: 1 |
| Вед инж. | Дрейзен | | | ГОССТРОЙ СССР ЛЕНИНГРАДСКИЙ ПРОМСТРОЙПРОЕКТ |
| Инженер | Пасеховская | | | |

Инв № подл | Подпись и дата | Взам инв №

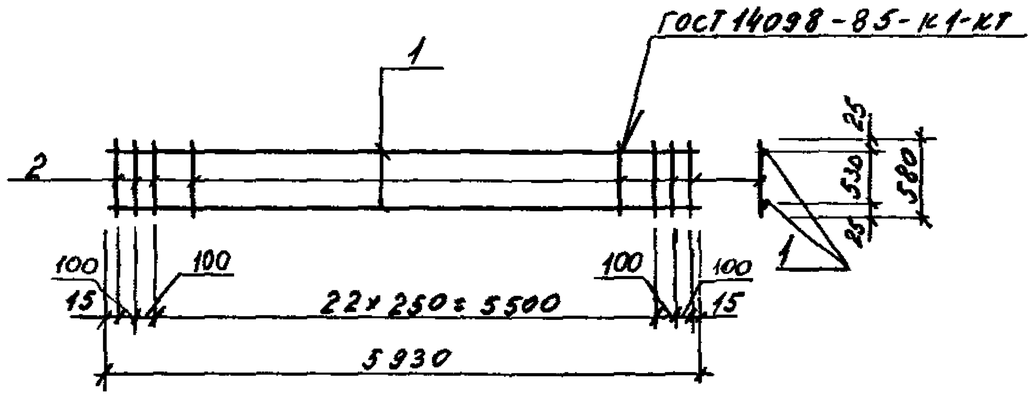


| Поз | Наименование | Кол | Масса ед. кг | Масса сетки, кг |
|---|---|---|---|---|
| 1 | ф8 А III  l = 5930 | 2 | 2,30 | 8,1 |
| 2 | ф6 А III  l = 580 | 27 | 0,13 | |
| | | | | |
| | | | | |

Арматура класса А-III по ГОСТ 5781-82

| | | | |
|---|---|---|---|
| Нач отд | Яловицкий | | |
| Н контр. | Агеенко | | |
| Зав гр. | Бродский | | |
| Вед инж. | Дрейзен | | |
| Инженер | Пасековская | | |

1.426.1 – 8.1-11

Сетка С4

| Стадия | Лист | Листов |
|---|---|---|
| Р | | 1 |

ГОССТРОЙ СССР
ЛЕНИНГРАДСКИЙ
ПРОМСТРОЙПРОЕКТ

Инв № подл | Подпись и дата | Взам инв №

## С 5

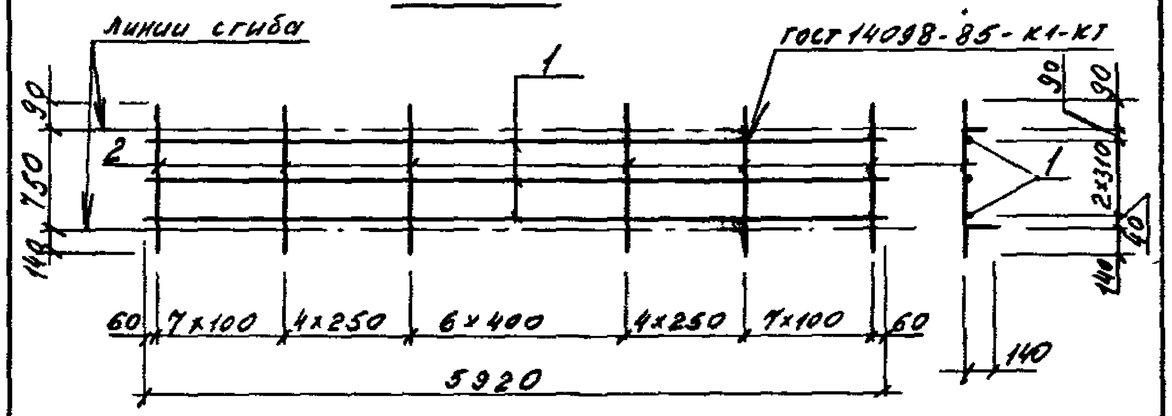


## С 6

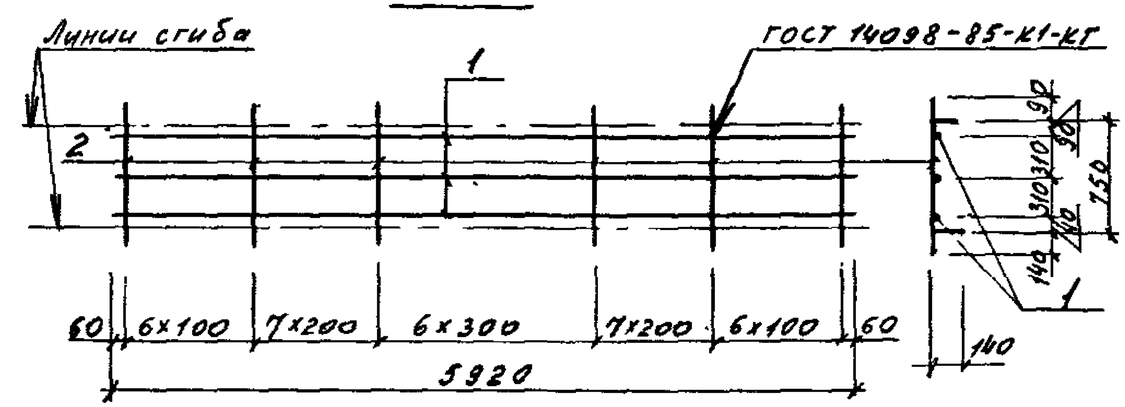


| Марка | Поз | Наименование | Кол | Масса ед. кг | Масса сетки, кг |
|---|---|---|---|---|---|
| С 5 | 1 | ф8 А III ГОСТ 5781-82 l=5920 | 3 | 2,34 | 18,3 |
| | 2 | ф8 А III ГОСТ 5781-82 l=980 | 29 | 0,39 | |
| | | | | | |
| С 6 | 1 | ф8 А III ГОСТ 5781-82 l=5920 | 3 | 2,34 | 19,8 |
| | 2 | ф8 А III ГОСТ 5781-82 l=980 | 33 | 0,39 | |
| | | | | | |

| | | | |
|---|---|---|---|
| Нач отд | Яловицкий | | |
| Н контр. | Агеенко | | |
| Зав гр. | Бродский | | |
| Вед инж | Дрейзен | | |
| Инженер | Пасековская | | |

1.426.1 – 8.1 -12

Сетка С 5; С 6

| Стадия | Лист | Листов |
|---|---|---|
| Р | | 1 |

ГОССТРОЙ СССР
ЛЕНИНГРАДСКИЙ
ПРОМСТРОЙПРОЕКТ

Инв № подл | Подпись и дата | Взам инв №

## С 7

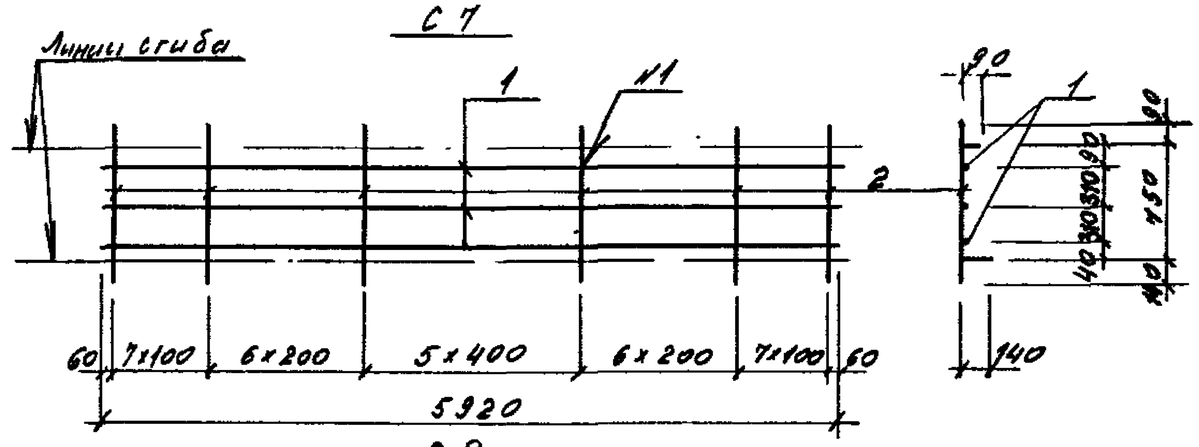


## С 8

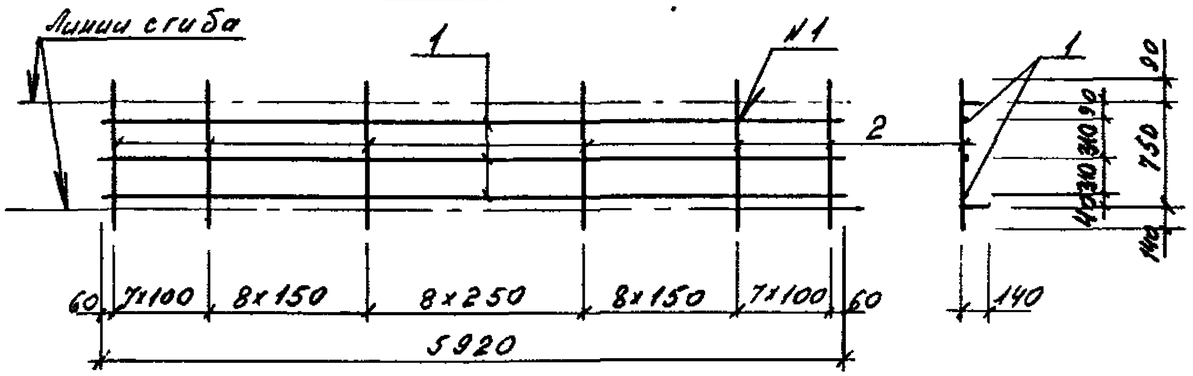


## С 9

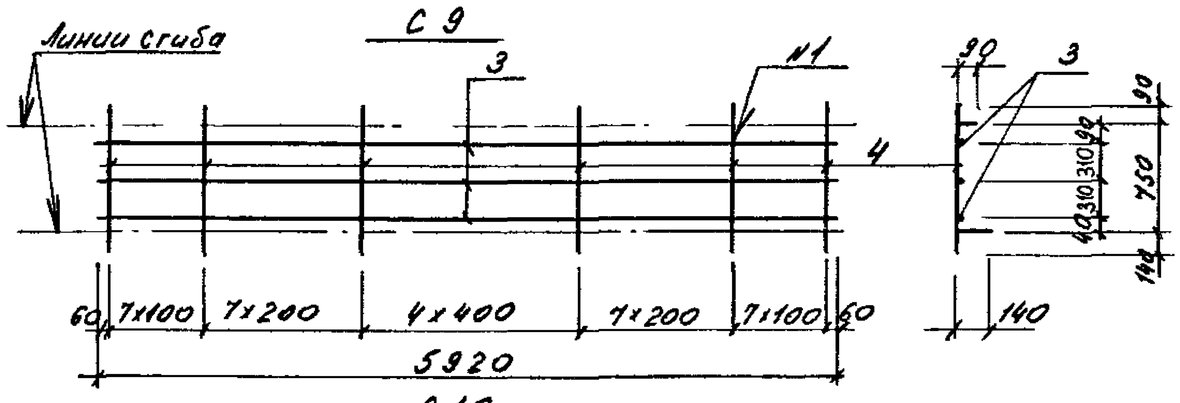


## С 10

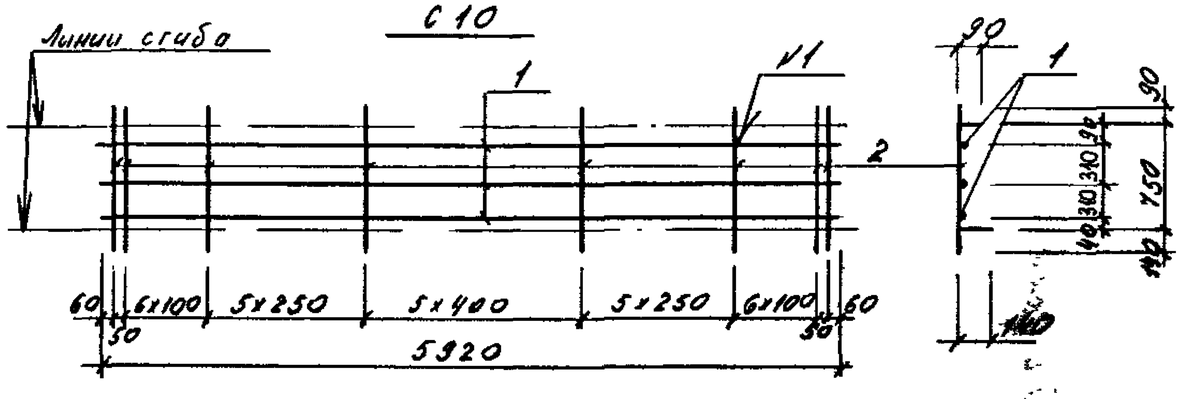


## С 11

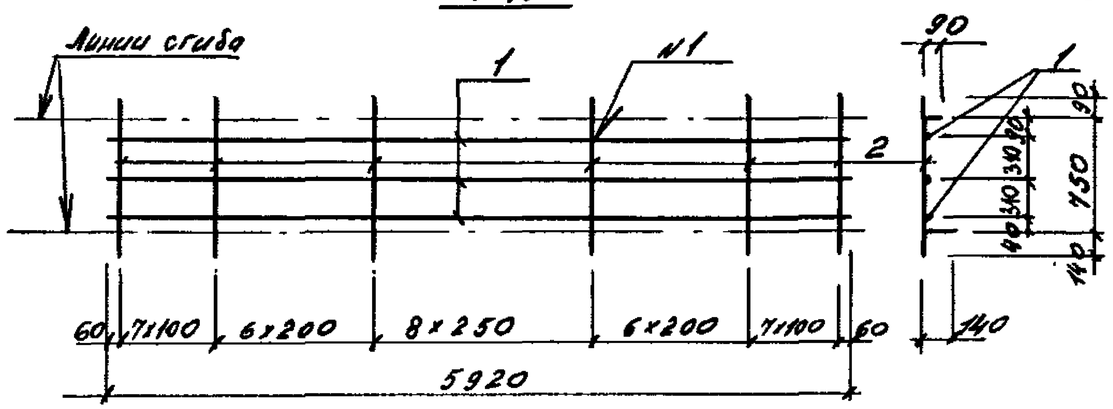


| Марка | Поз. | Наименование | Кол | Масса ед. кг | Масса сетки, кг |
|---|---|---|---|---|---|
| С 7 | 1 | ф10АIII ГОСТ 5781-82 ℓ=5920 | 3 | 3,65 | 30,2 |
| | 2 | ф10АIII ГОСТ 5781-82 ℓ=980 | 32 | 0,60 | |
| | | | | | |
| С 8 | 1 | ф10АIII ГОСТ 5781-82 ℓ=5920 | 3 | 3,65 | 34,3 |
| | 2 | ф10АIII ГОСТ 5781-82 ℓ=980 | 39 | 0,60 | |
| | | | | | |
| С 9 | 3 | ф8АIII ГОСТ 5781-82 ℓ=5920 | 3 | 2,34 | 19,9 |
| | 4 | ф8АIII ГОСТ 5781-82 ℓ=980 | 33 | 0,39 | |
| | | | | | |
| С 10 | 1 | ф10АIII ГОСТ 5781-82 ℓ=5920 | 3 | 3,65 | 28,9 |
| | 2 | ф10АIII ГОСТ 5781-82 ℓ=980 | 30 | 0,60 | |
| | | | | | |
| С 11 | 1 | ф10АIII ГОСТ 5781-82 ℓ=5920 | 3 | 3,65 | 31,9 |
| | 2 | ф10АIII ГОСТ 5781-82 ℓ=980 | 35 | 0,60 | |
| | | | | | |

N1 - ГОСТ 14098 - 85 - К1 - Кт

| | | | |
|---|---|---|---|
| Нач отд | Яловицкий | | 1.426.1 - 8.1 - 13 |
| Н контр. | Агеенко | | |
| Зав.гр. | Бродский | | Сетка С7... С11 |
| Вед инж. | Дрейзен | | |
| Инженер | Пасековская | | |

| Стадия | Лист | Листов |
|---|---|---|
| Р | | 1 |

ГОССТРОЙ СССР
ЛЕНИНГРАДСКИЙ ПРОМСТРОЙПРОЕКТ

Инв № подл. | Подпись и дата | Взам инв №

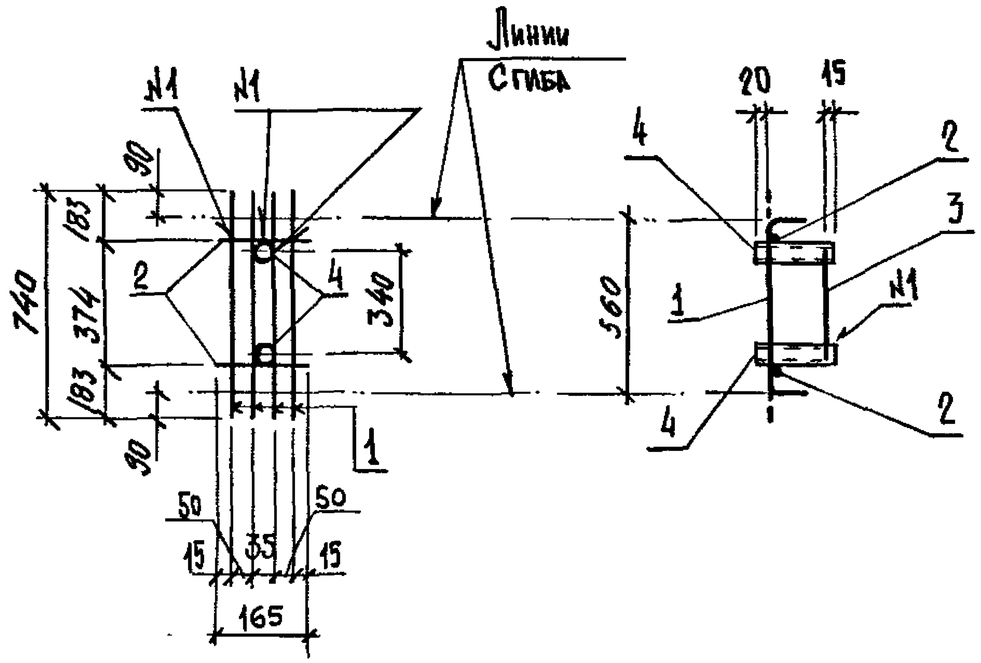


N1 - ГОСТ 14098-85-К1-Кт

| Поз. | Наименование | Кол. | Масса ед., кг | Масса каркаса, кг |
|---|---|---|---|---|
| 1 | ф6 AIII ℓ=740 | 4 | 0,16 | 1,4 |
| 2 | ф6 AIII ℓ=165 | 2 | 0,04 | |
| 3 | ф6 AIII ℓ=400 | 1 | 0,09 | |
| 4 | Труба $\frac{28\times3\ \text{ГОСТ}\ 8732-78^*}{\text{Б-10 ГОСТ}\ 8731-87}$ ℓ=134 | 2 | 0,28 | |

1. Арматура класса А-III по ГОСТ 5781-82
2. Технические требования см. П3

| | | | |
|---|---|---|---|
| Нач отд. | Язловицкий | | |
| Н контр. | Агеенко | | |
| Зав гр. | Бродский | | |
| Вед инж. | Дрейзен | | |
| Инженер | Бобович | | |

1.426.1 - 8.1-14

Каркас КР3

| Стадия | Лист | Листов |
|---|---|---|
| Р | | 1 |

ГОССТРОЙ СССР ЛЕНИНГРАДСКИЙ ПРОМСТРОЙПРОЕКТ

Инв. № подл. | Подпись и дата | Взам. инв. №

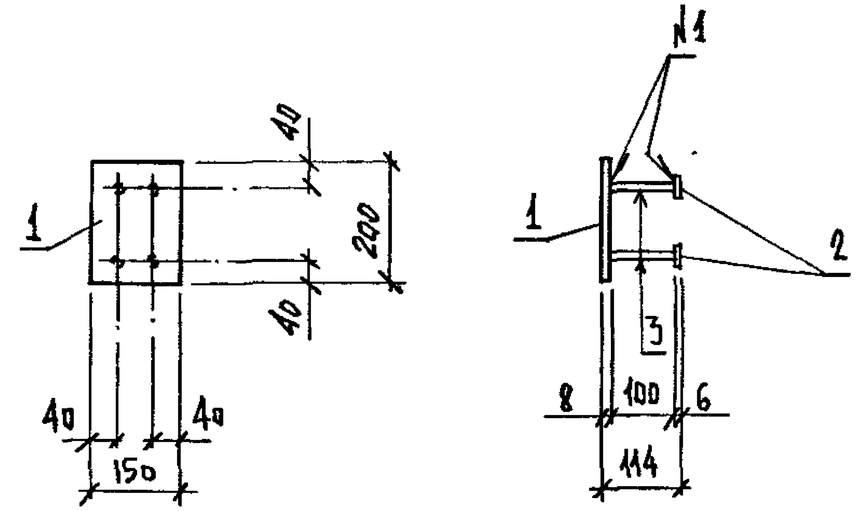


N1 - ГОСТ 14098-85-К1-Кт

| Поз. | Наименование | Кол. | Масса ед., кг | Масса изделия, кг |
|---|---|---|---|---|
| 1 | Лист $\frac{8\times150\times200\ \text{ГОСТ}\ 19903-74^*}{\text{ВСт3пс6-1 ТУ 14-1-3023-80}}$ | 1 | 1,88 | 2,4 |
| 2 | Лист $\frac{6\times40\times40\ \text{ГОСТ}\ 19903-74^*}{\text{ВСт3пс6-1 ТУ 14-1-3023-80}}$ | 4 | 0,08 | |
| 3 | ф10 AIII ℓ=100 | 4 | 0,06 | |

1. Арматура класса А-III по ГОСТ 5781-82
2. Технические требования см. П3

| | | | |
|---|---|---|---|
| Нач отд. | Язловицкий | | |
| Н контр. | Агеенко | | |
| Зав гр. | Бродский | | |
| Вед инж. | Дрейзен | | |
| Инженер | Бобович | | |

1.426.1 - 8.1-15

Изделие закладное МН1

| Стадия | Лист | Листов |
|---|---|---|
| Р | | 1 |

ГОССТРОЙ СССР ЛЕНИНГРАДСКИЙ ПРОМСТРОЙПРОЕКТ

Инв. № подл. | Подпись и дата | Взам. инв. №

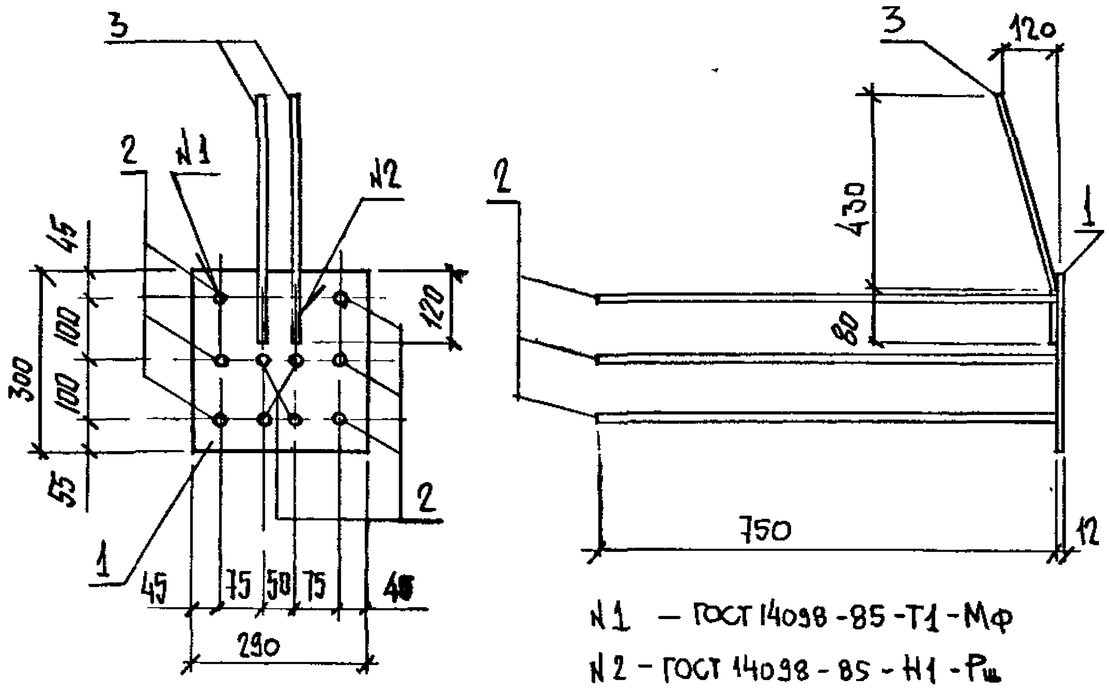


N1 — ГОСТ 14098-85-Т1-Мф

N2 - ГОСТ 14098-85-Н1-Рш

| Поз. | Наименование | Кол. | Масса ед., кг | Масса изделия, кг |
|---|---|---|---|---|
| 1 | Лист $\frac{12\times300\times290\ ГОСТ\ 19903-74^{*}}{ВСт3пс6-1\ ТУ\ 14-1-3023-80}$ | 1 | 8,20 | 19,4 |
| 2 | ф 14 А III  ℓ=750 | 10 | 0,91 | |
| 3 | ф 18 А III  ℓ=530 | 2 | 1,06 | |
| | | | | |

1. Арматура класса А-III по ГОСТ 5781-82
2. Технические требования см. ПЗ

| | | | |
|---|---|---|---|
| Нач.отд | Язловицкий | | |
| Н.контр | Агеенко | | |
| Зав.гр. | Броацкий | | |
| Вед.инж | Дрейзен | | |
| Инженер | Израилит | | |
| Инженер | Бобович | | |

1.426.1-8.1-16

Изделие закладное МН2

| Стадия | Лист | Листов |
|---|---|---|
| Р | | 1 |

ГОССТРОЙ СССР ЛЕНИНГРАДСКИЙ ПРОМСТРОЙПРОЕКТ

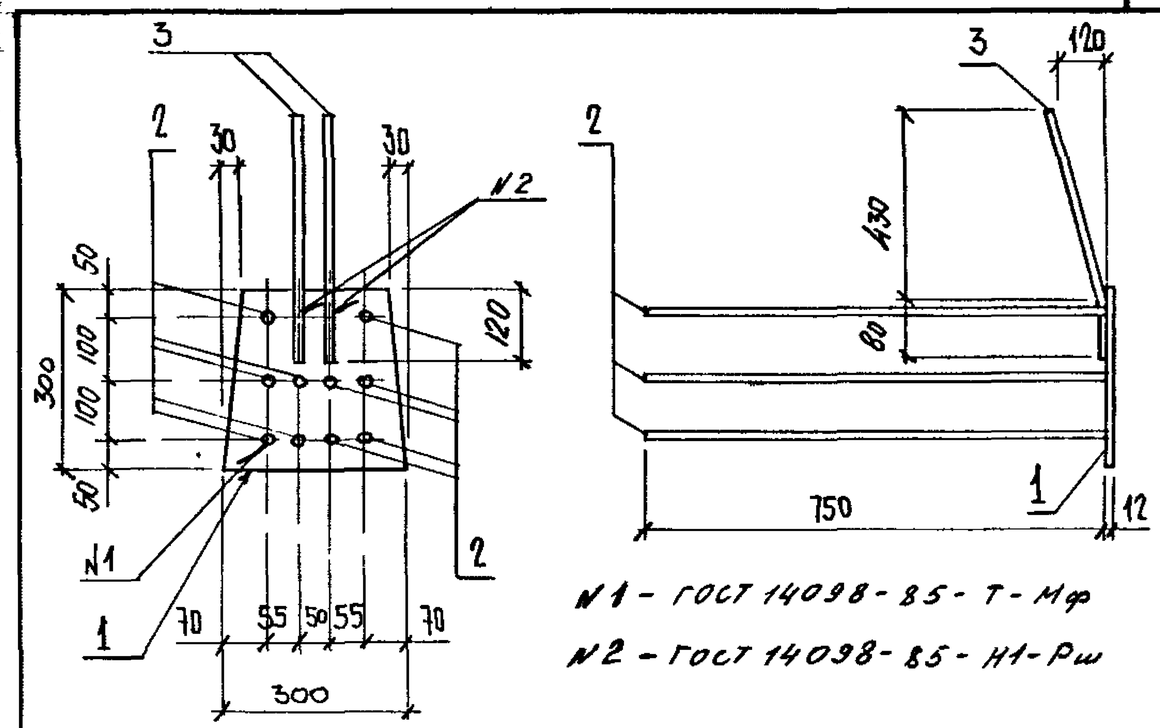


N1 - ГОСТ 14098-85-Т-Мф

N2 - ГОСТ 14098-85-Н1-Рш

| Поз. | Наименование | Кол. | Масса ед., кг | Масса изделия, кг |
|---|---|---|---|---|
| 1 | Лист $\frac{12\times300\times300\ ГОСТ\ 19903-74^{*}}{ВСт3пс6-1\ ТУ\ 14-1-3023-80}$ | 1 | 7,6 | 18,8 |
| 2 | ф 14 А III  ℓ=750 | 10 | 0,91 | |
| 3 | ф 18 А III  ℓ=530 | 2 | 1,06 | |
| | | | | |

1. Арматура класса А-III по ГОСТ 5781-82
2. Технические требования см. ПЗ

| | | | |
|---|---|---|---|
| Нач.отд | Язловицкий | | |
| Н.контр | Агеенко | | |
| Зав.гр | Броацкий | | |
| Вед.инж | Дрейзен | | |
| Инженер | Израилит | | |
| Инженер | Бобович | | |

1.426.1-8.1-17

Изделие закладное МН3

| Стадия | Лист | Листов |
|---|---|---|
| Р | | 1 |

ГОССТРОЙ СССР ЛЕНИНГРАДСКИЙ ПРОМСТРОЙПРОЕКТ

Инв. № подл. | Подпись и дата | Взам. инв. №

| Марка элемента | Изделия арматурные | | | | | | | | | | | | | | | | | | | | Всего | Изделия закладные | | | | | | | | Всего | Общий расход |
|---|---|---|---|---|---|---|---|---|---|---|---|---|---|---|---|---|---|---|---|---|---|---|---|---|---|---|---|---|---|---|---|
| | Арматура класса | | | | | | | | | | | | | | | | | Прокат марки | | | | Арматура класса | | | | Прокат марки | | | | | |
| | А-IV | | | | А-V | | | | А-IIIв | | | | А-III | | | | | Б-10 | | | | А-III | | | | ВСт3пс6-1 | | | | | |
| | ТУ 14-2-793-88 | | | | | | | | | | | | ГОСТ 5781-82 | | | | | ГОСТ 8731-87 | | | | ГОСТ 5781-82 | | | | ГОСТ 19903-74* | | | | | |
| | ф14 | ф18 | ф22 | Итого | ф14 | ф20 | ф22 | Итого | ф14 | ф22 | ф25 | Итого | ф6 | ф8 | ф10 | ф12 | Итого | Тр. 28×3 | Тр. 25×4 | Итого | | ф10 | ф14 | ф18 | Итого | δ=6 | δ=8 | δ=12 | Итого | | |
| БК6-1АIV-С | 14,4 | 47,6 | – | 62,0 | – | – | – | – | – | – | – | – | 20,4 | 45,9 | 1,8 | 5,8 | 73,9 | 3,4 | 1,0 | 4,4 | 140,3 | 0,4 | 18,2 | 4,2 | 22,8 | 0,6 | 2,8 | 16,4 | 19,8 | 42,6 | 182,9 |
| БК6-1АIV-К | 14,4 | 47,6 | – | 62,0 | – | – | – | – | – | – | – | – | 20,4 | 46,3 | 1,8 | 5,8 | 74,3 | 3,9 | 0,5 | 4,4 | 140,7 | 0,9 | 18,2 | 4,2 | 23,3 | 1,2 | 6,6 | 15,8 | 23,6 | 46,9 | 187,6 |
| БК6-1АIV-Т | 14,4 | 47,6 | – | 62,0 | – | – | – | – | – | – | – | – | 20,4 | 46,1 | 1,8 | 5,8 | 74,1 | 3,4 | 1,0 | 4,4 | 140,5 | 0,8 | 18,2 | 4,2 | 23,2 | 1,2 | 5,6 | 15,8 | 22,6 | 45,8 | 186,3 |
| БК6-1АV-С | – | – | – | – | 14,4 | – | 35,4 | 49,8 | – | – | – | – | 20,4 | 45,9 | 1,8 | 5,8 | 73,9 | 3,4 | 1,0 | 4,4 | 128,1 | 0,4 | 18,2 | 4,2 | 22,8 | 0,6 | 2,8 | 16,4 | 19,8 | 42,6 | 170,7 |
| БК6-1АV-К | – | – | – | – | 14,4 | – | 35,4 | 49,8 | – | – | – | – | 20,4 | 46,3 | 1,8 | 5,8 | 74,3 | 3,9 | 0,5 | 4,4 | 128,5 | 0,9 | 18,2 | 4,2 | 23,3 | 1,2 | 6,6 | 15,8 | 23,6 | 46,9 | 175,4 |
| БК6-1АV-Т | – | – | – | – | 14,4 | – | 35,4 | 49,8 | – | – | – | – | 20,4 | 46,1 | 1,8 | 5,8 | 74,1 | 3,4 | 1,0 | 4,4 | 128,3 | 0,8 | 18,2 | 4,2 | 23,2 | 1,2 | 5,6 | 15,8 | 22,6 | 45,8 | 174,1 |
| БК6-1АIIIв-С | – | – | – | – | – | – | – | – | 14,4 | 53,1 | – | 67,5 | 20,4 | 45,9 | 1,8 | 5,8 | 73,9 | 3,4 | 1,0 | 4,4 | 145,8 | 0,4 | 18,2 | 4,2 | 22,8 | 0,6 | 2,8 | 16,4 | 19,8 | 42,6 | 188,4 |
| БК6-1АIIIв-К | – | – | – | – | – | – | – | – | 14,4 | 53,1 | – | 67,5 | 20,4 | 46,3 | 1,8 | 5,8 | 74,3 | 3,9 | 0,5 | 4,4 | 146,2 | 0,9 | 18,2 | 4,2 | 23,3 | 1,2 | 6,6 | 15,8 | 23,6 | 46,9 | 193,1 |
| БК6-1АIIIв-Т | – | – | – | – | – | – | – | – | 14,4 | 53,1 | – | 67,5 | 20,4 | 46,1 | 1,8 | 5,8 | 74,1 | 3,4 | 1,0 | 4,4 | 146,0 | 0,8 | 18,2 | 4,2 | 23,2 | 1,2 | 5,6 | 15,8 | 22,6 | 45,8 | 191,8 |
| БК6-2АIV-С | 14,4 | – | 59,5 | 73,9 | – | – | – | – | – | – | – | – | 20,4 | 45,9 | 1,8 | 5,8 | 73,9 | 3,4 | 1,0 | 4,4 | 152,2 | 0,4 | 18,2 | 4,2 | 22,8 | 0,6 | 2,8 | 16,4 | 19,8 | 42,6 | 194,8 |
| БК6-2АIV-К | 14,4 | – | 59,5 | 73,9 | – | – | – | – | – | – | – | – | 20,4 | 46,3 | 1,8 | 5,8 | 74,3 | 3,9 | 0,5 | 4,4 | 152,6 | 0,9 | 18,2 | 4,2 | 23,3 | 1,2 | 6,6 | 15,8 | 23,6 | 46,9 | 199,5 |
| БК6-2АIV-Т | 14,4 | – | 59,5 | 73,9 | – | – | – | – | – | – | – | – | 20,4 | 46,1 | 1,8 | 5,8 | 74,1 | 3,4 | 1,0 | 4,4 | 152,4 | 0,8 | 18,2 | 4,2 | 23,2 | 1,2 | 5,6 | 15,8 | 22,6 | 45,8 | 198,2 |
| БК6-2АV-С | – | – | – | – | 14,4 | 44,1 | – | 58,5 | – | – | – | – | 20,4 | 45,9 | 1,8 | 5,8 | 73,9 | 3,4 | 1,0 | 4,4 | 136,8 | 0,4 | 18,2 | 4,2 | 22,8 | 0,6 | 2,8 | 16,4 | 19,8 | 42,6 | 179,4 |
| БК6-2АV-К | – | – | – | – | 14,4 | 44,1 | – | 58,5 | – | – | – | – | 20,4 | 46,3 | 1,8 | 5,8 | 74,3 | 3,9 | 0,5 | 4,4 | 137,2 | 0,9 | 18,2 | 4,2 | 23,3 | 1,2 | 6,6 | 15,8 | 23,6 | 46,9 | 184,1 |
| БК6-2АV-Т | – | – | – | – | 14,4 | 44,1 | – | 58,5 | – | – | – | – | 20,4 | 46,1 | 1,8 | 5,8 | 74,1 | 3,4 | 1,0 | 4,4 | 137,0 | 0,8 | 18,2 | 4,2 | 23,2 | 1,2 | 5,6 | 15,8 | 22,6 | 45,8 | 182,8 |
| БК6-2АIIIв-С | – | – | – | – | – | – | – | – | 14,4 | – | 68,7 | 83,1 | 20,4 | 45,9 | 1,8 | 5,8 | 73,9 | 3,4 | 1,0 | 4,4 | 161,4 | 0,4 | 18,2 | 4,2 | 22,8 | 0,6 | 2,8 | 16,4 | 19,8 | 42,6 | 204,0 |
| БК6-2АIIIв-К | – | – | – | – | – | – | – | – | 14,4 | – | 68,7 | 83,1 | 20,4 | 46,3 | 1,8 | 5,8 | 74,3 | 3,9 | 0,5 | 4,4 | 161,8 | 0,9 | 18,2 | 4,2 | 23,3 | 1,2 | 6,6 | 15,8 | 23,6 | 46,9 | 208,7 |
| БК6-2АIIIв-Т | – | – | – | – | – | – | – | – | 14,4 | – | 68,7 | 83,1 | 20,4 | 46,1 | 1,8 | 5,8 | 74,1 | 3,4 | 1,0 | 4,4 | 161,6 | 0,8 | 18,2 | 4,2 | 23,2 | 1,2 | 5,6 | 15,8 | 22,6 | 45,8 | 207,4 |

Взам. инв. № | Подпись и дата | Инв. № подл.

| | | |
|---|---|---|
| Нач отд. | Язловицкий | |
| Н.контр. | Агеенко | |
| Зав.гр. | Бродский | |
| Вед.инж. | Дрейзен | |
| Инженер | Пасеховская | |

1.426.1 – 8.1 – РС

Ведомость расхода стали, КГ

| Стадия | Лист | Листов |
|---|---|---|
| Р | 1 | 4 |

ГОССТРОЙ СССР ЛЕНИНГРАДСКИЙ ПРОМСТРОЙПРОЕКТ

Копировал 20832-01 40 Формат

| Марка элемента | Изделия арматурные | | | | | | | | | | | | | | | | | | | | | Изделия закладные | | | | | | | | | Общий расход |
|---|---|---|---|---|---|---|---|---|---|---|---|---|---|---|---|---|---|---|---|---|---|---|---|---|---|---|---|---|---|---|---|
| | Арматура класса | | | | | | | | | | | | | | | | | Прокат марки | | | Всего | Арматура класса | | | | Прокат марки | | | | Всего | |
| | А-IV | | | | А-V | | | | А-IIIв | | | | А-III | | | | | Б-10 | | | | А-III | | | | ВСт3пс6-1 | | | | | |
| | ТУ 14-2-793-88 | | | | | | | | | | | | ГОСТ 5781-82 | | | | | ГОСТ 8731-87 | | | | ГОСТ 5781-82 | | | | ГОСТ 19903-74* | | | | | |
| | ф16 | ф18 | | Итого | ф16 | ф22 | | Итого | ф16 | ф25 | | Итого | ф6 | ф8 | ф10 | ф12 | Итого | Тр. 28х3 | Тр. 25х4 | Итого | | ф10 | ф14 | ф18 | Итого | -8-6 | -8-8 | -8-12 | Итого | | |
| БК6-3АIV-С | 18,8 | 95,2 | | 114,0 | – | – | | – | – | – | | – | 20,4 | 48,9 | 1,8 | 5,8 | 76,9 | 3,4 | 1,0 | 4,4 | 195,3 | 0,4 | 18,2 | 4,2 | 22,8 | 0,6 | 2,8 | 16,4 | 19,8 | 42,6 | 237,5 |
| БК6-3АIV-К | 18,8 | 95,2 | | 114,0 | – | – | | – | – | – | | – | 20,4 | 49,3 | 1,8 | 5,8 | 77,3 | 3,9 | 0,5 | 4,4 | 195,7 | 0,9 | 18,2 | 4,2 | 23,3 | 1,2 | 6,6 | 15,8 | 23,6 | 46,9 | 242,6 |
| БК6-3АIV-Т | 18,8 | 95,2 | | 114,0 | – | – | | – | – | – | | – | 20,4 | 49,1 | 1,8 | 5,8 | 77,1 | 3,4 | 1,0 | 4,4 | 195,5 | 0,8 | 18,2 | 4,2 | 23,2 | 1,2 | 5,6 | 15,8 | 22,6 | 45,8 | 241,3 |
| БК6-3АV-С | – | – | | – | 18,8 | 70,8 | | 89,6 | – | – | | – | 20,4 | 48,9 | 1,8 | 5,8 | 76,9 | 3,4 | 1,0 | 4,4 | 170,9 | 0,4 | 18,2 | 4,2 | 22,8 | 0,6 | 2,8 | 16,4 | 19,8 | 42,6 | 213,5 |
| БК6-3АV-К | – | – | | – | 18,8 | 70,8 | | 89,6 | – | – | | – | 20,4 | 49,3 | 1,8 | 5,8 | 77,3 | 3,9 | 0,5 | 4,4 | 171,3 | 0,9 | 18,2 | 4,2 | 23,3 | 1,2 | 6,6 | 15,8 | 23,6 | 46,9 | 218,2 |
| БК6-3АV-Т | – | – | | – | 18,8 | 70,8 | | 89,6 | – | – | | – | 20,4 | 49,1 | 1,8 | 5,8 | 77,1 | 3,4 | 1,0 | 4,4 | 171,1 | 0,8 | 18,2 | 4,2 | 23,2 | 1,2 | 5,6 | 15,8 | 22,6 | 45,8 | 216,9 |
| БК6-3АIIIв-С | – | – | | – | – | – | | – | 18,8 | 114,5 | | 133,3 | 20,4 | 48,9 | 1,8 | 5,8 | 76,9 | 3,4 | 1,0 | 4,4 | 214,6 | 0,4 | 18,2 | 4,2 | 22,8 | 0,6 | 2,8 | 16,4 | 19,8 | 42,6 | 257,2 |
| БК6-3АIIIв-К | – | – | | – | – | – | | – | 18,8 | 114,5 | | 133,3 | 20,4 | 49,3 | 1,8 | 5,8 | 77,3 | 3,9 | 0,5 | 4,4 | 215,0 | 0,9 | 18,2 | 4,2 | 23,3 | 1,2 | 6,6 | 15,8 | 23,6 | 46,9 | 261,9 |
| БК6-3АIIIв-Т | – | – | | – | – | – | | – | 18,8 | 114,5 | | 133,3 | 20,4 | 49,1 | 1,8 | 5,8 | 77,1 | 3,4 | 1,0 | 4,4 | 214,8 | 0,8 | 18,2 | 4,2 | 23,2 | 1,2 | 5,6 | 15,8 | 22,6 | 45,8 | 260,6 |
| БК6-4АIV-С | 18,8 | 119,0 | | 137,8 | – | – | | – | – | – | | – | 20,4 | 9,3 | 62,2 | 5,8 | 97,7 | 3,4 | 1,0 | 4,4 | 239,9 | 0,4 | 18,2 | 4,2 | 22,8 | 0,6 | 2,8 | 16,4 | 19,8 | 42,6 | 282,5 |
| БК6-4АIV-К | 18,8 | 119,0 | | 137,8 | – | – | | – | – | – | | – | 20,4 | 9,7 | 62,2 | 5,8 | 98,1 | 3,9 | 0,5 | 4,4 | 240,3 | 0,9 | 18,2 | 4,2 | 23,3 | 1,2 | 6,6 | 15,8 | 23,6 | 46,9 | 287,2 |
| БК6-4АIV-Т | 18,8 | 119,0 | | 137,8 | – | – | | – | – | – | | – | 20,4 | 9,5 | 62,2 | 5,8 | 97,9 | 3,4 | 1,0 | 4,4 | 240,1 | 0,8 | 18,2 | 4,2 | 23,2 | 1,2 | 5,6 | 15,8 | 22,6 | 45,8 | 285,9 |
| БК6-4АV-С | – | – | | – | 18,8 | 88,5 | | 107,3 | – | – | | – | 20,4 | 9,3 | 62,2 | 5,8 | 97,7 | 3,4 | 1,0 | 4,4 | 209,4 | 0,4 | 18,2 | 4,2 | 22,8 | 0,6 | 2,8 | 16,4 | 19,8 | 42,6 | 252,0 |
| БК6-4АV-К | – | – | | – | 18,8 | 88,5 | | 107,3 | – | – | | – | 20,4 | 9,7 | 62,2 | 5,8 | 98,1 | 3,9 | 0,5 | 4,4 | 209,8 | 0,9 | 18,2 | 4,2 | 23,3 | 1,2 | 6,6 | 15,8 | 23,6 | 46,9 | 256,7 |
| БК6-4АV-Т | – | – | | – | 18,8 | 88,5 | | 107,3 | – | – | | – | 20,4 | 9,5 | 62,2 | 5,8 | 97,9 | 3,4 | 1,0 | 4,4 | 209,6 | 0,8 | 18,2 | 4,2 | 23,2 | 1,2 | 5,6 | 15,8 | 22,6 | 45,8 | 255,4 |
| БК6-4АIIIв-С | – | – | | – | – | – | | – | 18,8 | 137,4 | | 156,2 | 20,4 | 9,3 | 62,2 | 5,8 | 97,7 | 3,4 | 1,0 | 4,4 | 258,3 | 0,4 | 18,2 | 4,2 | 22,8 | 0,6 | 2,8 | 16,4 | 19,8 | 42,6 | 300,9 |
| БК6-4АIIIв-К | – | – | | – | – | – | | – | 18,8 | 137,4 | | 156,2 | 20,4 | 9,7 | 62,2 | 5,8 | 98,1 | 3,9 | 0,5 | 4,4 | 258,7 | 0,9 | 18,2 | 4,2 | 23,3 | 1,2 | 6,6 | 15,8 | 23,6 | 46,9 | 305,6 |
| БК6-4АIIIв-Т | – | – | | – | – | – | | – | 18,8 | 137,4 | | 156,2 | 20,4 | 9,5 | 62,2 | 5,8 | 97,9 | 3,4 | 1,0 | 4,4 | 258,5 | 0,8 | 18,2 | 4,2 | 23,2 | 1,2 | 5,6 | 15,8 | 22,6 | 45,8 | 304,3 |

Инв № подл | Подпись и дата | Взам. инв №

| Марка элемента | Изделия арматурные | | | | | | | | | | | | | | | | | | | | | Изделия закладные | | | | | | | | | Общий расход |
|---|---|---|---|---|---|---|---|---|---|---|---|---|---|---|---|---|---|---|---|---|---|---|---|---|---|---|---|---|---|---|---|
| | Арматура класса | | | | | | | | | | | | | | | | | Прокат марки | | | Всего | Арматура класса | | | | Прокат марки | | | | Всего | |
| | А-IV | | | | А-V | | | | А-IIIв | | | | А-III | | | | | Б-10 | | | | А-III | | | | ВСт3пс 6-1 | | | | | |
| | ТУ 14-2-793-88 | | | | | | | | | | | | ГОСТ 5781-82 | | | | | ГОСТ 8731-87 | | | | ГОСТ 5781-82 | | | | ГОСТ 19903-74* | | | | | |
| | ф16 | ф18 | ф22 | Итого | ф16 | ф20 | ф22 | Итого | ф16 | ф22 | ф25 | Итого | ф6 | ф8 | ф10 | ф12 | Итого | Тр. 28х3 | Тр. 25х4 | Итого | | ф10 | ф14 | ф18 | Итого | δ=6 | δ=8 | δ=12 | Итого | | |
| БК6-5АIV-С | – | 23,8 | 177,0 | 200,8 | – | – | – | – | – | – | – | – | 20,4 | 9,3 | 70,4 | 5,8 | 105,9 | 3,4 | 1,0 | 4,4 | 311,1 | 0,4 | 18,2 | 4,2 | 22,8 | 0,6 | 2,8 | 16,4 | 19,8 | 42,6 | 353,7 |
| БК6-5АIV-К | – | 23,8 | 177,0 | 200,8 | – | – | – | – | – | – | – | – | 20,4 | 9,7 | 70,4 | 5,8 | 106,3 | 3,9 | 0,5 | 4,4 | 311,5 | 0,9 | 18,2 | 4,2 | 23,3 | 1,2 | 6,6 | 15,8 | 23,6 | 46,9 | 358,4 |
| БК6-5АIV-Т | – | 23,8 | 177,0 | 200,8 | – | – | – | – | – | – | – | – | 20,4 | 9,5 | 70,4 | 5,8 | 106,1 | 3,4 | 1,0 | 4,4 | 311,3 | 0,8 | 18,2 | 4,2 | 23,2 | 1,2 | 5,6 | 15,8 | 22,6 | 45,8 | 357,1 |
| БК6-5АV-С | – | – | – | – | – | – | 159,3 | 159,3 | – | – | – | – | 20,4 | 9,3 | 70,4 | 5,8 | 105,9 | 3,4 | 1,0 | 4,4 | 269,6 | 0,4 | 18,2 | 4,2 | 22,8 | 0,6 | 2,8 | 16,4 | 19,8 | 42,6 | 312,2 |
| БК6-5АV-К | – | – | – | – | – | – | 159,3 | 159,3 | – | – | – | – | 20,4 | 9,7 | 70,4 | 5,8 | 106,3 | 3,9 | 0,5 | 4,4 | 270,0 | 0,9 | 18,2 | 4,2 | 23,3 | 1,2 | 6,6 | 15,8 | 23,6 | 46,9 | 316,9 |
| БК6-5АV-Т | – | – | – | – | – | – | 159,3 | 159,3 | – | – | – | – | 20,4 | 9,5 | 70,4 | 5,8 | 106,1 | 3,4 | 1,0 | 4,4 | 269,8 | 0,8 | 18,2 | 4,2 | 23,2 | 1,2 | 5,6 | 15,8 | 22,6 | 45,8 | 315,6 |
| БК6-5АIIIв-С | – | – | – | – | – | – | – | – | – | 35,4 | 206,1 | 241,5 | 20,4 | 9,3 | 70,4 | 5,8 | 105,9 | 3,4 | 1,0 | 4,4 | 351,8 | 0,4 | 18,2 | 4,2 | 22,8 | 0,6 | 2,8 | 16,4 | 19,8 | 42,6 | 394,4 |
| БК6-5АIIIв-К | – | – | – | – | – | – | – | – | – | 35,4 | 206,1 | 241,5 | 20,4 | 9,7 | 70,4 | 5,8 | 106,3 | 3,9 | 0,5 | 4,4 | 352,2 | 0,9 | 18,2 | 4,2 | 23,3 | 1,2 | 6,6 | 15,8 | 23,6 | 46,9 | 399,1 |
| БК6-5АIIIв-Т | – | – | – | – | – | – | – | – | – | 35,4 | 206,1 | 241,5 | 20,4 | 9,5 | 70,4 | 5,8 | 106,1 | 3,4 | 1,0 | 4,4 | 352,0 | 0,8 | 18,2 | 4,2 | 23,2 | 1,2 | 5,6 | 15,8 | 22,6 | 45,8 | 397,8 |
| БК6-6АIV-С | 18,8 | 83,3 | – | 102,1 | – | – | – | – | – | – | – | – | 20,4 | 49,1 | 1,8 | 5,8 | 77,1 | 3,4 | 1,0 | 4,4 | 183,6 | 0,4 | 18,2 | 4,2 | 22,8 | 0,6 | 2,8 | 16,4 | 19,8 | 42,6 | 226,2 |
| БК6-6АIV-К | 18,8 | 83,3 | – | 102,1 | – | – | – | – | – | – | – | – | 20,4 | 49,5 | 1,8 | 5,8 | 77,5 | 3,9 | 0,5 | 4,4 | 184,0 | 0,9 | 18,2 | 4,2 | 23,3 | 1,2 | 6,6 | 15,8 | 23,6 | 46,9 | 230,9 |
| БК6-6АIV-Т | 18,8 | 83,3 | – | 102,1 | – | – | – | – | – | – | – | – | 20,4 | 49,3 | 1,8 | 5,8 | 77,3 | 3,4 | 1,0 | 4,4 | 183,8 | 0,8 | 18,2 | 4,2 | 23,2 | 1,2 | 5,6 | 15,8 | 22,6 | 45,8 | 229,6 |
| БК6-6АV-С | – | – | – | – | 18,8 | 58,8 | – | 77,6 | – | – | – | – | 20,4 | 49,1 | 1,8 | 5,8 | 77,1 | 3,4 | 1,0 | 4,4 | 159,1 | 0,4 | 18,2 | 4,2 | 22,8 | 0,6 | 2,8 | 16,4 | 19,8 | 42,6 | 201,7 |
| БК6-6АV-К | – | – | – | – | 18,8 | 58,8 | – | 77,6 | – | – | – | – | 20,4 | 49,5 | 1,8 | 5,8 | 77,5 | 3,9 | 0,5 | 4,4 | 159,5 | 0,9 | 18,2 | 4,2 | 23,3 | 1,2 | 6,6 | 15,8 | 23,6 | 46,9 | 206,4 |
| БК6-6АV-Т | – | – | – | – | 18,8 | 58,8 | – | 77,6 | – | – | – | – | 20,4 | 49,3 | 1,8 | 5,8 | 77,3 | 3,4 | 1,0 | 4,4 | 159,3 | 0,8 | 18,2 | 4,2 | 23,2 | 1,2 | 5,6 | 15,8 | 22,6 | 45,8 | 205,1 |
| БК6-6АIIIв-С | – | – | – | – | – | – | – | – | 18,8 | 106,2 | – | 125,0 | 20,4 | 49,1 | 1,8 | 5,8 | 77,1 | 3,4 | 1,0 | 4,4 | 206,5 | 0,4 | 18,2 | 4,2 | 22,8 | 0,6 | 2,8 | 16,4 | 19,8 | 42,6 | 249,1 |
| БК6-6АIIIв-К | – | – | – | – | – | – | – | – | 18,8 | 106,2 | – | 125,0 | 20,4 | 49,5 | 1,8 | 5,8 | 77,5 | 3,9 | 0,5 | 4,4 | 206,9 | 0,9 | 18,2 | 4,2 | 23,3 | 1,2 | 6,6 | 15,8 | 23,6 | 46,9 | 253,8 |
| БК6-6АIIIв-Т | – | – | – | – | – | – | – | – | 18,8 | 106,2 | – | 125,0 | 20,4 | 49,3 | 1,8 | 5,8 | 77,3 | 3,4 | 1,0 | 4,4 | 206,7 | 0,8 | 18,2 | 4,2 | 23,2 | 1,2 | 5,6 | 15,8 | 22,6 | 45,8 | 252,5 |

Взам. инв №

Подпись и дата

Инв № подл.

| Марка элемента | Изделия арматурные | | | | | | | | | | | | | | | | | | | | | Изделия закладные | | | | | | | | | Общий расход |
|---|---|---|---|---|---|---|---|---|---|---|---|---|---|---|---|---|---|---|---|---|---|---|---|---|---|---|---|---|---|---|---|
| | Арматура класса | | | | | | | | | | | | | | | | | Прокат марки | | | Всего | Арматура класса | | | | Прокат марки | | | | Всего | |
| | А-IV | | | | А-V | | | | А-IIIв | | | | А-III | | | | | Б-10 | | | | А-III | | | | ВСт3пс6-1 | | | | | |
| | ТУ 14-2-793-88 | | | | | | | | | | | | ГОСТ 5781-82 | | | | | ГОСТ 8731-87 | | | | ГОСТ 5781-82 | | | | ГОСТ 19903-74* | | | | | |
| | ф16 | ф18 | ф22 | Итого | ф16 | ф20 | ф22 | Итого | ф16 | ф22 | ф25 | Итого | ф6 | ф8 | ф10 | ф12 | Итого | Тр. 28×3 | Тр. 25×4 | Итого | | ф10 | ф14 | ф18 | Итого | -8-6 | -8-8 | -8-12 | Итого | | |
| БК6-7АIV-С | 18,8 | 107,1 | – | 125,9 | – | – | – | – | – | – | – | – | 20,4 | 9,3 | 59,6 | 5,8 | 95,1 | 3,4 | 1,0 | 4,4 | 225,4 | 0,4 | 18,2 | 4,2 | 22,8 | 0,6 | 2,8 | 16,4 | 19,8 | 42,6 | 268,0 |
| БК6-7АIV-К | 18,8 | 107,1 | – | 125,9 | – | – | – | – | – | – | – | – | 20,4 | 9,7 | 59,6 | 5,8 | 95,5 | 3,9 | 0,5 | 4,4 | 225,8 | 0,9 | 18,2 | 4,2 | 23,3 | 1,2 | 6,6 | 15,8 | 23,6 | 46,9 | 272,7 |
| БК6-7АIV-Т | 18,8 | 107,1 | – | 125,9 | – | – | – | – | – | – | – | – | 20,4 | 9,5 | 59,6 | 5,8 | 95,3 | 3,4 | 1,0 | 4,4 | 225,6 | 0,8 | 18,2 | 4,2 | 23,2 | 1,2 | 5,6 | 15,8 | 22,6 | 45,8 | 271,4 |
| БК6-7АV-С | – | – | – | – | 18,8 | 73,5 | – | 92,3 | – | – | – | – | 20,4 | 9,3 | 59,6 | 5,8 | 95,1 | 3,4 | 1,0 | 4,4 | 191,8 | 0,4 | 18,2 | 4,2 | 22,8 | 0,6 | 2,8 | 16,4 | 19,8 | 42,6 | 234,4 |
| БК6-7АV-К | – | – | – | – | 18,8 | 73,5 | – | 92,3 | – | – | – | – | 20,4 | 9,7 | 59,6 | 5,8 | 95,5 | 3,9 | 0,5 | 4,4 | 192,2 | 0,9 | 18,2 | 4,2 | 23,3 | 1,2 | 6,6 | 15,8 | 23,6 | 46,9 | 239,1 |
| БК6-7АV-Т | – | – | – | – | 18,8 | 73,5 | – | 92,3 | – | – | – | – | 20,4 | 9,5 | 59,6 | 5,8 | 95,3 | 3,4 | 1,0 | 4,4 | 192,0 | 0,8 | 18,2 | 4,2 | 23,2 | 1,2 | 5,6 | 15,8 | 22,6 | 45,8 | 237,8 |
| БК6-7АIIIв-С | – | – | – | – | – | – | – | – | 18,8 | – | 137,4 | 156,2 | 20,4 | 9,3 | 59,6 | 5,8 | 95,1 | 3,4 | 1,0 | 4,4 | 255,7 | 0,4 | 18,2 | 4,2 | 22,8 | 0,6 | 2,8 | 16,4 | 19,8 | 42,6 | 298,3 |
| БК6-7АIIIв-К | – | – | – | – | – | – | – | – | 18,8 | – | 137,4 | 156,2 | 20,4 | 9,7 | 59,6 | 5,8 | 95,5 | 3,9 | 0,5 | 4,4 | 256,1 | 0,9 | 18,2 | 4,2 | 23,3 | 1,2 | 6,6 | 15,8 | 23,6 | 46,9 | 303,0 |
| БК6-7АIIIв-Т | – | – | – | – | – | – | – | – | 18,8 | – | 137,4 | 156,2 | 20,4 | 9,5 | 59,6 | 5,8 | 95,3 | 3,4 | 1,0 | 4,4 | 255,9 | 0,8 | 18,2 | 4,2 | 23,2 | 1,2 | 5,6 | 15,8 | 22,6 | 45,8 | 301,7 |
| БК6-8АIV-С | 18,8 | – | 159,3 | 178,1 | – | – | – | – | – | – | – | – | 20,4 | 9,3 | 65,6 | 5,8 | 101,1 | 3,4 | 1,0 | 4,4 | 283,6 | 0,4 | 18,2 | 4,2 | 22,8 | 0,6 | 2,8 | 16,4 | 19,8 | 42,6 | 326,2 |
| БК6-8АIV-К | 18,8 | – | 159,3 | 178,1 | – | – | – | – | – | – | – | – | 20,4 | 9,7 | 65,6 | 5,8 | 101,5 | 3,9 | 0,5 | 4,4 | 284,0 | 0,9 | 18,2 | 4,2 | 23,3 | 1,2 | 6,6 | 15,8 | 23,6 | 46,9 | 330,9 |
| БК6-8АIV-Т | 18,8 | – | 159,3 | 178,1 | – | – | – | – | – | – | – | – | 20,4 | 9,5 | 65,6 | 5,8 | 101,3 | 3,4 | 1,0 | 4,4 | 283,8 | 0,8 | 18,2 | 4,2 | 23,2 | 1,2 | 5,6 | 15,8 | 22,6 | 45,8 | 329,6 |
| БК6-8АV-С | – | – | – | – | 18,8 | – | 106,2 | 125,0 | – | – | – | – | 20,4 | 9,3 | 65,6 | 5,8 | 101,1 | 3,4 | 1,0 | 4,4 | 230,5 | 0,4 | 18,2 | 4,2 | 22,8 | 0,6 | 2,8 | 16,4 | 19,8 | 42,6 | 273,1 |
| БК6-8АV-К | – | – | – | – | 18,8 | – | 106,2 | 125,0 | – | – | – | – | 20,4 | 9,7 | 65,6 | 5,8 | 101,5 | 3,9 | 0,5 | 4,4 | 230,9 | 0,9 | 18,2 | 4,2 | 23,3 | 1,2 | 6,6 | 15,8 | 23,6 | 46,9 | 277,8 |
| БК6-8АV-Т | – | – | – | – | 18,8 | – | 106,2 | 125,0 | – | – | – | – | 20,4 | 9,5 | 65,6 | 5,8 | 101,3 | 3,4 | 1,0 | 4,4 | 230,7 | 0,8 | 18,2 | 4,2 | 23,2 | 1,2 | 5,6 | 15,8 | 22,6 | 45,8 | 276,5 |
| БК6-8АIIIв-С | – | – | – | – | – | – | – | – | – | 35,4 | 206,1 | 241,5 | 20,4 | 9,3 | 65,6 | 5,8 | 101,1 | 3,4 | 1,0 | 4,4 | 347,0 | 0,4 | 18,2 | 4,2 | 22,8 | 0,6 | 2,8 | 16,4 | 19,8 | 42,6 | 389,6 |
| БК6-8АIIIв-К | – | – | – | – | – | – | – | – | – | 35,4 | 206,1 | 241,5 | 20,4 | 9,7 | 65,6 | 5,8 | 101,5 | 3,9 | 0,5 | 4,4 | 347,4 | 0,9 | 18,2 | 4,2 | 23,3 | 1,2 | 6,6 | 15,8 | 23,6 | 46,9 | 394,3 |
| БК6-8АIIIв-Т | – | – | – | – | – | – | – | – | – | 35,4 | 206,1 | 241,5 | 20,4 | 9,5 | 65,6 | 5,8 | 101,3 | 3,4 | 1,0 | 4,4 | 347,2 | 0,8 | 18,2 | 4,2 | 23,2 | 1,2 | 5,6 | 15,8 | 22,6 | 45,8 | 393,0 |